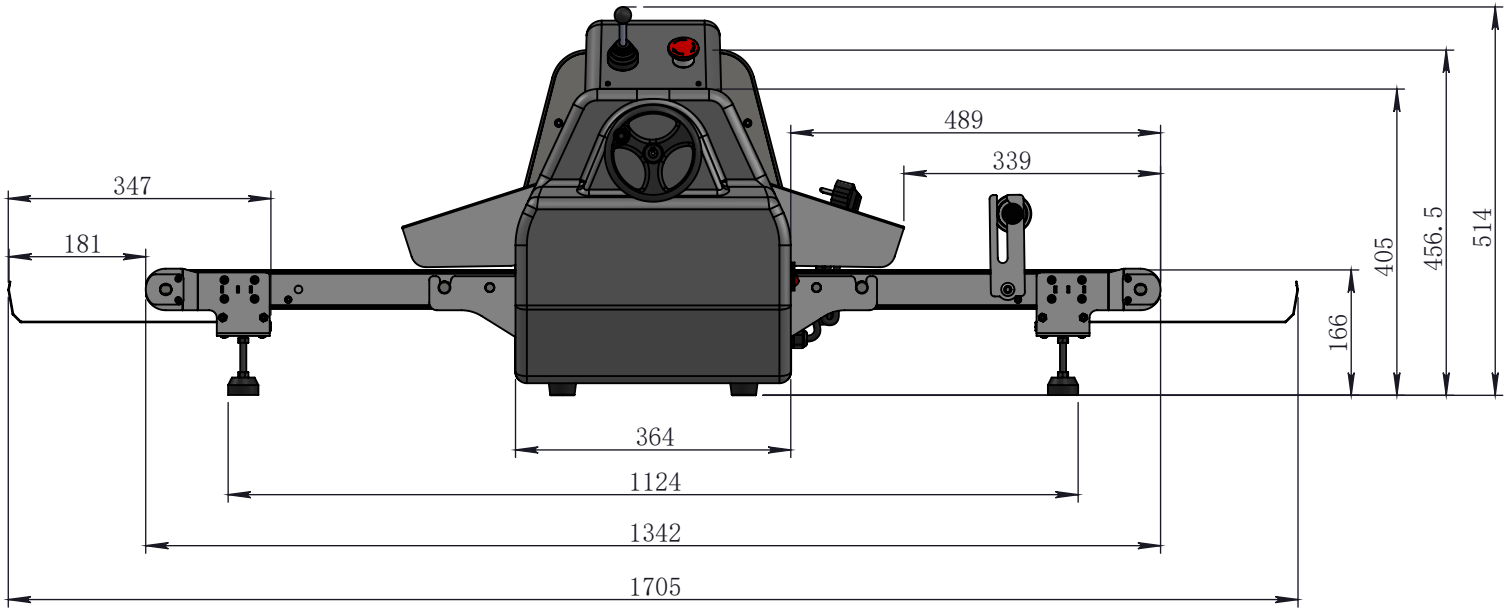
489
339
347
181
405
456.5
514
166
364
1124
1342
1705

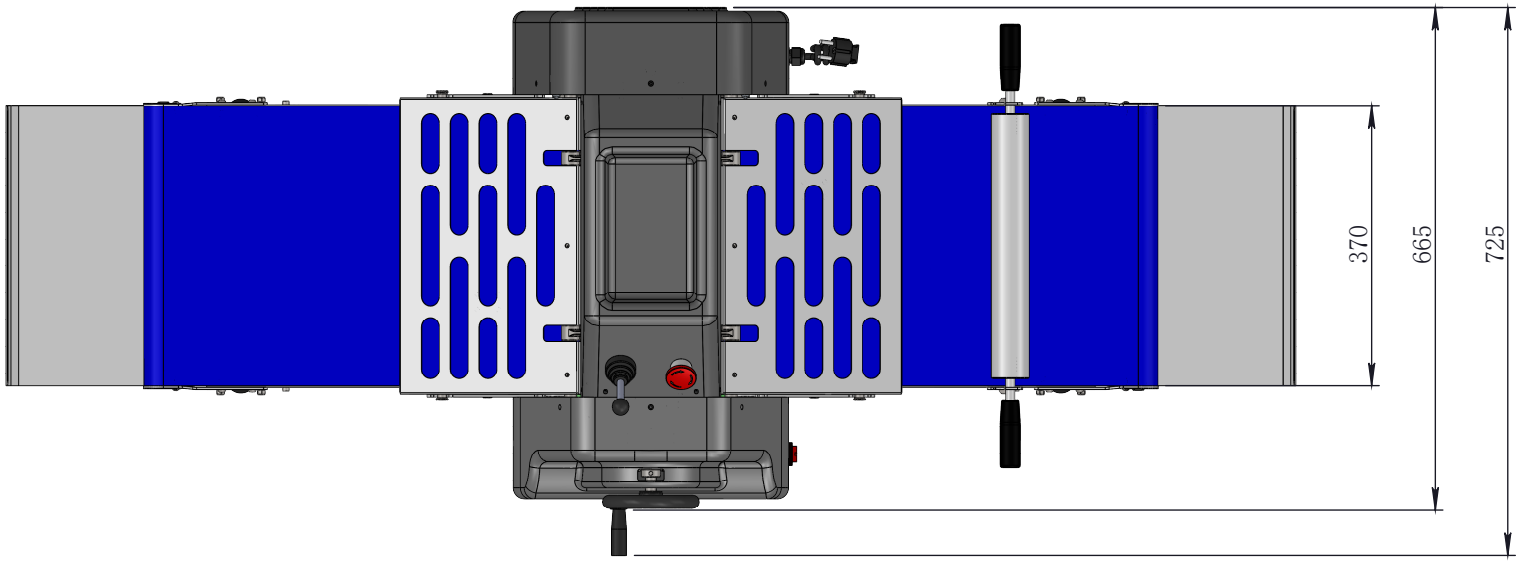
370
665
725

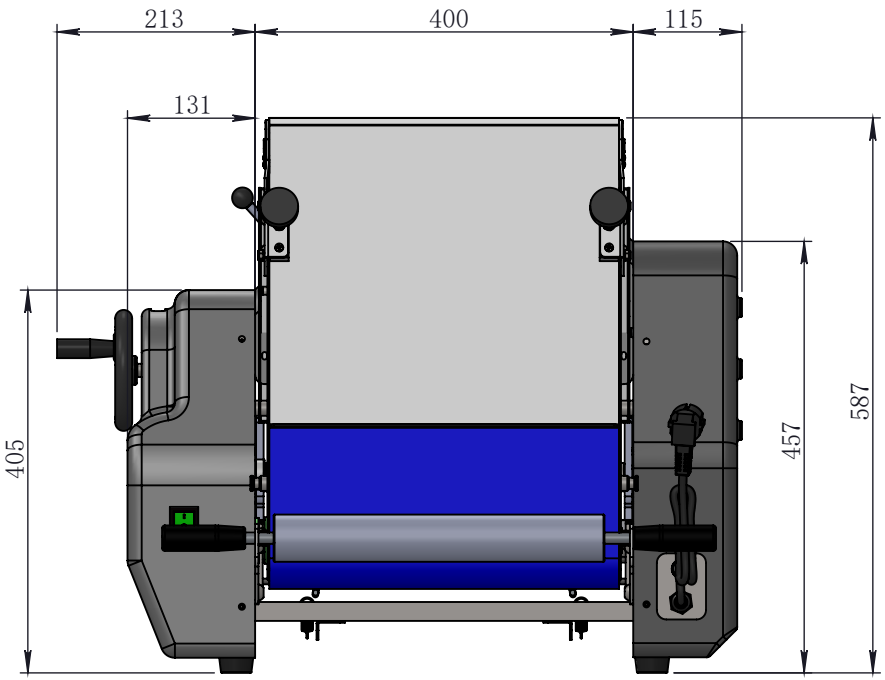
213
400
115
131
405
457
587

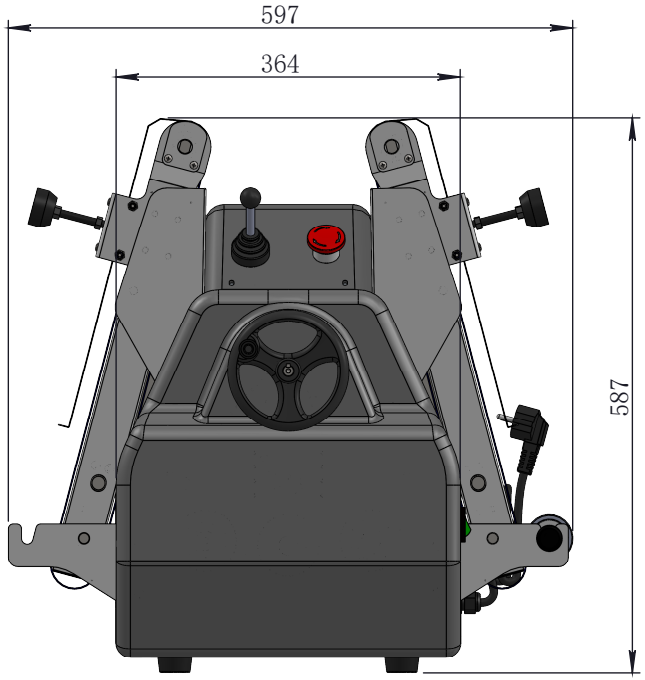
597
364
587