Steelcase®

Ology™ Single Sided Bench

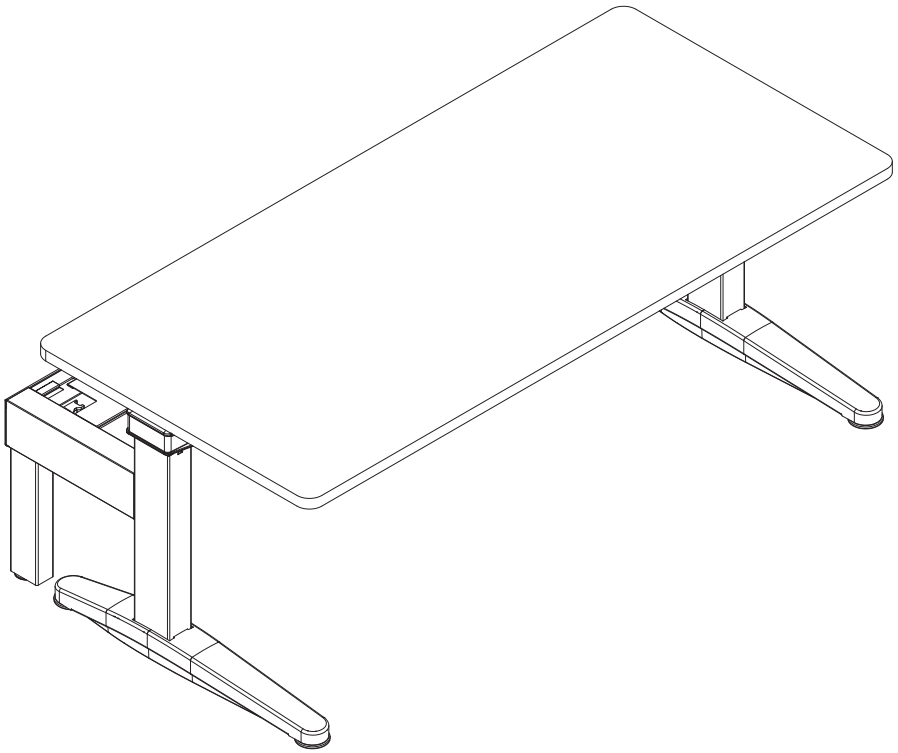

1266052001

If you have a problem, question, or request, call your local dealer, or Steelcase Line 1 at **888.STEELCASE** (888.783.3522) for immediate action by people who want to help you.

(Outside the U.S.A., Canada, Mexico, Puerto Rico, and the U.S. Virgin Islands, call: 1.616.247.2500)
Or visit our website: www.steelcase.com

© 2018 Steelcase Inc.
Grand Rapids, MI 49501
U.S.A.

Printed in U.S.A.

⚠ WARNING | ⚠ ADVERTENCIA | ⚠ AVERTISSEMENT | ⚠ ATENÇÃO

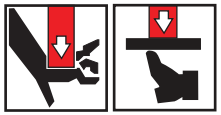

Crush Hazard - Keep Clear
Peligro de aplastamiento – Manténgase alejado
Risque d'écrasement - Demeurer à l'écart
Perigo de esmagamento - Afaste-se

Read Directions and Manual first
Lea primero las instrucciones y el manual
Lisez d'abord les directives et le guide
Leia as Instruções e o Manual primeiro

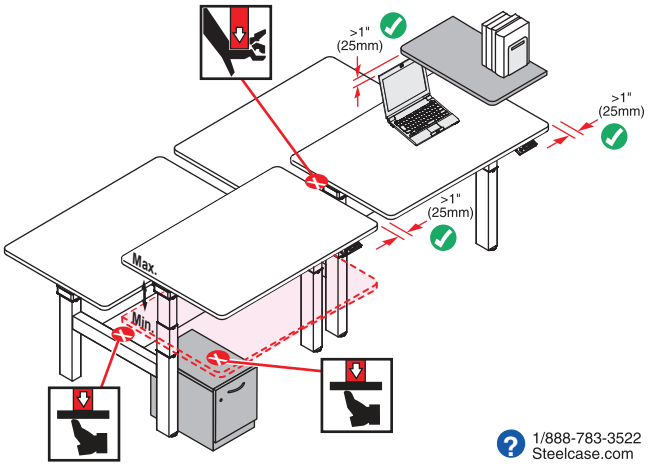

1/888-783-3522
Steelcase.com

- **RISK OF DEATH OR SERIOUS INJURY.** Raising or lowering desk can trap, pinch or crush body parts or property.
- **CRUSH HAZARD – DO NOT PLACE FEET OR OTHER BODY PARTS UNDER MODESTY SCREENS, ON CROSSBAR OR ON OBJECTS PLACED UNDER TABLE TOP.**
- **DO NOT OPERATE THIS EQUIPMENT** Unless Properly Trained.
- **DO NOT ALLOW USE BY CHILDREN** or people unable to understand the risks and to safely adjust the desk height.
- **Maintain > 1" (25mm) gap above objects on desk at max. height and between the desk and adjacent objects.** Locate desk, accessories and nearby objects to allow movement of desktop through full range without pulling cords, trapping body parts or colliding with anything (shelves, electrical plugs and cords, door knobs, window sills, storage cabinets, etc.).

- **RIESGO DE MUERTE O DE LESIÓN GRAVE.** El subir o bajar el escritorio puede atrapar, pellizcar o aplastar partes del cuerpo o los accesorios.
- **PELIGRO DE APLASTAMIENTO - NO COLOQUE LOS PIES U OTRAS PARTES DEL CUERPO DEBAJO DE LAS PANTALLAS MODESTY, EN LA BARRA TRANSVERSAL O EN OBJETOS COLOCADOS BAJO LA TABLA SUPERIOR.**
- **NO OPERE ESTE EQUIPO** a menos que esté debidamente capacitado.
- **NO DEBEN USARLO NIÑOS** o personas que no pueden entender los riesgos y acomodar con seguridad la altura del escritorio.
- **Mantenga > 1 pulgada (25 mm) de distancia alrededor de todo el escritorio,** incluyendo artículos sobre o por debajo del escritorio. Localice el escritorio, los accesorios y los objetos cercanos para permitir que el escritorio se mueva a través de todo su alcance sin que hale cables, atrape partes del cuerpo o choque con cualquier cosa (estantes, enchufes y cables eléctricos, perillas de puertas, alféizar de ventanas, gabinetes de almacenamiento, etc.).

- **RISQUE DE DÉCÈS OU DE GRAVE BLESSURE.** Il existe un risque de piégeage, de pincement ou d'écrasement de parties du corps ou d'objets au moment de lever ou d'abaisser le bureau.
- **RISQUE D'ÉCRASEMENT - NE PLACEZ PAS LES PIEDS OU AUTRES PIÈCES DU CORPS SOUS LES ÉCRANS DE MODESSE, SUR LA BARRE TRANSVERSALE OU SUR LES OBJETS PLACÉS SOUS LE DESSUS DE TABLE.**
- **NE PAS FAIRE FONCTIONNER CET ÉQUIPEMENT** à moins d'avoir reçu une formation appropriée.
- **ÉVITEZ DE CONFIER LE RÉGLAGE DE LA HAUTEUR DU BUREAU Á UN ENFANT** ou à une personne incapable de comprendrele risque couru lors de l'opération.
- **Conserver un dégagement d'au moins 25 mm (1 po) tout autour du bureau,** y compris avec les objets qui se trouvent sur ou sous le bureau. Disposez le bureau, les accessoires et les objets adjacents de manière à pouvoir faire bouger librement le bureau sans tirer sur les cordons, piéger une partie du corps ou frapper des objets (tablette, fiche et cordon électrique, poignée de porte, appui de fenêtre, armoire de rangement, etc.).

- **RISCO DE MORTE OU DE FERIMENTOS GRAVES.** A elevação ou o rebaixamento da escrivaninha poderá prender, apertar ou esmagar partes do corpo ou objetos.
- **PERIGO DE CRUSH - NÃO COLOQUE OS PÉS OU OUTRAS PARTES DO CORPO DEBAIXO DO PAINEL CENTRAL, NO CROSSBAR OU OBJETOS COLOCADOS DEBAIXO DA MESA.**
- **NÃO UTILIZE ESTE EQUIPAMENTO**, a menos que esteja devidamente treinado.
- **NÃO PERMITA O USO POR CRIANÇAS** ou por pessoas incapazes de entender os riscos ou de ajustar a altura da escrivaninha de forma segura.
- **Mantenha um espaço livre de 1 polegada (25mm) em volta da escrivaninha,** inclusive de quaisquer objetos na superfície da escrivaninha ou embaixo dela. Localize a escrivaninha, acessórios e objetos próximos de forma que permita o movimento da escrivaninha por todo seu alcance sem puxar cabos, prender partes do corpo, ou colidir com qualquer outra coisa (estantes, cabos e tomadas elétricas, maçanetas de porta, peitoris de janela, armários etc.).

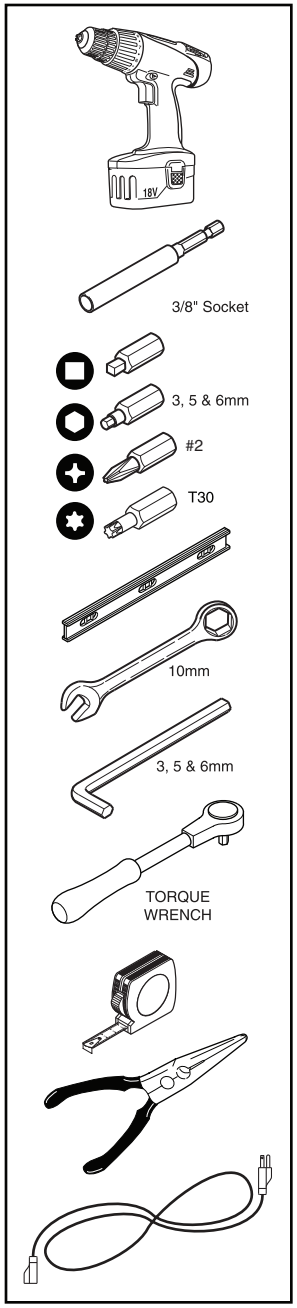

Steelcase®

IMPORTANT SAFETY INSTRUCTIONS

When using an electrical furnishing, basic precautions should always be followed, including the following:
Read all instructions before using (this furnishing).

⚠ DANGER - To reduce the risk of electric shock:

1. Always unplug this furnishing from the electrical outlet before cleaning.
2. Close supervision is necessary when this furnishing is used by, or near children, invalids, or disabled persons.
3. Use this table only for its intended use as described in these instructions. Do not use attachments not recommended by the manufacturer.
4. Never operate this table if it has a damaged cord or plug, if it is not working properly, if it has been dropped or damaged, or dropped into water. If the cord is damaged, have it replaced by a Steelcase dealer.
5. Keep the cord away from heated surfaces.
6. Never drop or insert any object into any opening.
7. Do not use outdoors.
8. Do not operate where aerosol (spray) products are being used or where oxygen is being administered.
9. For loading always put heavier items at the bottom and not near the top in order to help prevent the possibility of the furnishing tipping over.
10. To disconnect, remove plug from outlet.
11. **⚠ WARNING** Do not use this table to support televisions.
12. Each surface intended to support a load shall have a corresponding statement in the use instructions specifying the maximum intended load for that surface.
13. This appliance is not intended for use by persons (including children) with reduced physical, sensory or mental capabilities, or lack of experience and knowledge, unless they have been given supervision or instruction concerning use of the appliance by a person responsible for their safety.
14. Children should be supervised to ensure that they do not play with the appliance.

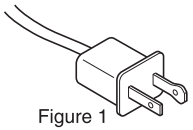

Figure 1
Polarized Plug

SAVE THESE INSTRUCTIONS

The power socket/outlet shall be installed near the equipment and shall be easily accessible.

OPERATING INSTRUCTIONS - Please refer to the attached Installation Instructions and the provided User Guide.

USER-MAINTENANCE INSTRUCTIONS - The receptacle power block is equipped with a circuit breaker that will shut off power in an overload condition. Press to reset the circuit breaker to restore power.

POLARIZED PLUG INSTRUCTIONS - To reduce the risk of electrical shock, this furnishing has a polarized plug (one blade is wider than the other) like the plug illustrated in Figure 1. This plug will fit in a polarized outlet only one way. If the plug does not fit fully in the outlet, reverse the plug. If it still does not fit, contact a qualified electrician to install the proper outlet. Do not change the plug in any way. This product is for use on a nominal 120-V circuit.
No adapter should be used with this product.

SERVICING OF DOUBLE-INSULATED PRODUCTS - In a double-insulated product, two systems of insulation are provided instead of grounding. No grounding means is provided on a double-insulated product, nor is a means for grounding to be added to the product. Servicing a double-insulated product requires extreme care and knowledge of the system, and is to be done only by qualifiedservice personnel. Replacement parts for a double-insulated product must be identical to the parts they replace. A double-insulated product is marked with the words “DOUBLE INSULATION” or “DOUBLE INSULATED.” The symbol (square within a square) is also able to be marked on the product.

⚠ DANGER - Improper connection of the equipment-grounding conductor can result in a risk of electric shock. Check with a qualified electrician or serviceman if you are in doubt as to whether the product is properly grounded. Do not modify the plug provided with the product - if it will not fit the outlet, have a proper outlet installed by a qualified electrician.

GROUNDING INSTRUCTIONS - This product must be connected to a grounded metal, permanent wiring system, or an equipment-grounding conductor must be run with circuit connectors and connected to the equipment-grounding terminal or lead on the product. Connect to only one supply circuit. No more than 12 outlets shall be supplied by one circuit.

FC

This equipment has been tested and found to comply with the limits for a class B digital device pursuant to Part 15 for FCC rules. These limits are designed to provide reasonable protection against harmful interference in a residential installation. This equipment generates, uses and can radiate radio frequency energy and, if not installed and used in accordance with the instructions, may cause harmful interference to radio communications. However, there is no guarantee that interference will not occur in a particular installation. If this equipment does cause harmful interference to radio or television reception, which can be determined by turning the equipment off and on, the user is encouraged to try to correct the interference by one or more of the following measures: • Reorient or relocate the receiving antenna. • Increase the separation between the equipment and receiver. • Connect the equipment into an outlet or a circuit different from that to which the receiver is connected. • Consult the dealer or an experienced radio/TV technician for help.

This class B digital apparatus complies with Canadian ICES-003.
Cet appareil numérique de la classe B est conforme à la norme NMB-003 du Canada

Steelcase®

IMPORTANTES DIRECTIVES DE SÉCURITÉ

Lors de l'utilisation de mobilier électrique, il faut toujours prendre des précautions de base, notamment :
Lisez toutes les directives avant de vous servir du mobilier.

⚠ DANGER - Pour réduire les risques d'électrocution :

1. Débranchez toujours le mobilier de la prise électrique avant de le nettoyer.
2. Une étroite supervision est nécessaire lorsque des enfants ou encore des personnes handicapées ou invalides se servent de ce mobilier.
3. Utilisez uniquement cette table aux fins décrites dans les présentes directives. N'utilisez pas d'éléments d'appoint non recommandés par le fabricant.
4. N'utilisez jamais cette table si le cordon ou la fiche est abîmé, si elle ne fonctionne pas correctement, si elle a chuté ou a été endommagée ou si elle a été immergée dans un liquide. Si le cordon est endommagé, faites-le remplacer par un concessionnaire Steelcase.
5. Gardez le cordon à l'écart des surfaces chauffées.
6. Ne laissez jamais tomber des objets dans les ouvertures et n'y insérez pas non plus aucun objet.
7. N'utilisez pas à l'extérieur.
8. Ne faites pas fonctionner dans un endroit où des produits en aérosol (vaporisateur) sont utilisés ou encore là où de l'oxygène est administré.
9. Lorsque vous y placez des objets, placez toujours les objets les plus lourds dans le bas, non pas près du dessus, pour éviter tout risque de basculement du mobilier.
10. Pour déconnecter, retirez la fiche de la prise
11. **⚠ ATTENTION** N'utilisez pas cette table pour soutenir les télévisions.
12. Chaque surface pouvant supporter une charge doit disposer d'une déclaration correspondante dans les instructions d'utilisation spécifiant la charge maximale prévue pour cette surface.
13. Cet appareil ne doit pas être utilisé par des personnes (y compris les enfants) ayant des capacités physiques, sensorielles ou mentales réduites, ou un manque d'expérience et de connaissances, sauf si celles-ci ont été encadrées ou formées par une personne responsable de leur sécurité.
14. Les enfants doivent être surveillés pour s'assurer qu'ils ne jouent pas avec l'appareil.

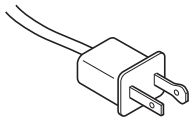

Figure 1
Fiche polarisée

CONSERVEZ CES DIRECTIVES

La prise de courant doit être située près du mobilier et doit être facilement accessible.

MODE D'EMPLOI - Veuillez consulter les directives d'installation ci-jointe ainsi que le guide d'utilisateur fourni.

DIRECTIVES D'ENTRETIEN À L'INTENTION DE L'UTILISATEUR - Le bloc d'alimentation avec prise est doté d'un disjoncteur qui coupe l'alimentation en cas de surcharge.
Pour rétablir l'alimentation, appuyez sur la touche de réenclenchement du disjoncteur.

DIRECTIVES RELATIVES À LA FICHE POLARISÉE - Pour réduire les risques d'électrocution, le mobilier est doté d'une fiche polarisée (l'une des lames est plus large que l'autre), comme la fiche illustrée dans la Figure 1. Cette fiche s'insère d'une seule manière dans une prise de courant polarisée. Si la fiche ne s'enfonce pas complètement dans la prise, inversez le sens d'insertion. Si elle ne s'enfonce toujours pas complètement après l'inversion, communiquez avec un électricien qualifié pour installer une prise électrique polarisée. Ne modifiez pas la prise d'aucune manière. Ce produit est conçu pour un circuit de 120 V.
Aucun adaptateur ne doit être utilisé avec ce produit.

ENTRETIEN DES PRODUITS À DOUBLE ISOLATION - Dans un produit à double isolation, deux systèmes d'isolation sont fournis au lieu d'un moyen de mise à la terre. Les produits à double isolation n'ont aucun moyen de mise à la terre. De plus, aucun moyen de mise à la terre ne peut être ajouté aux produits. L'entretien d'un produit à double isolation doit être effectué avec beaucoup de prudence et par une personne qualifiée connaissant le système. Les pièces de rechange pour un produit à double isolation doivent être identiques aux pièces qu'elles remplacent. Vous verrez apparaître les mots « DOUBLE ISOLATION » ou « À DOUBLE ISOLATION » sur les produits à double isolation. Le symbole (carré dans un carré) peut également apparaître sur les produits.

⚠ DANGER - Le raccordement inapproprié du conducteur de mise à la terre du mobilier pourrait accroître les risques d'électrocution. Consultez un électricien qualifié ou un technicien d'entretien en cas de doute quant à la mise à la terre appropriée du mobilier. Ne modifiez pas la fiche dont est doté le produit; si vous n'arrivez pas à l'insérer dans la prise électrique, communiquez avec un électricien qualifié pour installer une prise électrique appropriée.

DIRECTIVES DE MISE À LA TERRE - Ce produit doit être raccordé à un système de câblage métallique permanent mis à la terre ou un conducteur pour mise à la terre d'équipement doit être installé entre la borne de mise à la terre de l'équipement et le fil de mise à la terre du produit. Branchez à un seul circuit d'alimentation. Un circuit doit alimenter un maximum de 12 prises électriques.

Steelcase®

INSTRUCCIONES IMPORTANTES DE SEGURIDAD

Cuando use un aparato eléctrico, hay ciertas precauciones que debe seguir, incluyendo las siguientes
Lea todas las instrucciones antes de usar (este equipo).

⚠ PELIGRO - Para reducir el riesgo de electrocución:

1. Siempre desconecte este equipo de la toma eléctrica antes de limpiarlo.
2. Es necesaria la supervisión cuando este equipo es utilizado por o cerca de niños, personas inválidas o discapacitadas.
3. Use esta mesa sólo para su uso previsto como se describe en estas instrucciones. No utilice accesorios no recomendados por el fabricante.
4. Nunca use esta mesa si tiene un cable o enchufe dañado, si no está funcionando correctamente, si se ha caído o dañado, o si se le ha dejado caer en el agua. Si el cable está dañado, haga que un distribuidor de Steelcase lo cambie.
5. Mantenga el cable alejado de las superficies calientes.
6. Nunca deje caer ni introduzca ningún objeto en ninguna de las aberturas.
7. No la use aire libre.
8. No la use donde se esté usando aerosoles (esprays) o donde se esté administrando oxígeno.
9. Cuando ponga carga siempre ponga los artículos más pesados abajo y no cerca de la parte superior para prevenir la posibilidad de que el mueble se vuelque.
10. . Para desconectar, quite el enchufe del tomacorriente.
11. **⚠ ADVERTENCIA** No use esta mesa para poner los televisores sobre ella.
12. Cada superficie destinada a soportar una carga tendrá una declaración correspondiente en las instrucciones de uso, especificando la carga máxima prevista para esa superficie.
13. Este aparato no está diseñado para ser usado por personas (incluidos niños) con capacidades físicas, sensoriales o mentales reducidas, o sin experiencia y conocimiento, a menos que hayan recibido supervisión o instrucciones relativas al uso de este aparato por una persona responsable de su seguridad.
14. Los niños deben ser supervisados para asegurarse de que no jueguen con el aparato.

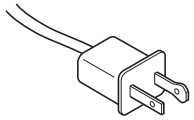

Figura 1
Enchufe polarizado

GUARDE ESTAS INSTRUCCIONES

El enchufe de alimentación/tomacorriente debe estar instalado cerca del equipo y debe ser fácilmente accesible.

INSTRUCCIONES DE USO - Por favor, consulte las instrucciones de instalación adjuntas y la Guía del usuario proporcionada.

INSTRUCCIONES DE MANTENIMIENTO PARA EL USUARIO - El bloque de alimentación del receptáculo está equipado con un cortacircuitos que apagará la alimentación cuando haya una sobrecarga. Presione para restablecer el cortacircuitos para restaurar la alimentación.

INSTRUCCIONES PARA EL ENCHUFE POLARIZADO - Para reducir el riesgo de electrocución, este dispositivo tiene un enchufe polarizado (una pata es más ancha que la otra) como el enchufe ilustrado en la Figura 1. Este enchufe entrará en un tomacorriente polarizado de una sola forma. Si el enchufe no encaja completamente en el tomacorriente, invierta el enchufe. Si aún así no encaja, póngase en contacto con un electricista calificado para que instale un tomacorriente adecuado. No cambie el enchufe de ninguna manera. Este producto debe ser usado en un circuito nominal de 120 V.
No se debe utilizar un adaptador con este producto.

PRESTACIÓN DE SERVICIOS A LOS PRODUCTOS CON DOBLE AISLAMIENTO - En un producto con doble aislamiento, se ofrece dos sistemas de aislamiento en vez de conexión a tierra. No se ofrece ningún medio para conexión a tierra en un producto de doble aislamiento, ni hay forma de conexión a tierra que se pueda añadir al producto. Dar servicio a un producto con doble aislamiento requiere extremo cuidado y conocimiento del sistema, y debe ser hecho sólo por personal de servicio cualificado. Las piezas de repuesto para un producto con doble aislamiento deben ser idénticas a las piezas que reemplazan. Un producto con doble aislamiento está marcado con las palabras "DOBLE AISLAMIENTO" o "AISLADO DOBLE". El símbolo (cuadrado dentro de un cuadrado) se puede también marcar en el producto.

⚠ PELIGRO - La conexión incorrecta del conductor de conexión a tierra del equipo puede resultar en un riesgo de electrocución. Consulte con un electricista o técnico calificado si tiene dudasacerca de si el producto está correctamente conectado a tierra. No modifique el enchufe suministrado con el producto - si no entra en el tomacorriente, haga que un electricista calificado instale el enchufe apropiado.

INSTRUCCIONES DE CONEXIÓN A TIERRA - Este producto debe conectarse a un sistema de cableado permanente de metal con conexión a tierra, o un conductor de conexión a tierra del equipo debe funcionar con conectores de circuito y debe conectarse a la terminal de tierra del equipo o al cable del producto. Conéctelo a un solo circuito de suministro. No se ofrecerán más de 12 salidas por circuito.

Steelcase®

IMPORTANTES INSTRUÇÕES DE SEGURANÇA

O uso de acessórios elétricos requer a adoção de medidas de precaução básicas, incluindo:
Leia todas as instruções antes de usar (este acessório).

⚠ PERIGO - Para reduzir o risco de choque elétrico:

1. Sempre desligue este equipamento da tomada antes da limpeza.
2. Supervisão rigorosa é necessária quando este acessório é utilizado por ou próximo de crianças, pessoas com deficiência ou incapacitação.
3. Utilize esta mesa apenas para a finalidade pretendida descrita nestas instruções. Não utilize conexões não recomendadas pelo fabricante.
4. Jamais opere esta mesa se tiver um cabo ou plugue danificado, se não estiver funcionando adequadamente, se tiver caído ou estiver danificada ou se tiver caído na água. Se o cabo estiver danificado, deverá ser substituído por um distribuidor Steelcase.
5. Mantenha o cabo afastado de superfícies aquecidas.
6. Jamais deixe cair nem introduza nenhum objeto em nenhuma abertura.
7. Não utilize ao ar livre.
8. Não opere em caso de uso de produtos de aerossol (spray) ou em que houver fornecimento de oxigênio.
9. Para o carregamento, sempre coloque os itens mais pesados na parte inferior e não perto da parte superior a fim de ajudar a impedir a possibilidade de inclinação do acessório.
10. Para desconectar, remova o plugue da tomada.
11. **⚠ ATENÇÃO** Não utilize esta mesa como suporte de televisores.
12. Cada superfície destinada a suportar uma carga deverá ter uma indicação correspondente nas instruções de uso especificando a carga máxima prevista para a superfície.
13. Este aparelho não pode ser usado por pessoas (incluindo crianças) com capacidades físicas, sensoriais ou mentais reduzidas ou por pessoas sem experiência e conhecimentos, exceto se forem supervisionadas ou se receberem instruções relativas à utilização do aparelho por alguém responsável por sua segurança.
14. As crianças devem ser vigiadas para garantir que não brinquem com o aparelho.

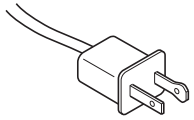

Figura 1
Plugue polarizado

GUARDE ESTAS INSTRUÇÕES

A tomada/saída de alimentação deverá ser instalada perto do equipamento e estar facilmente acessível.

INSTRUÇÕES DE OPERAÇÃO - Consulte as Instruções de Instalação anexas e o Guia do Usuário fornecido.

INSTRUÇÕES DE MANUTENÇÃO PARA O USUÁRIO - O bloco de alimentação do recipiente está equipado com um disjuntor que desliga a energia em condição de sobrecarga. Pressione para redefinir o disjuntor e restaurar a energia.

INSTRUÇÕES SOBRE O PLUGUE POLARIZADO - Para reduzir o risco de choque elétrico, este acessório tem um plugue polarizado (um pino é mais largo que o outro), semelhante ao da Figura 1. Este plugue se encaixa em uma tomada polarizada de uma única maneira. Se o plugue não se encaixar totalmente na tomada, inverta-o. Se, ainda assim, não encaixar, entre em contato com um eletricista qualificado para instalar uma tomada adequada. Não modifique os plugues de maneira alguma. Este produto deve ser utilizado em um circuito de tensão nominal de 120 V.

Nenhum adaptador deve ser usado com este produto.

MANUTENÇÃO DE PRODUTOS COM ISOLAMENTO DUPLO - Em em um produto com isolamento duplo, dois sistemas de isolamento são fornecidos em vez do aterramento. Nenhum meio de aterramento é fornecido em um produto com isolamento duplo nem um meio de aterramento deve ser adicionado ao produto. A manutenção de um produto com isolamento duplo requer cuidados extremos e conhecimentos do sistema, o que deve ser feito somente por pessoal de manutenção qualificado. As peças de reposição de um produto com isolamento duplo devem ser idênticas às peças substituídas. Um produto com isolamento duplo tem as expressões “ISOLAMENDTO DUPLO” ou “DUPLO” ISOLAMENTO” marcadas. O símbolo (um quadrado dentro do outro) também pode estar marcado no produto.

⚠ PERIGO - A conexão inadequada do condutor de aterramento do equipamento pode provocar risco de choque elétrico. Verifique com um eletricista ou técnico qualificado se tiver alguma dúvida quanto ao aterramento adequado do produto. Não modifique o plugue fornecido com o produto - se ele não se encaixar à tomada, solicite que um eletricista qualificado instale uma tomada adequada.

INSTRUÇÕES DE ATERRAMENTO - Este produto deve ser conectado a um sistema de aterramento por de fiação metálica permanente ou um condutor de aterramento de equipamentos deve ser executado com conectores de circuitos e conectado ao terminal ou fio condutor de aterramento do equipamento no produto. Conecte a apenas um único circuito de alimentação. No máximo, 12 tomadas serão fornecidas por um único circuito.

Steelcase®

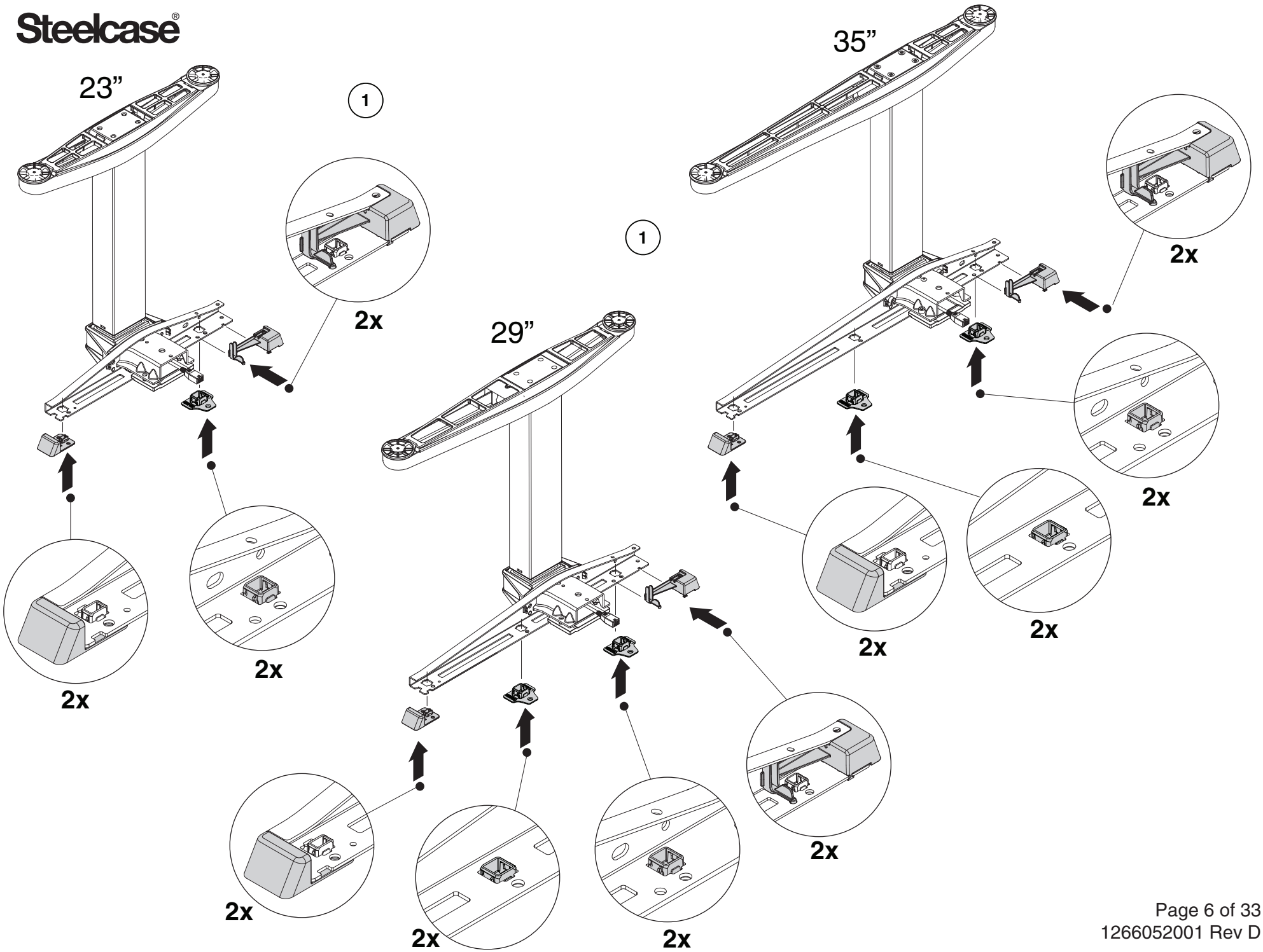

Steelcase®

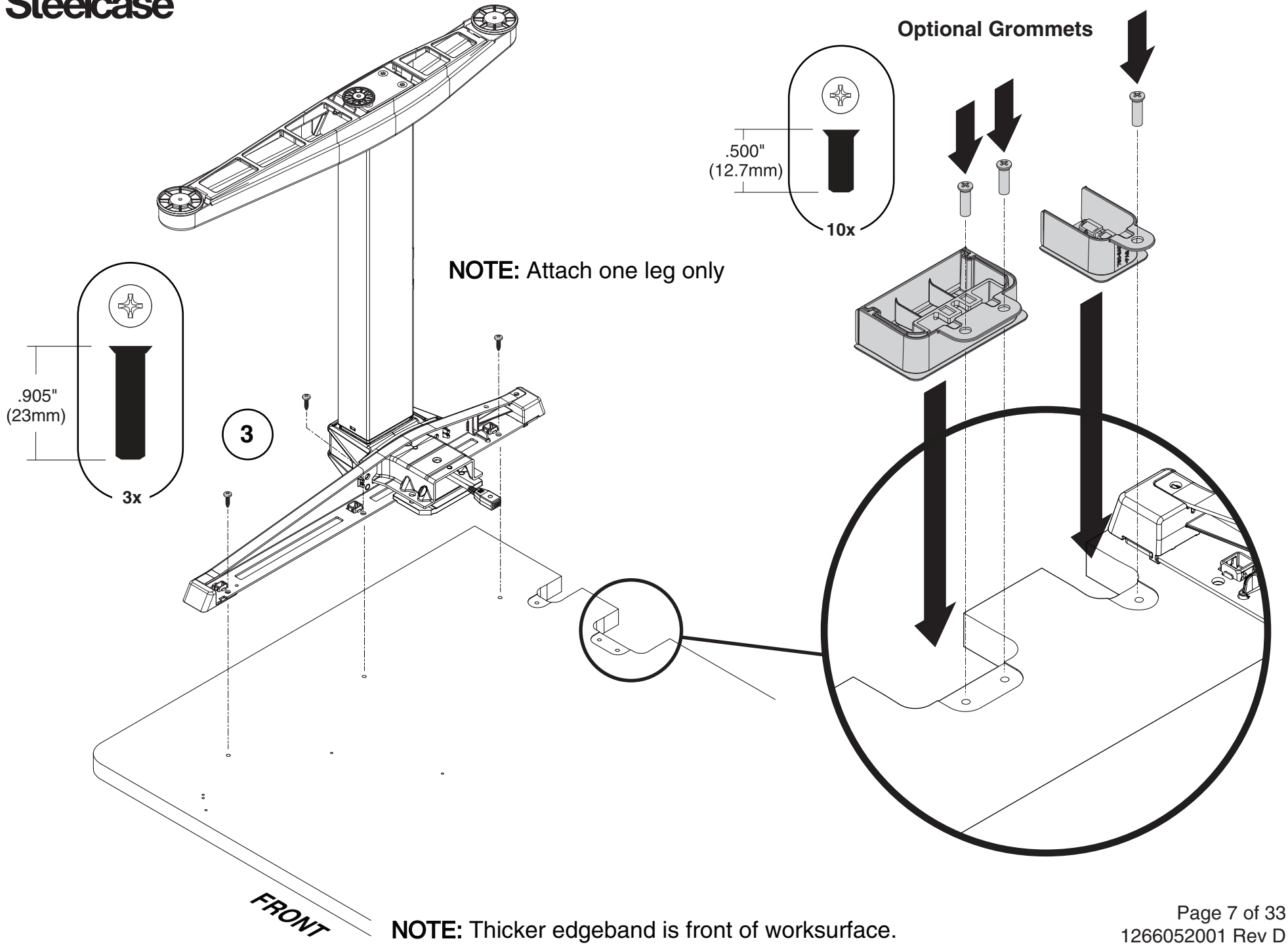

NOTE: Thicker edgeband is front of worksurface.

Steelcase®

NOTE: Steps 4a, 4b, and 6 not required for fixed height legs.

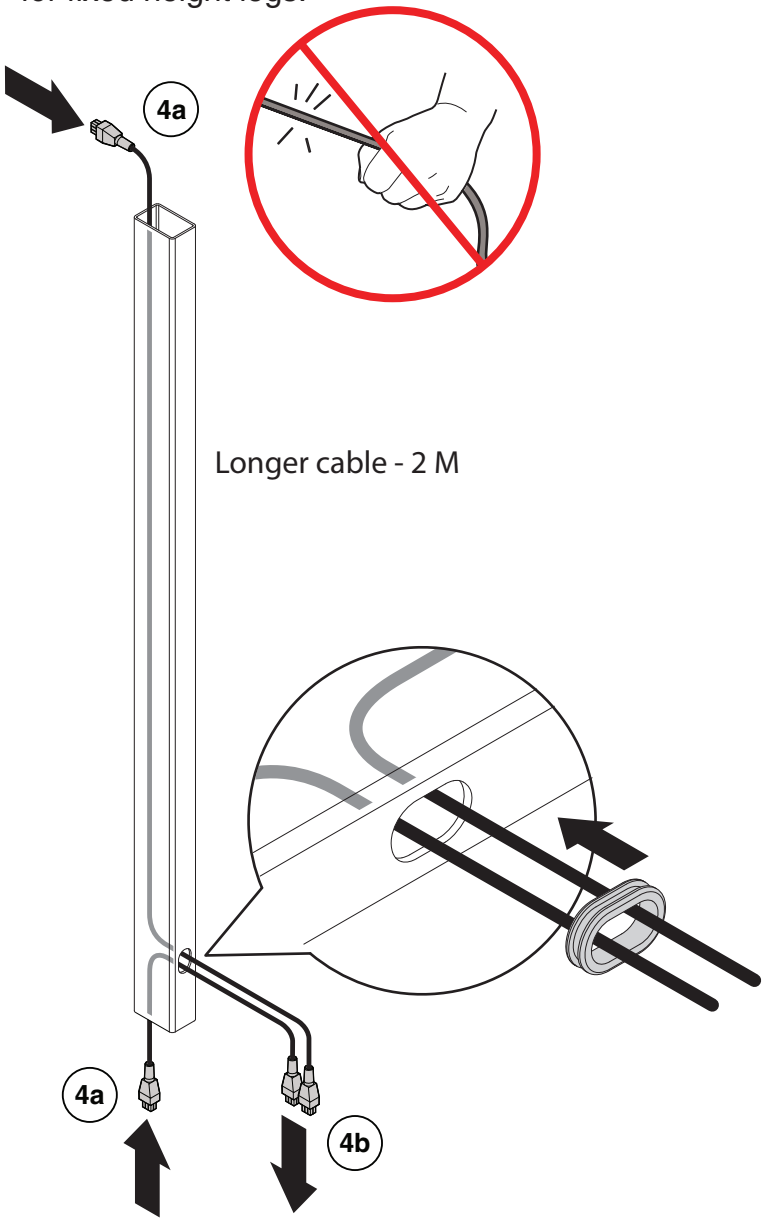

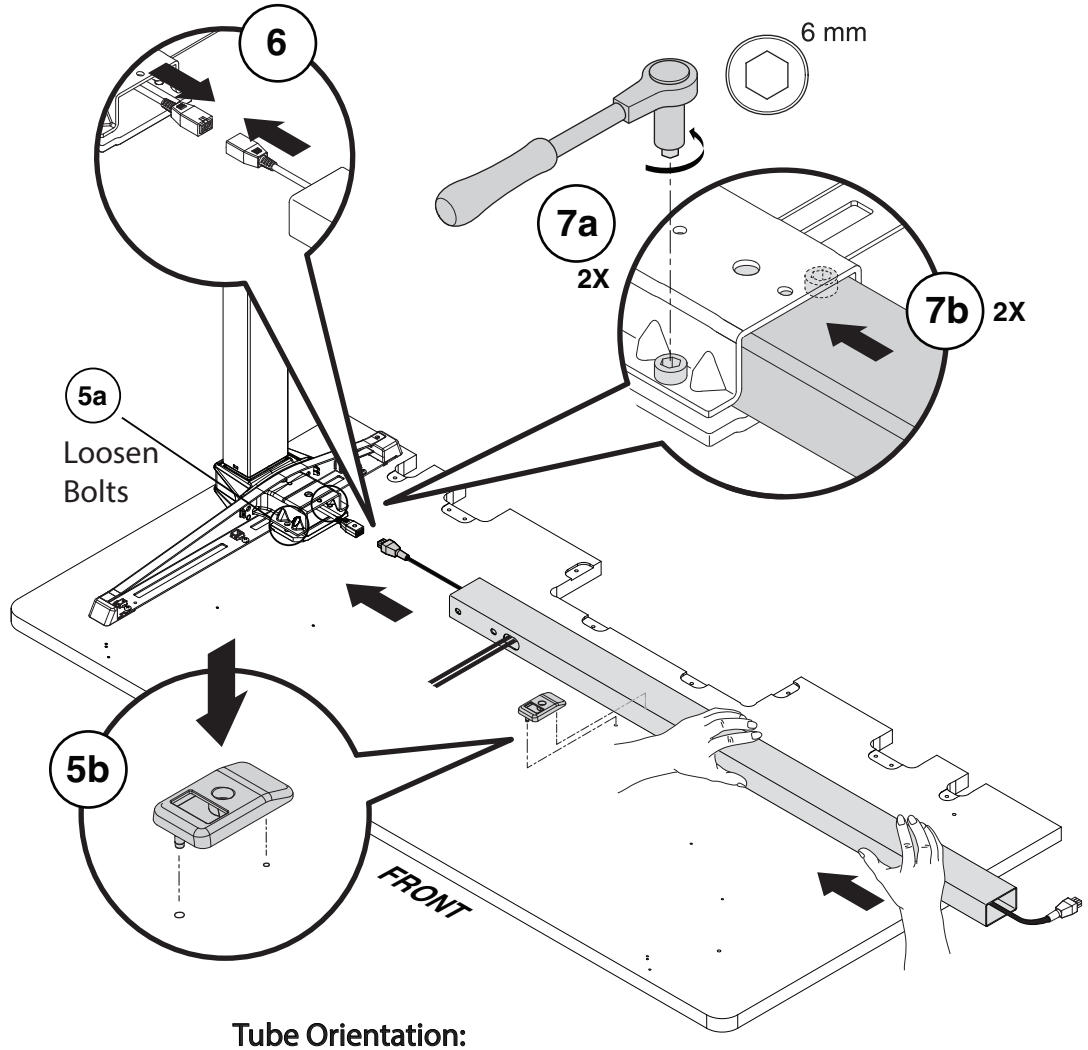

Tube Orientation:
Hole on tube can be placed on the Left or Right Hand side depending on User Preference.

Hole on tube can face front or back. Place towards back if there is no Cable Tray or Basket.

Steelcase®

NOTE: If stabilizer is required and installing at an end of run or on a standalone bench, follow steps on page 29 for assembly prior to step 9.

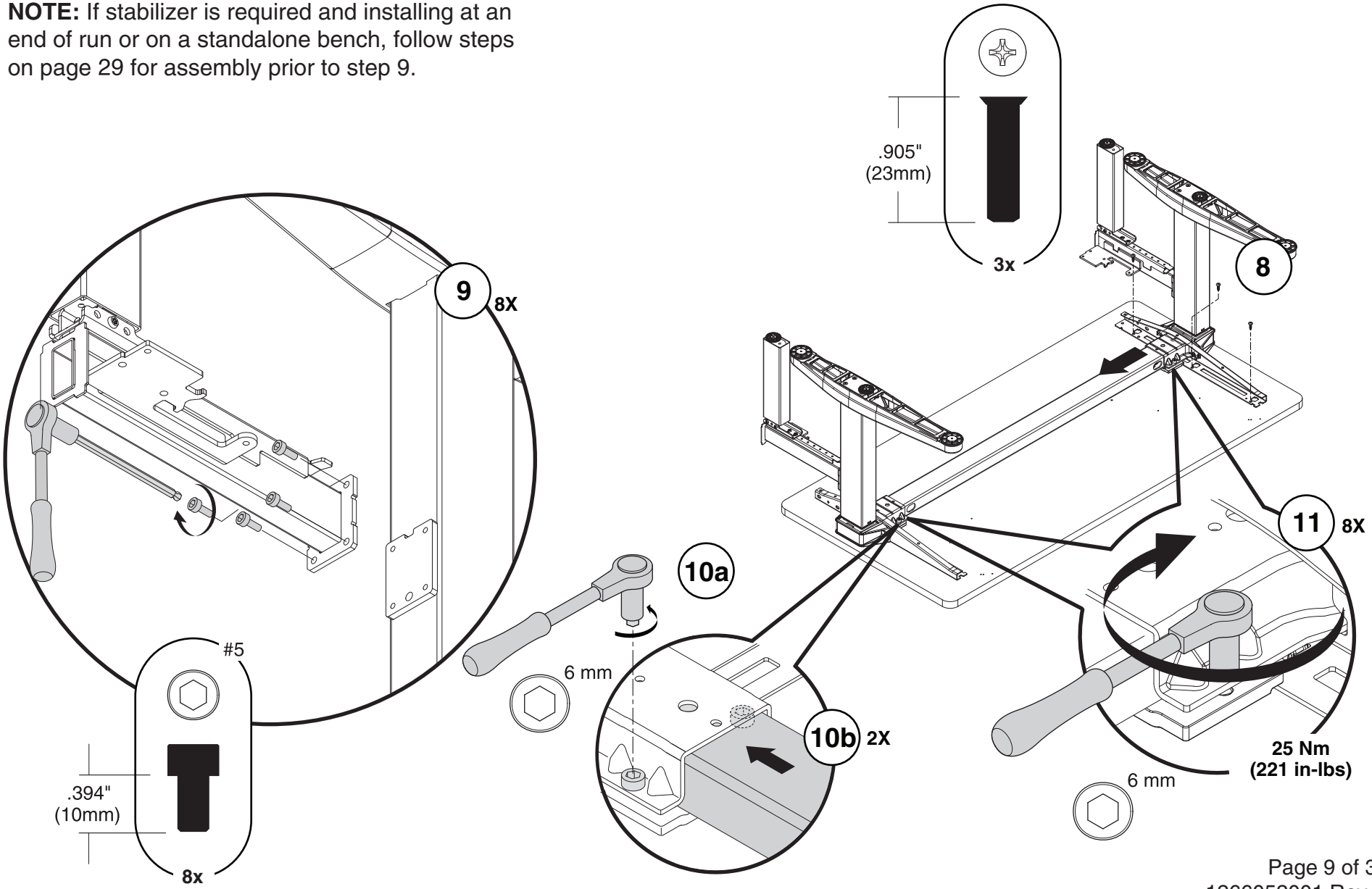

Steelcase®

Placement of Control Box

If you have a Cable Basket or Power Access Door in the Back, place Control Box in the Front of the Frame Tube.

Otherwise, place the Control Box behind the Frame Tube for best knee clearance.

Place Control Box on the same side as the desired User Switch location (Left or Right).

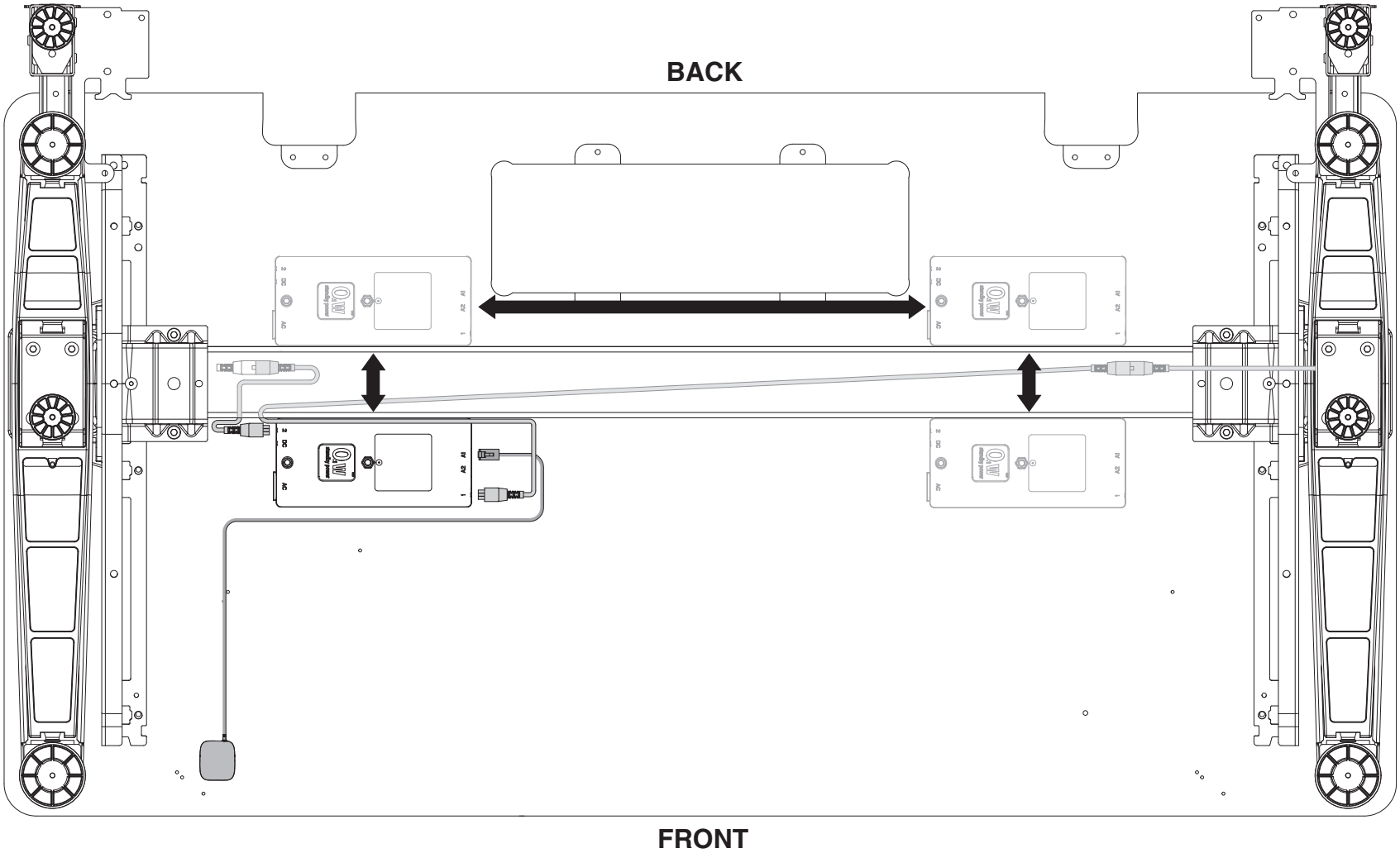

Steelcase®

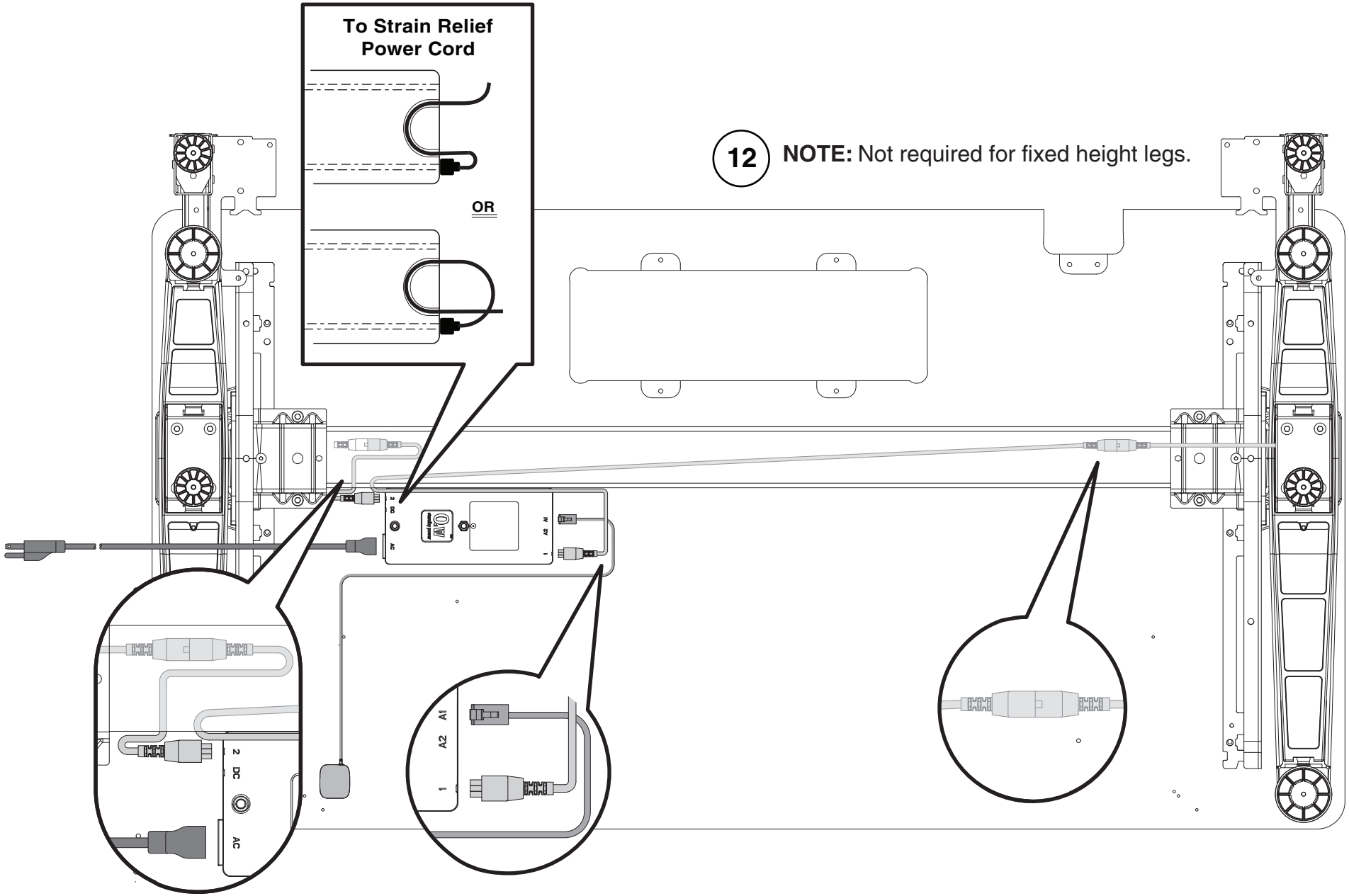
To Strain Relief
Power Cord
OR
12
NOTE: Not required for fixed height legs.
2
DC
AC
A1
A2
1

Steelcase®

NOTE: Steps 13 - 15 not required for fixed height legs.

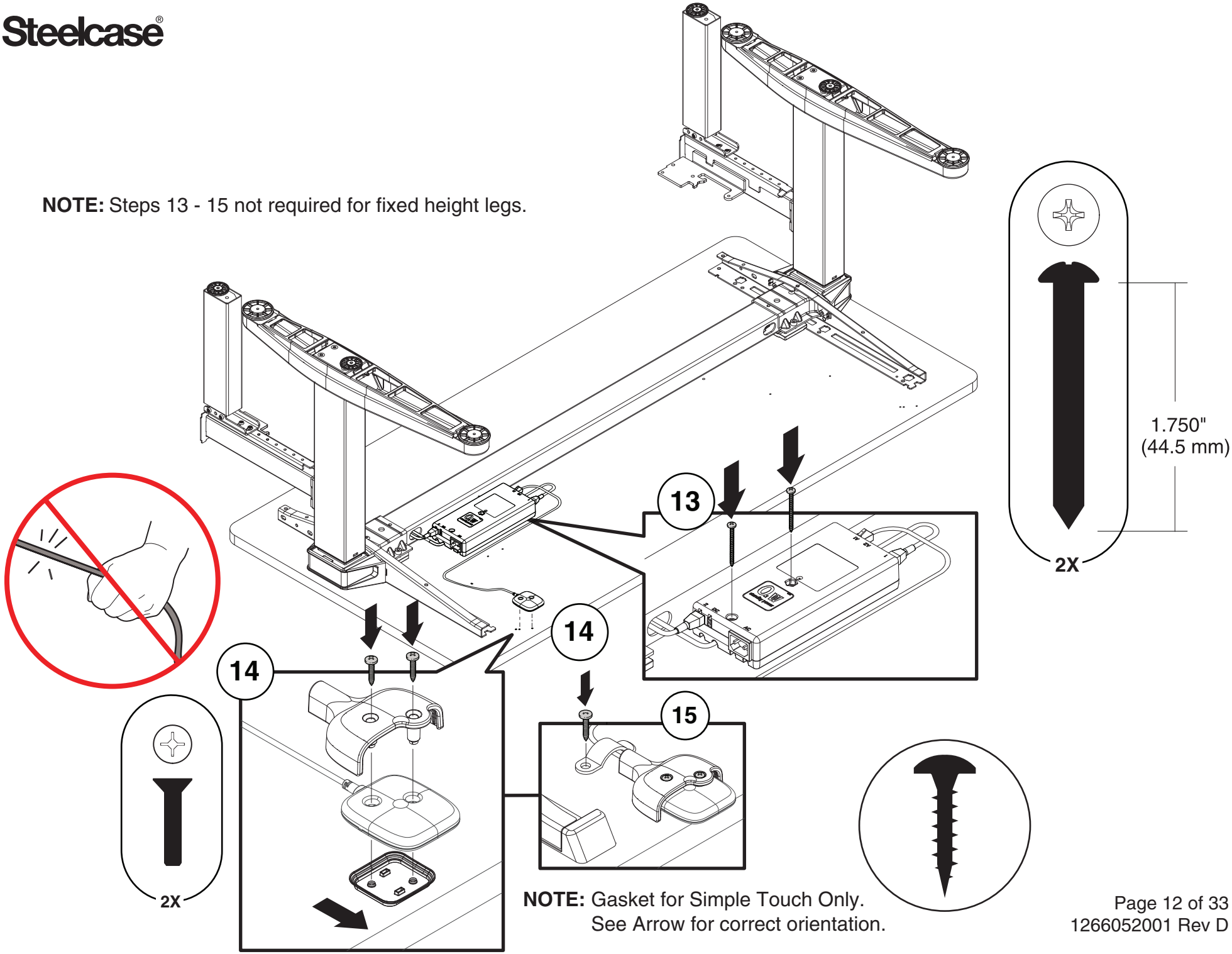

NOTE: Gasket for Simple Touch Only.
See Arrow for correct orientation.

Steelcase®

NOTE: Steps 16 - 20 not required for fixed height legs.

15

16

2X

17

22.6"
or
27.3"

For Active Touch Only:

Tap the Switch. Each time it is pressed, it will toggle between 22.6" and 27.3", the 2 different starting heights.

22.6" = Extended Legs
27.3" = Basic Legs

Once the desired height is achieved, let go of the switch for more than 3 seconds and the setting will stay permanently.

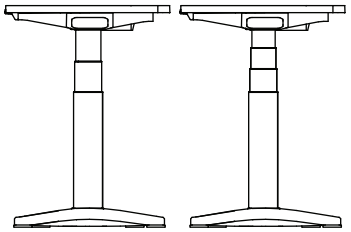

Press down to initialize the desk, holding for 3 seconds.

After initialization, the legs will now adjust vertically.

19

Max.

Min.

20

Extended Leg: 22.6" to 48.7"	
Basic Leg: 27.3" to 46.4"	

NOTE: Extend to full height to check cable clearances.

Steelcase®

NOTE: Step 20 not required for fixed height legs.

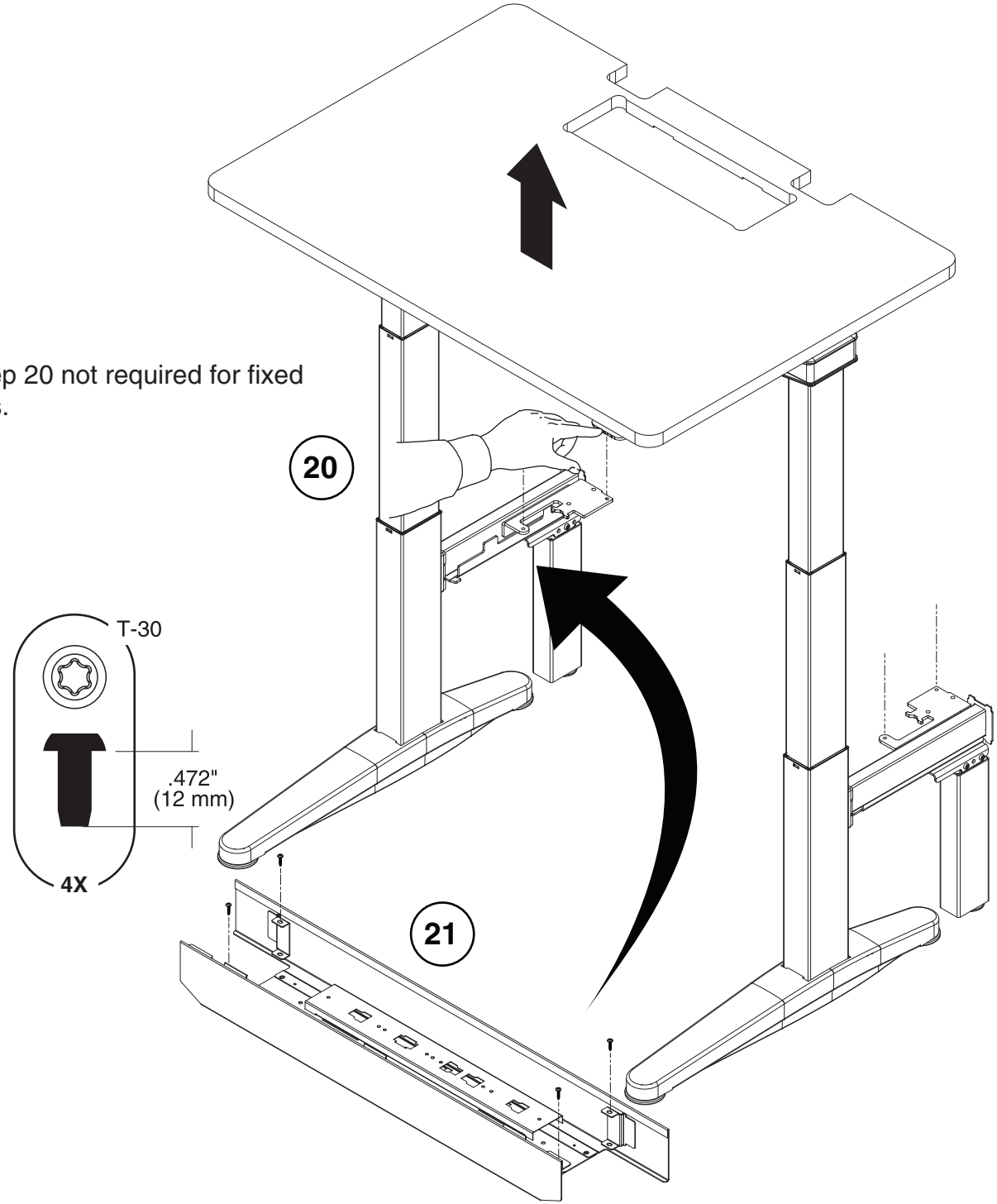

Steelcase®

Power Block Assembly: Modular Power

Standard Capacity = 1 block
High Capacity = 2 blocks

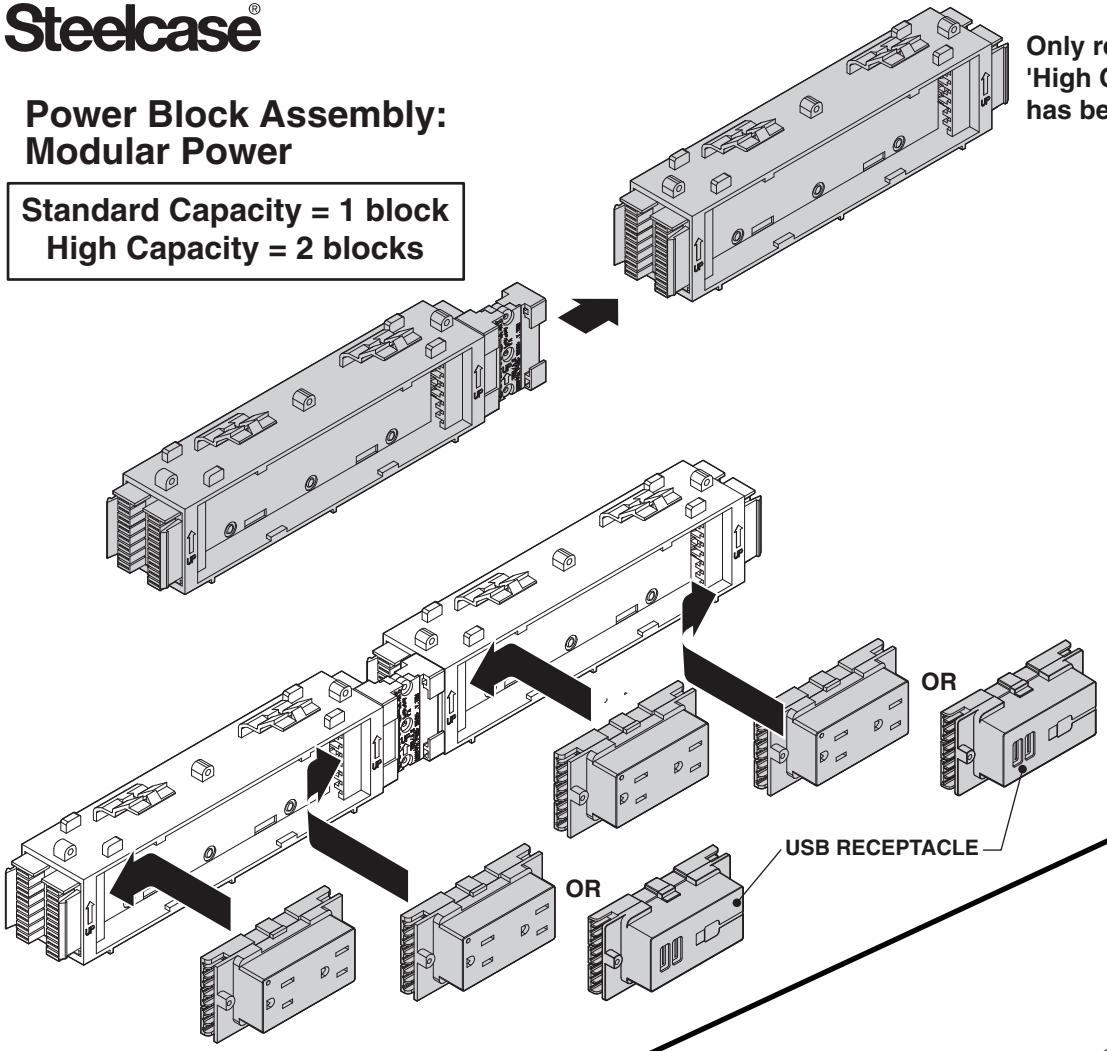

NOTE: This equipment has been tested and found to comply with the limits for a Class A digital device, pursuant to part 15 of the FCC rules. These limits are designed to provide reasonable protection against harmful interface when the equipment is operated in a commercial environment. This equipment generates, uses and can radiate radio frequency energy and, if not installed and used in accordance with the instruction manual, may cause harmful interference to radio communications. Operation of this equipment in a residential area is likely to cause harmful interference in which case the user will be required to correct the interference at his own expense.

Power Block Assembly: Hardwire (continue to Page 16)

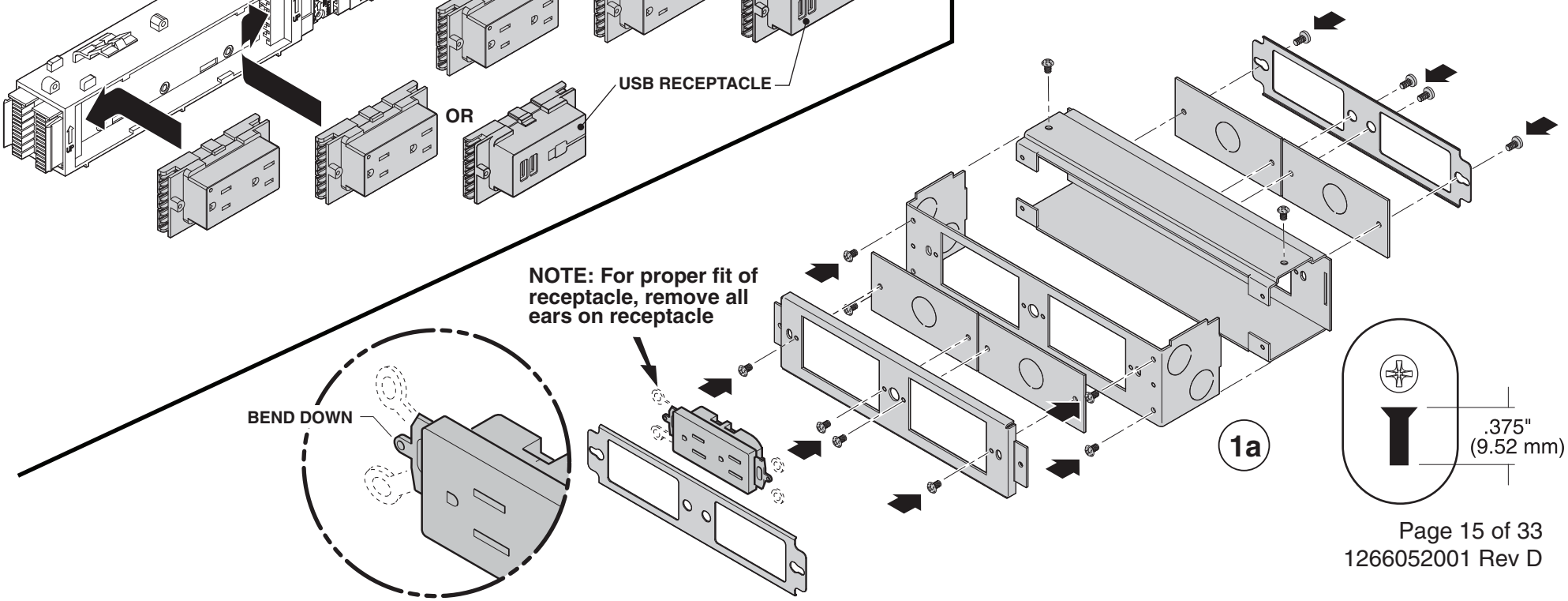

Steelcase®

Modular Version

NOTE: If receptacles are not required inside a power block, make sure to apply a receptacle cover to ALL open ports.

Two power blocks shown. Single power block installs in left or right position. Only on 34" size will it be centered.

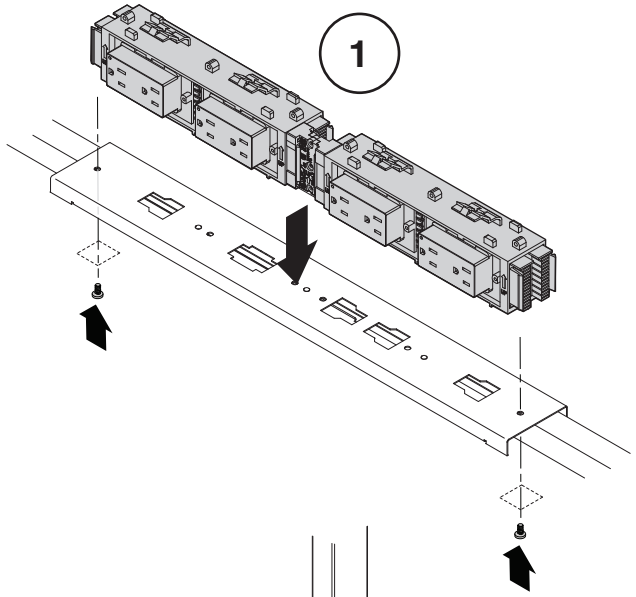

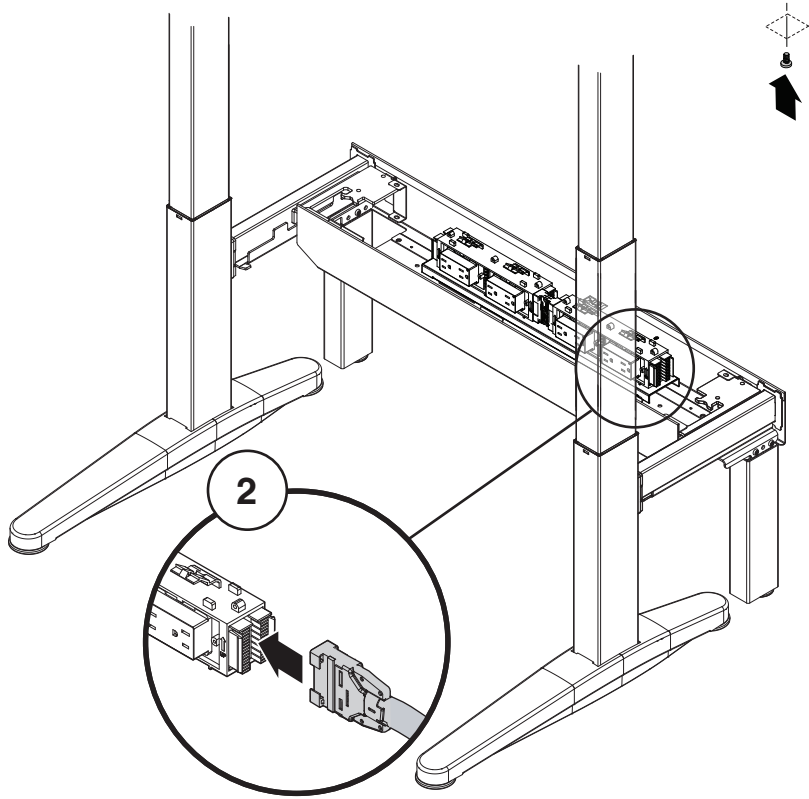

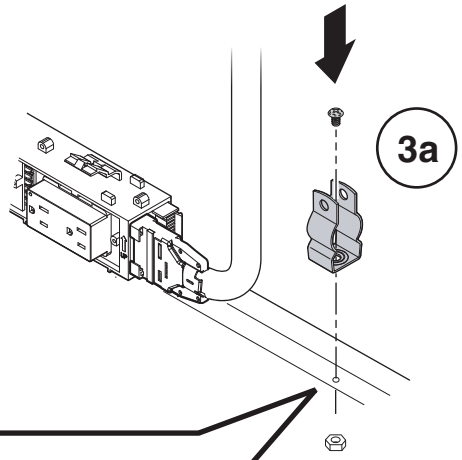

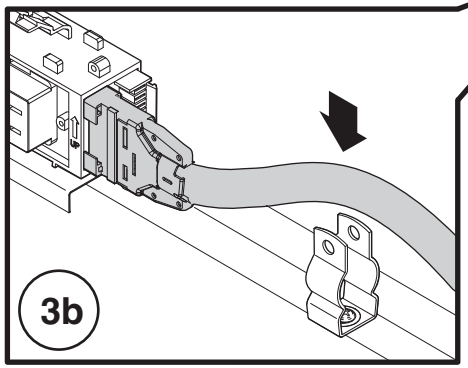

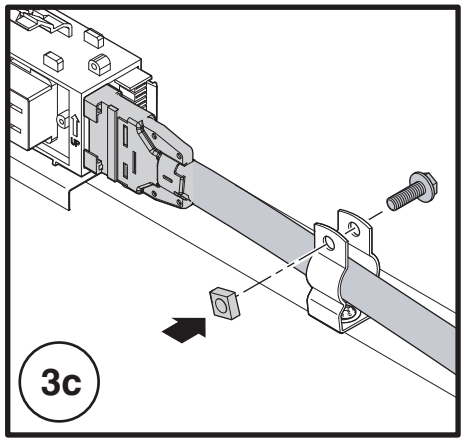

NOTE: Steps 3a through 3c are also required on all Power-In feeds.

Steelcase®

Hardwire Option

Two hardwire boxes shown. Single power block installs in left or right position. Only on 34" size will it be centered.

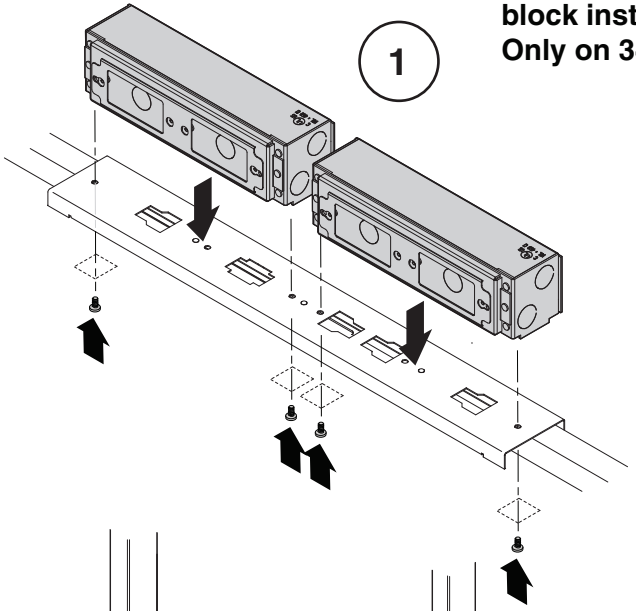

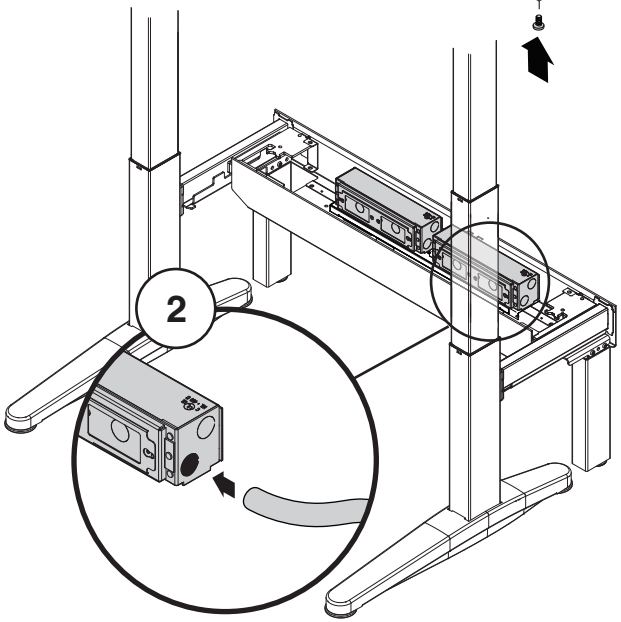

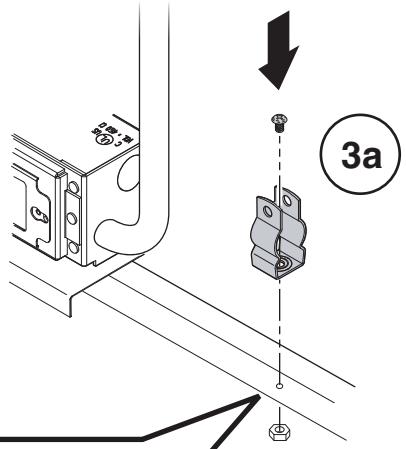

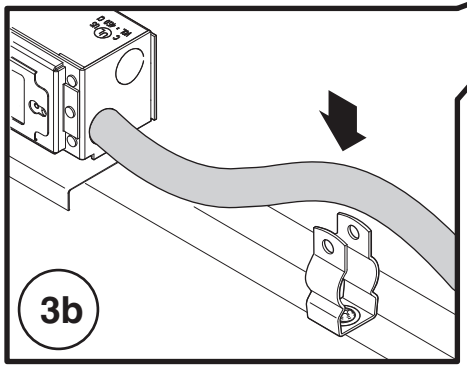

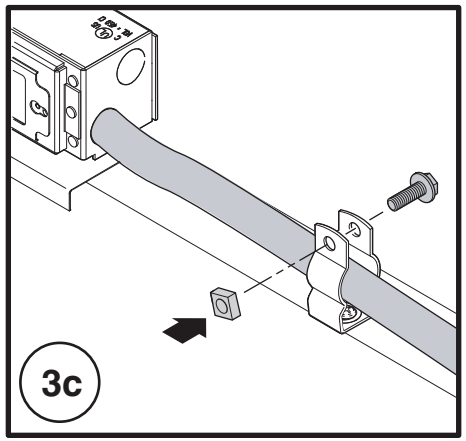

WARNING: All electrical installations should be done by a qualified person in accordance with codes and regulations applicable at the installation site. Circuits should be checked for proper voltage. Note Chicago Only: Must be hard wired under authority of a permit by a contractor licensed in the City of Chicago.

NOTE: Steps 3a through 3c are also required on all Power-In feeds.

Steelcase®

Bench-to-Bench Attachment

If stabilizer post is required and installing with a bench-to-bench connector, complete step 1 then follow steps on page 29 for assembly prior to step 2b.

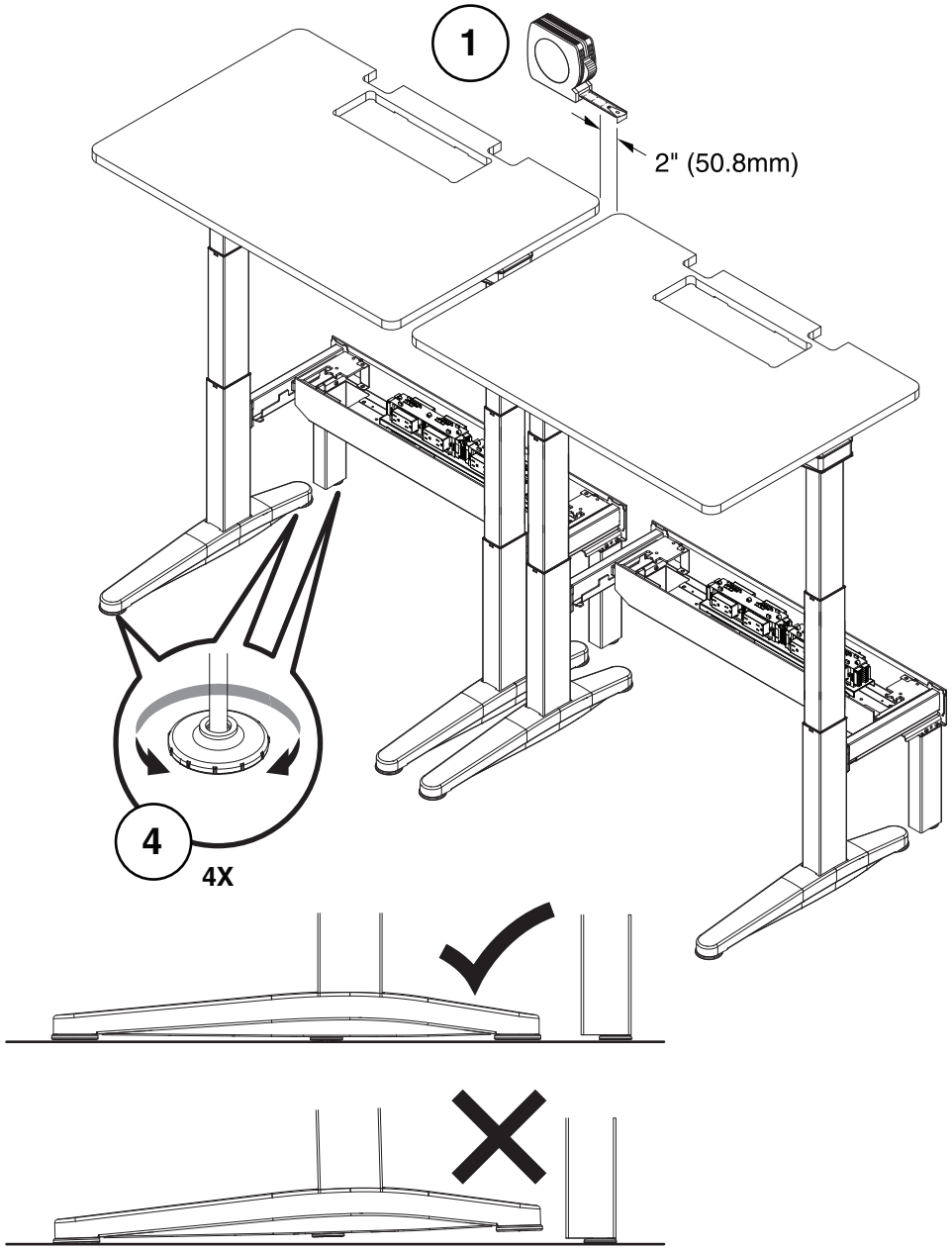

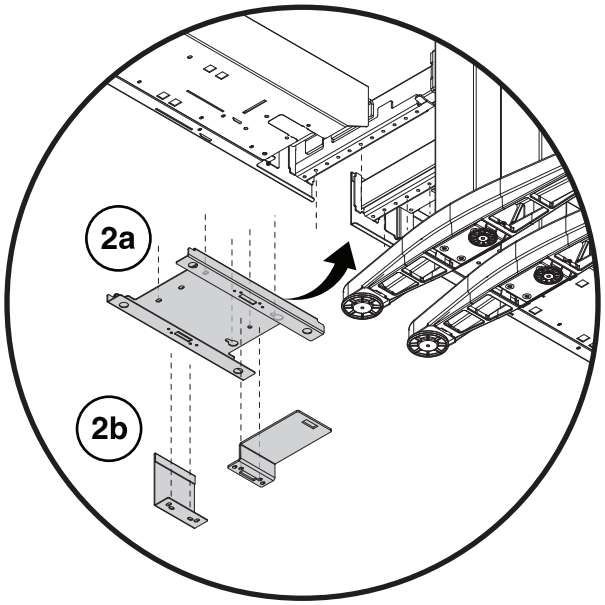

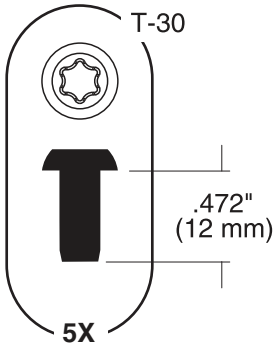

5X
Used on connector.

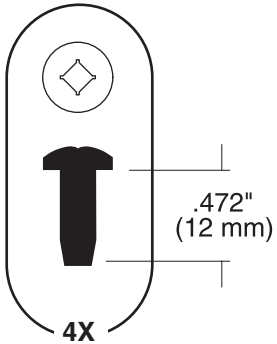

4X
Used for trim pieces.

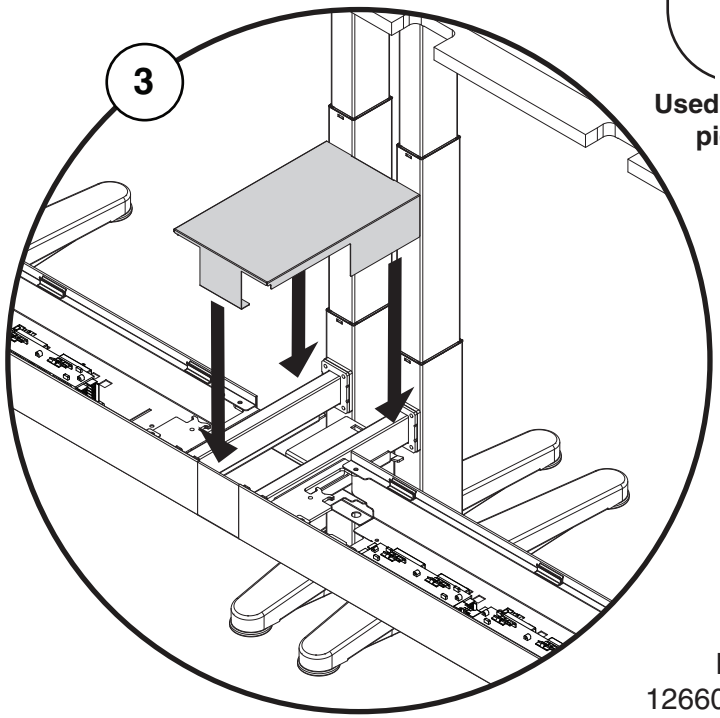

Steelcase®

Bench-to-Bench Power

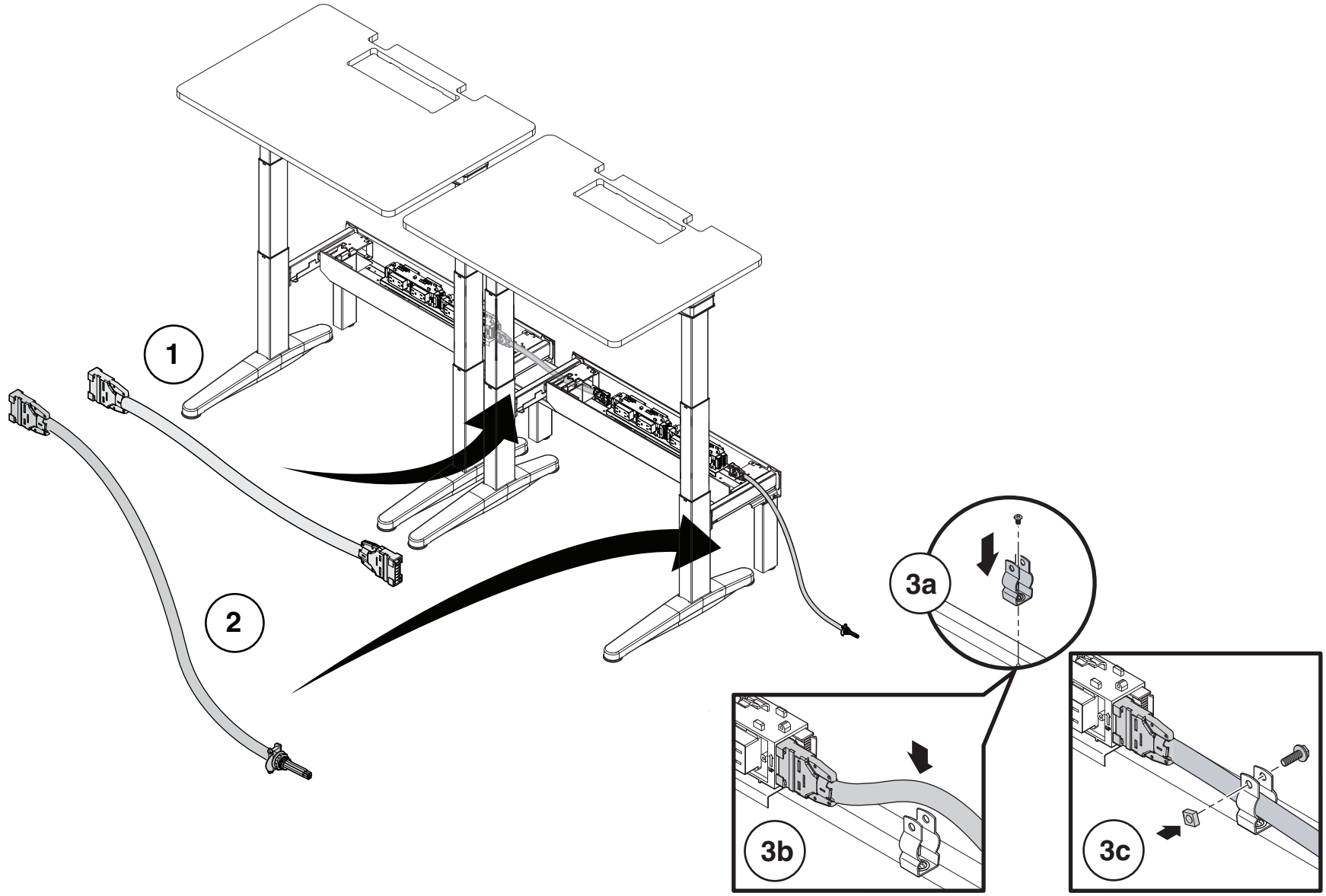

Steelcase®

New York Power In-Feed

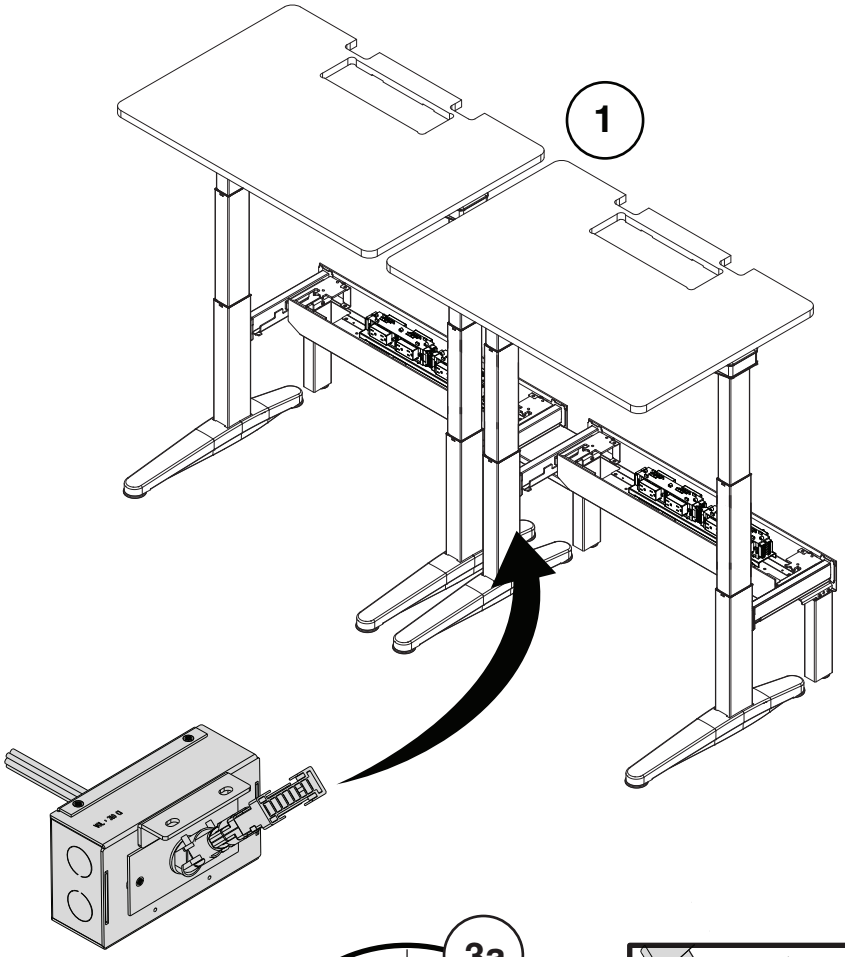

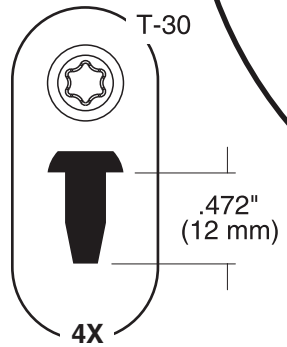

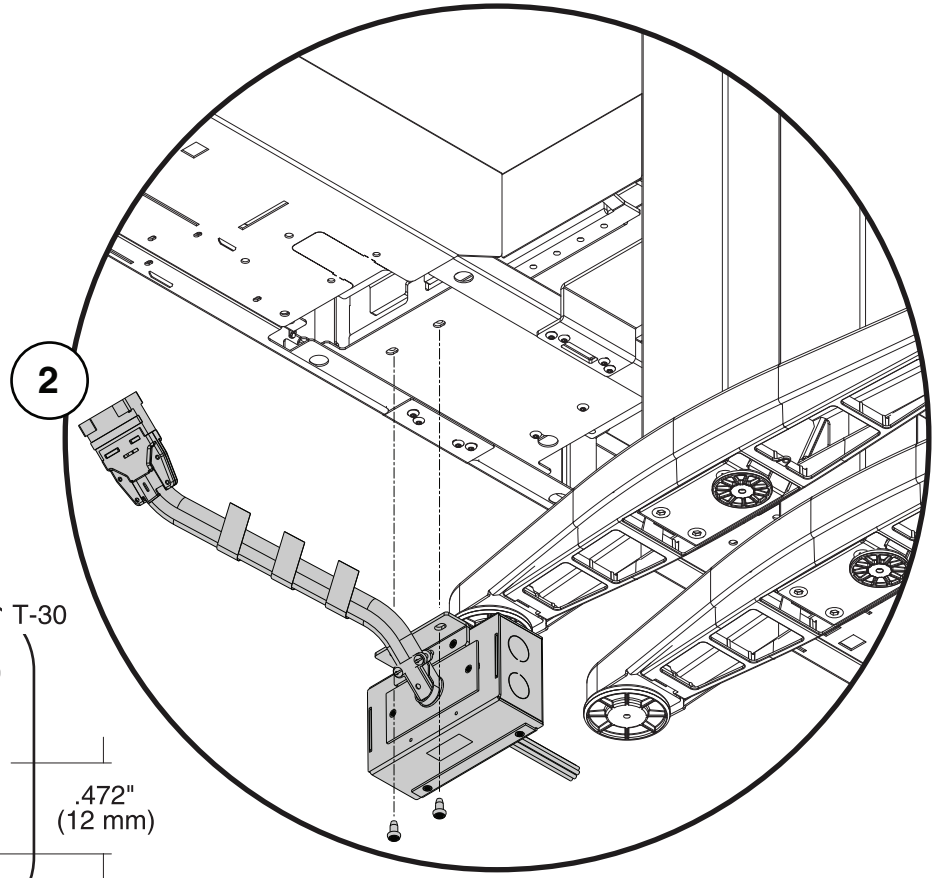

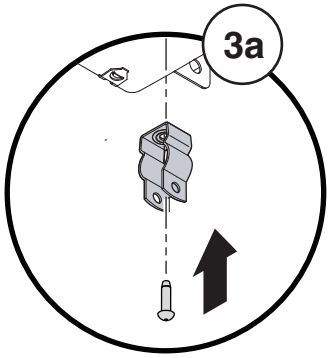

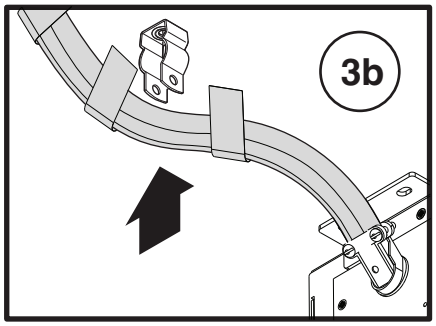

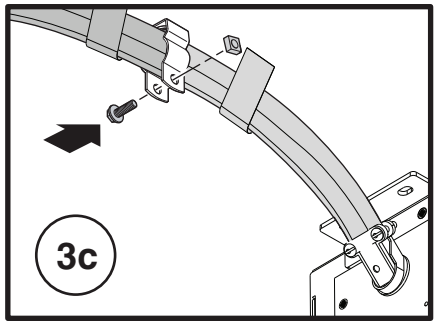

Steelcase®

Optional Data Management

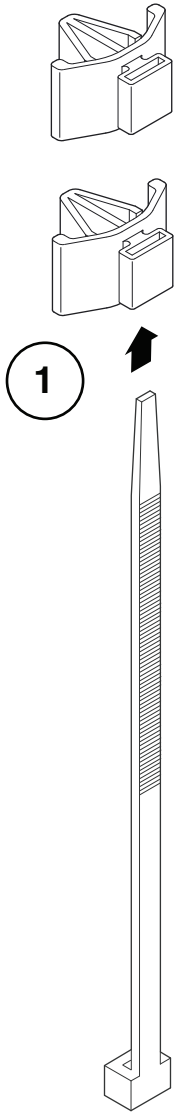

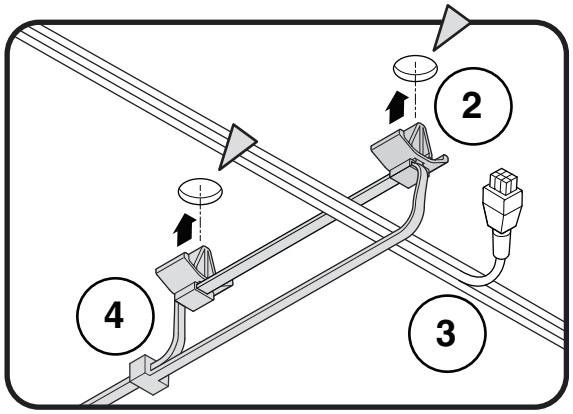

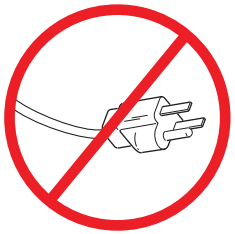

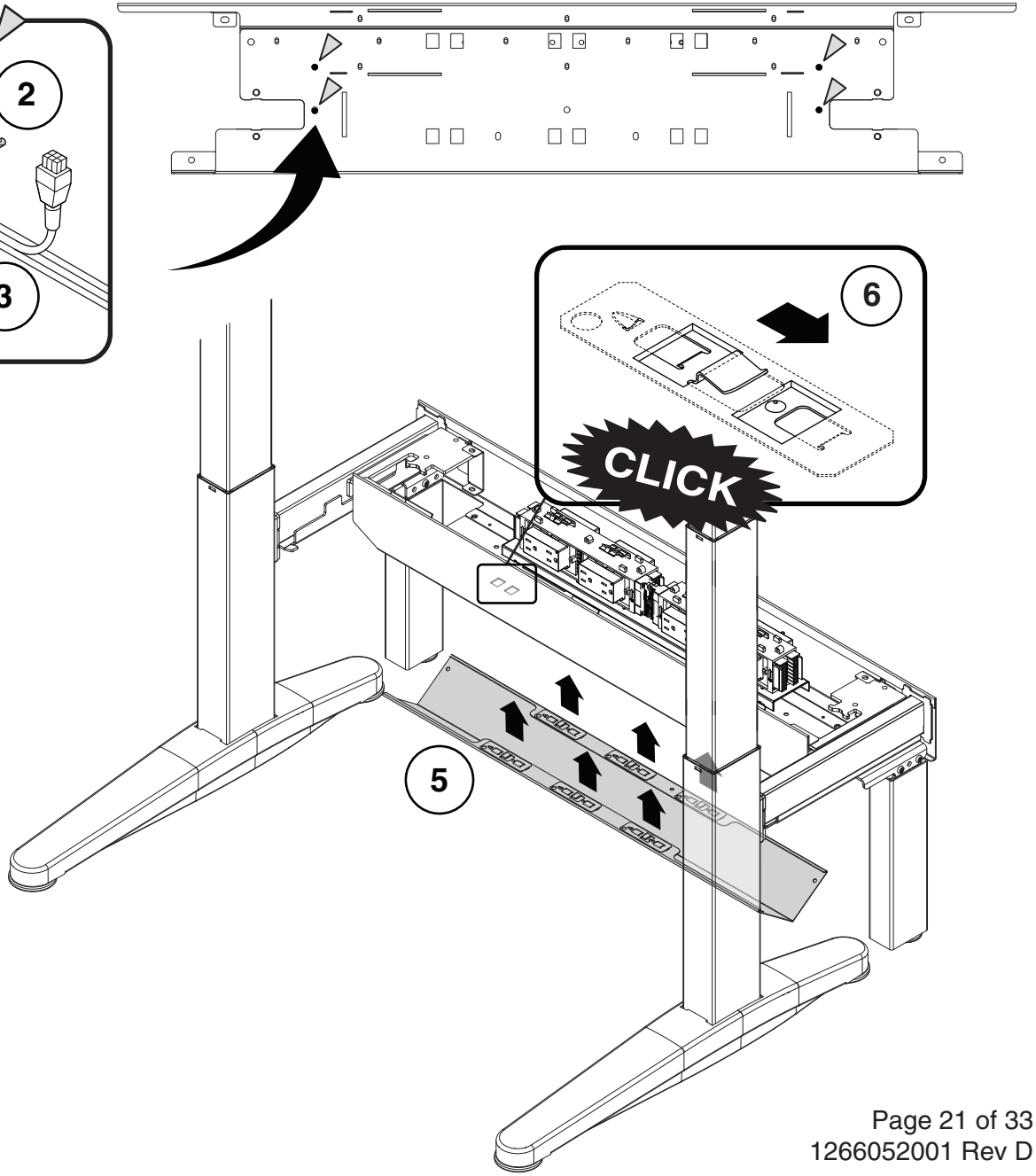

Steelcase®

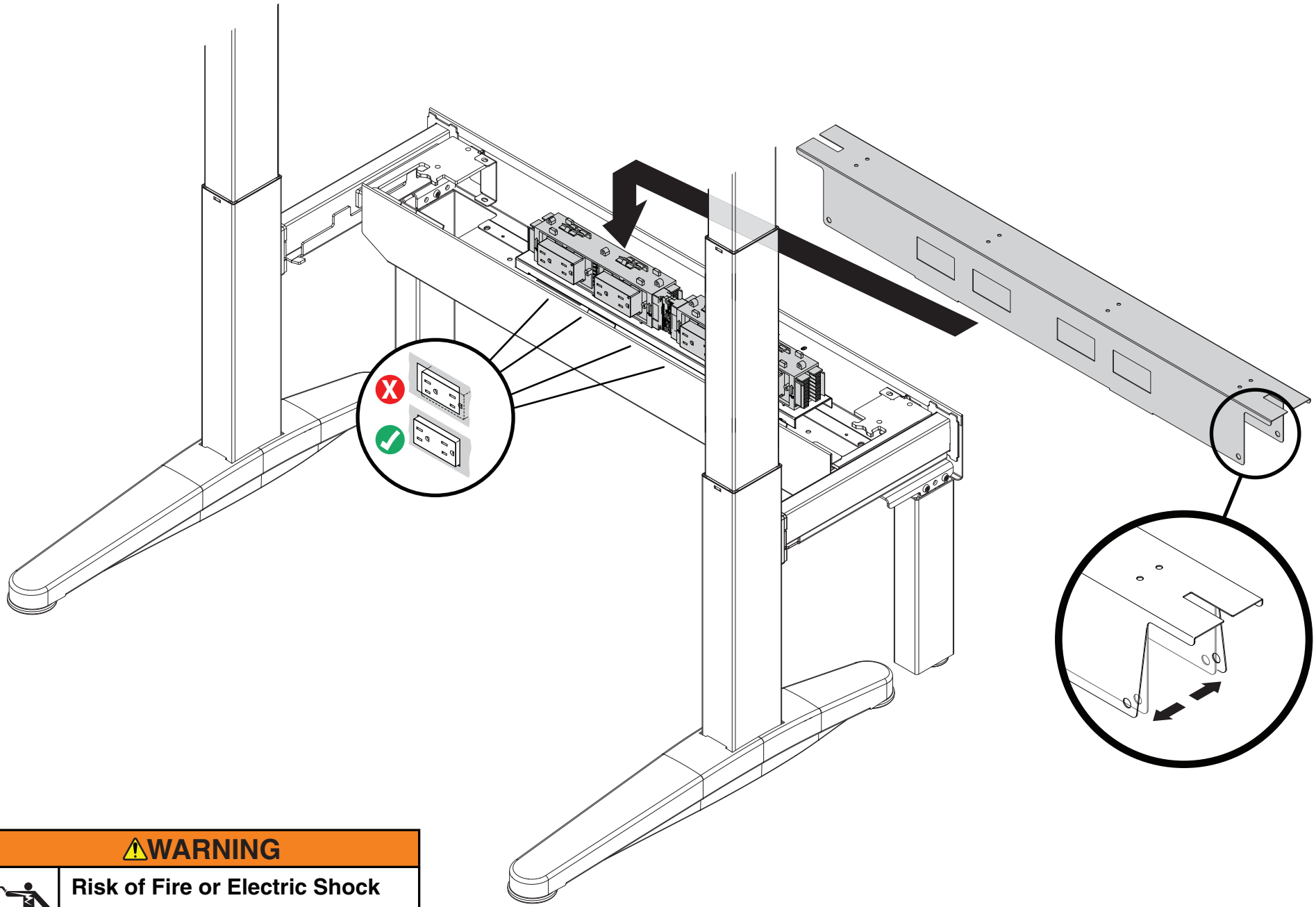

⚠WARNING

Risk of Fire or Electric Shock

Receptacles must protrude from cover openings when correctly installed.

Steelcase®

Optional Data Box

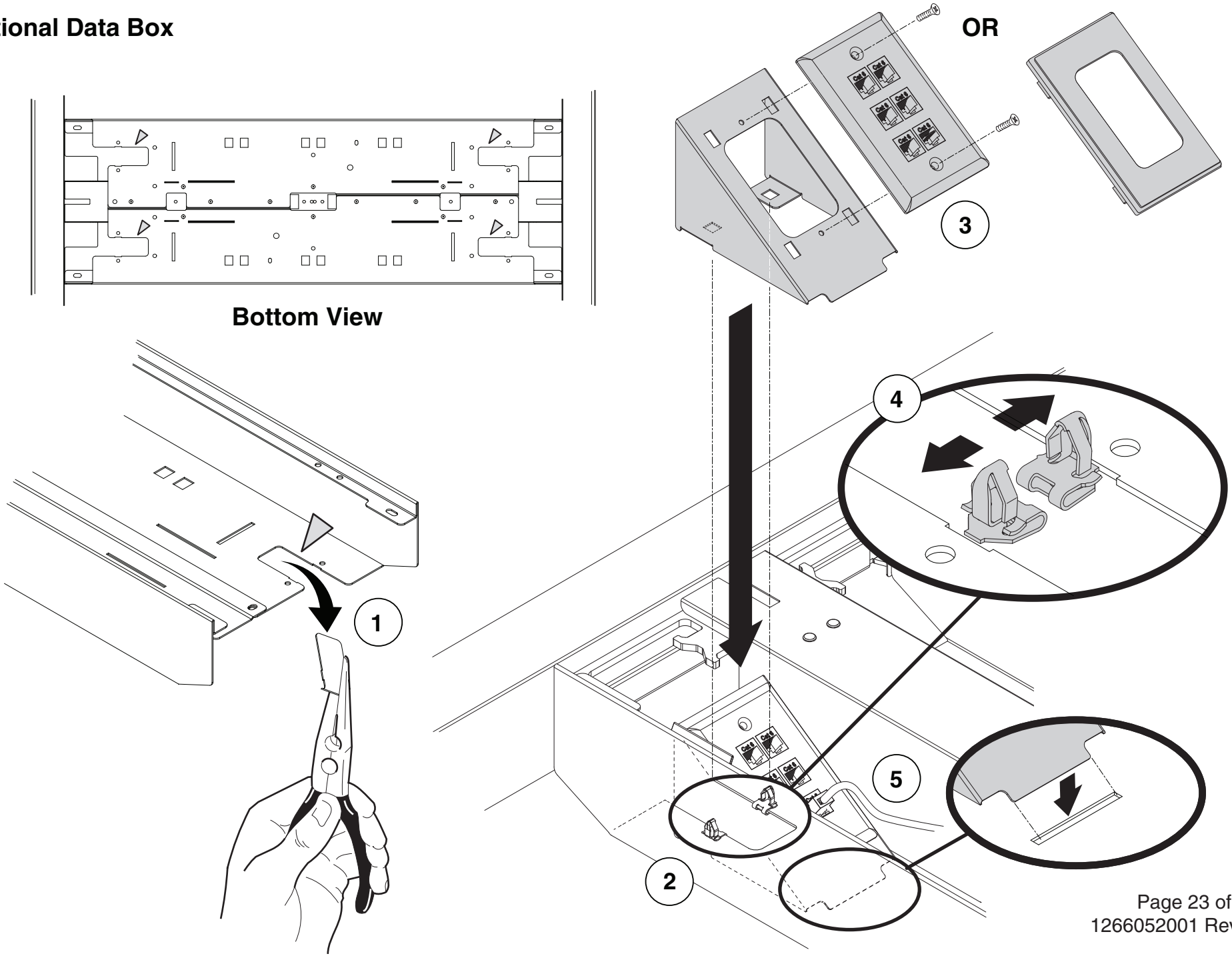

Steelcase®

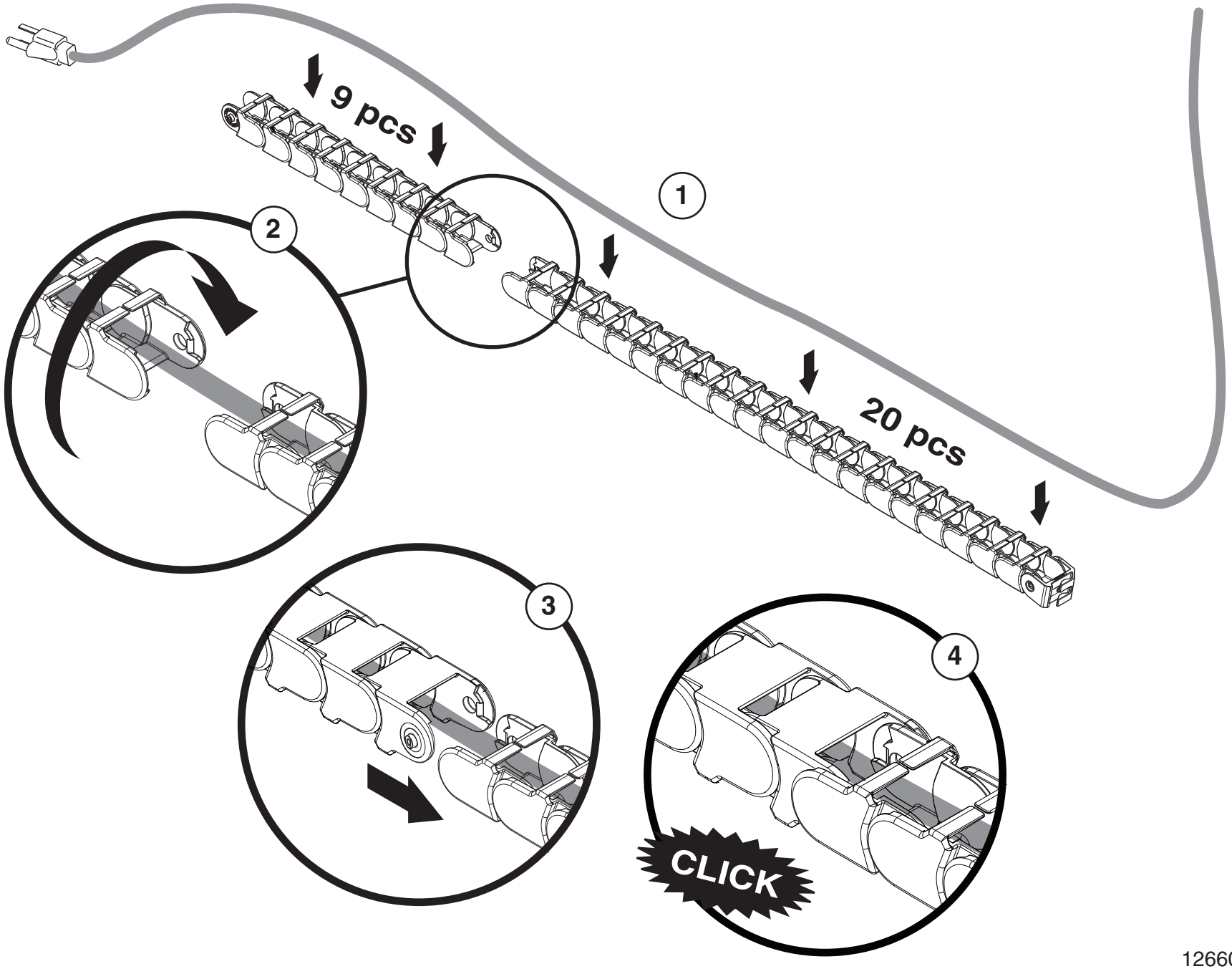

Steelcase®

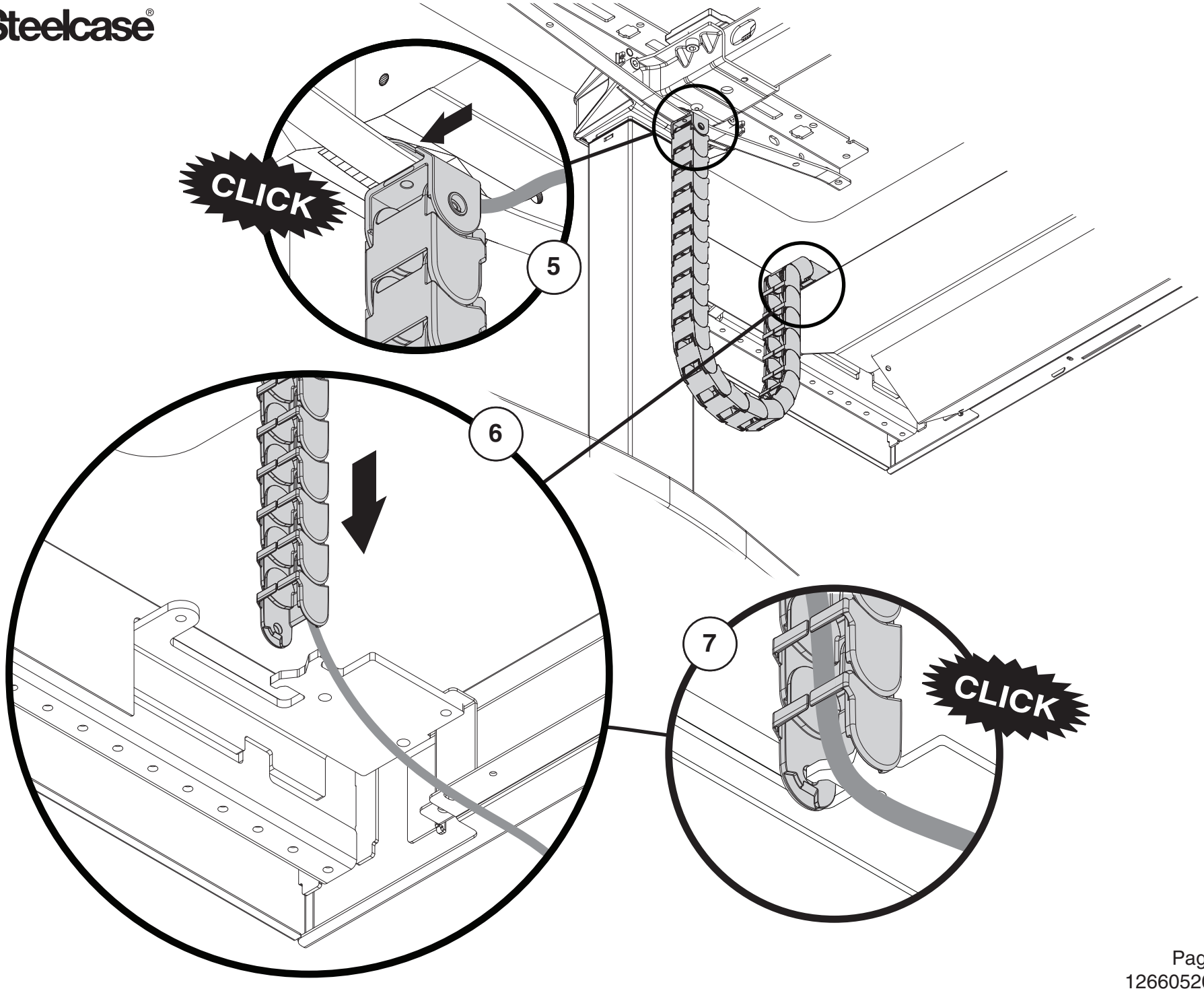

Steelcase®

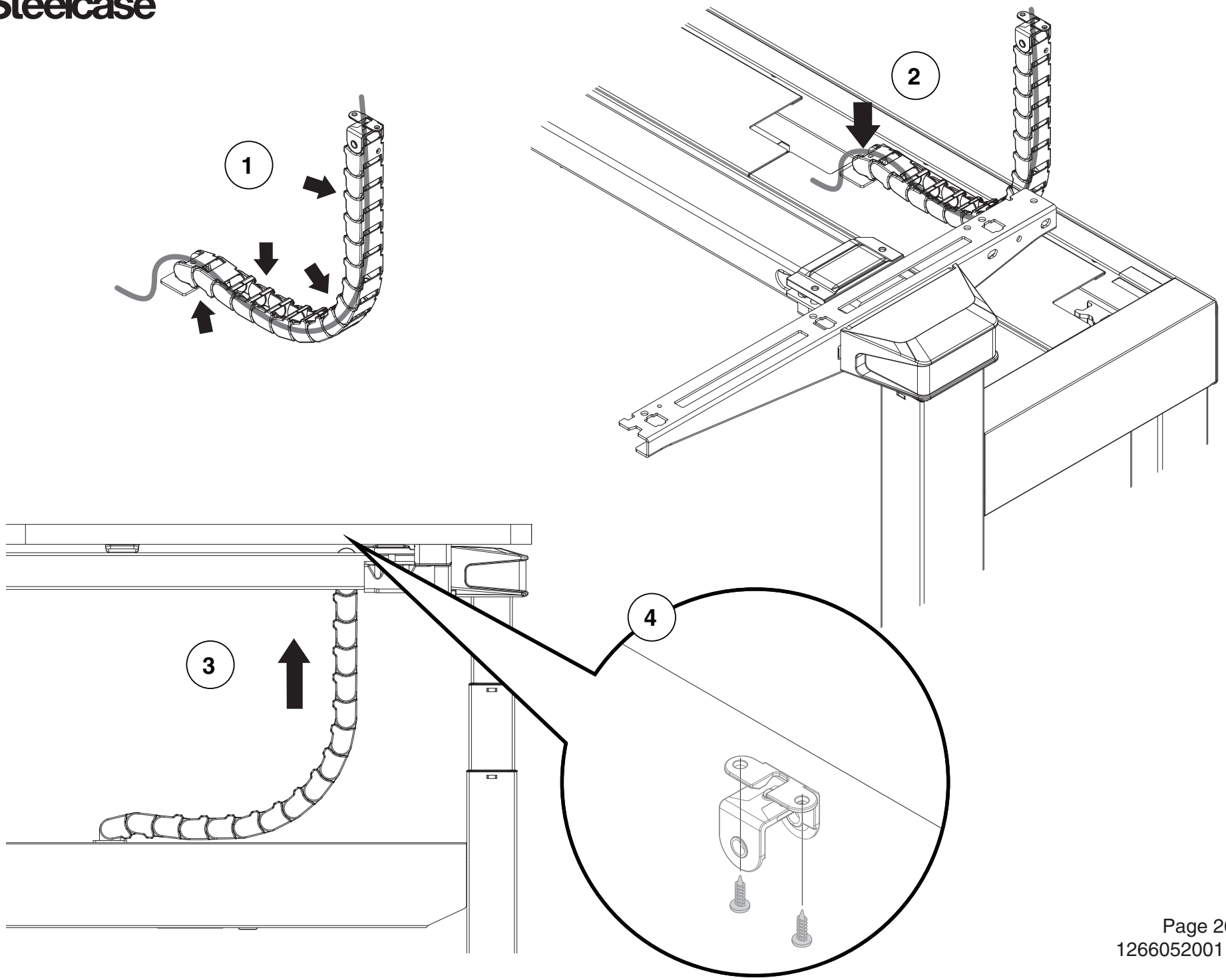

Steelcase®

Optional Integrated Rail (If Applicable)

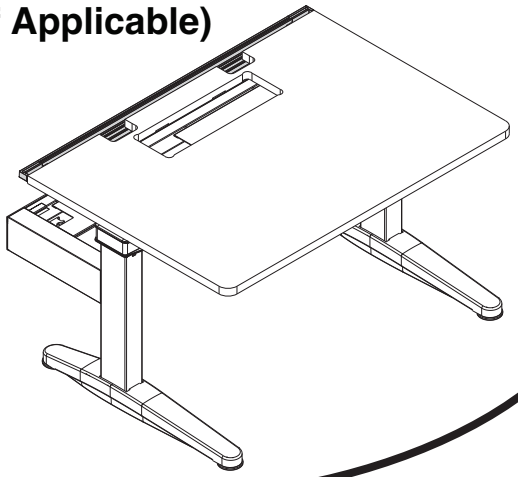

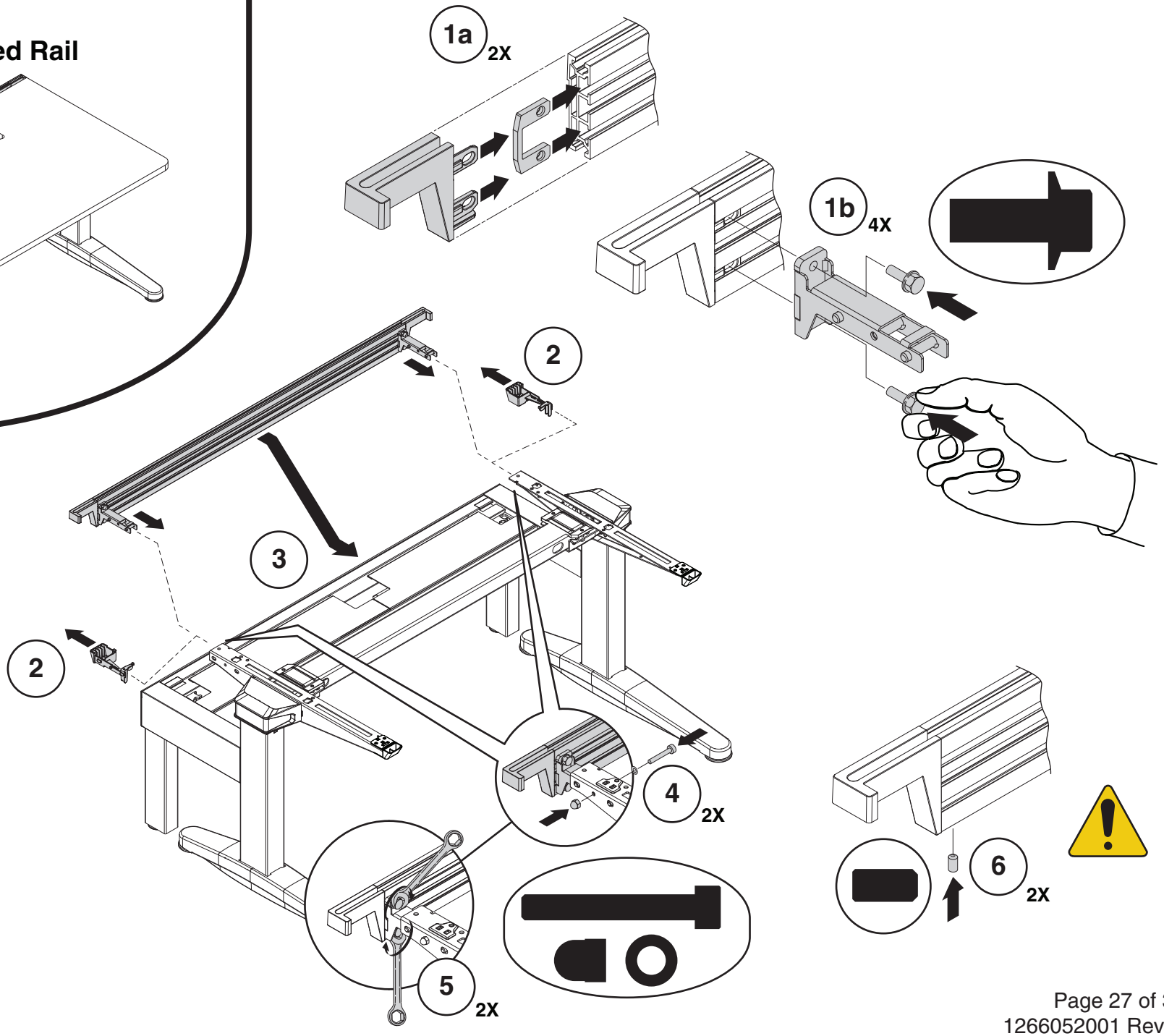

Steelcase®

Optional Power & Data Access Door (If Applicable)

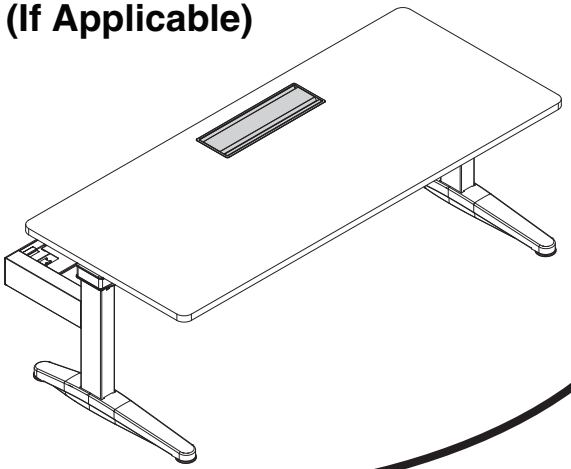

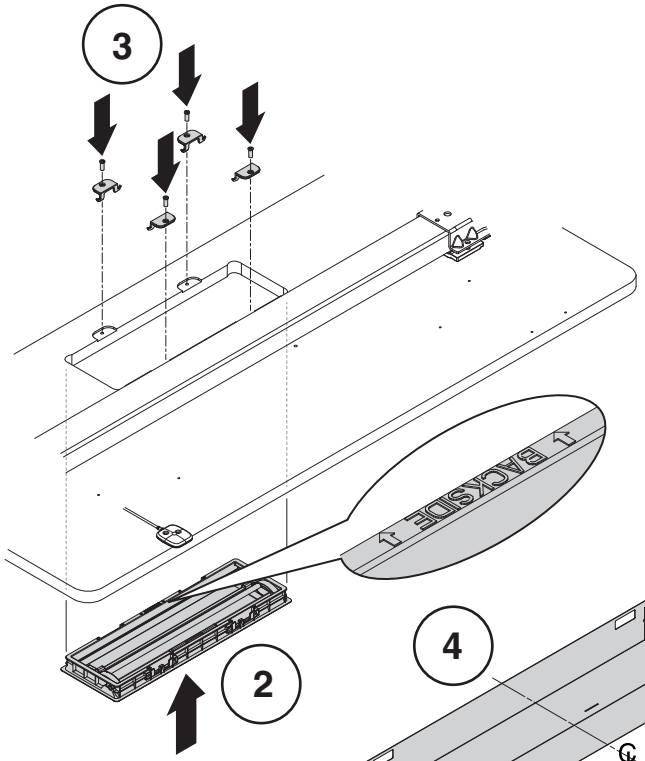

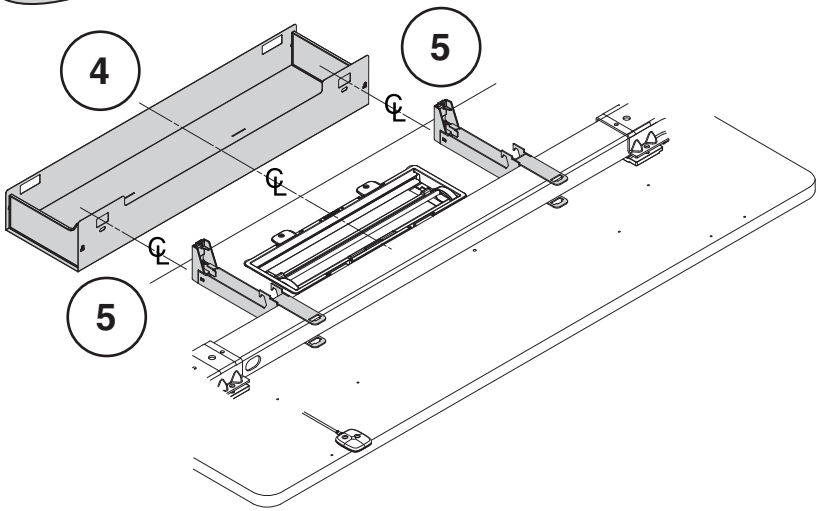

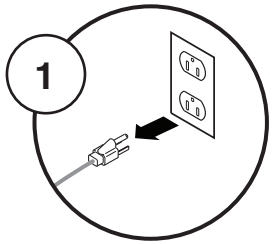

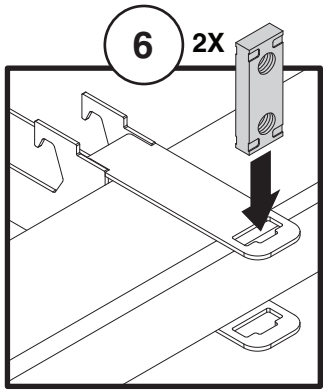

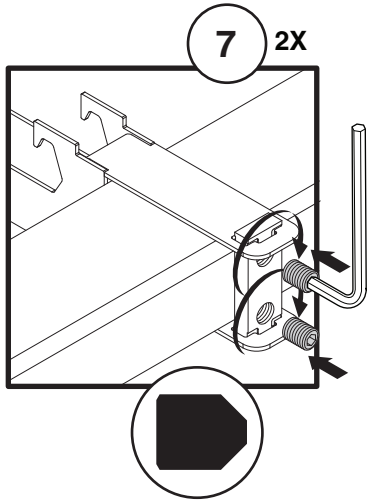

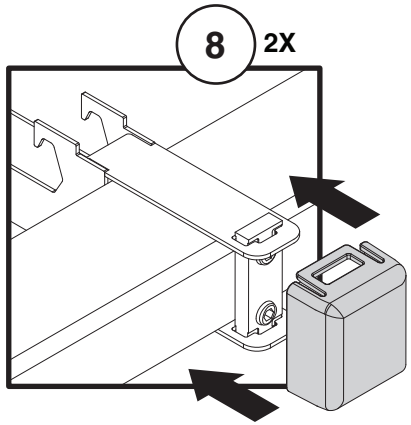

Steelcase®

Optional Power & Data Access Door (cont.)

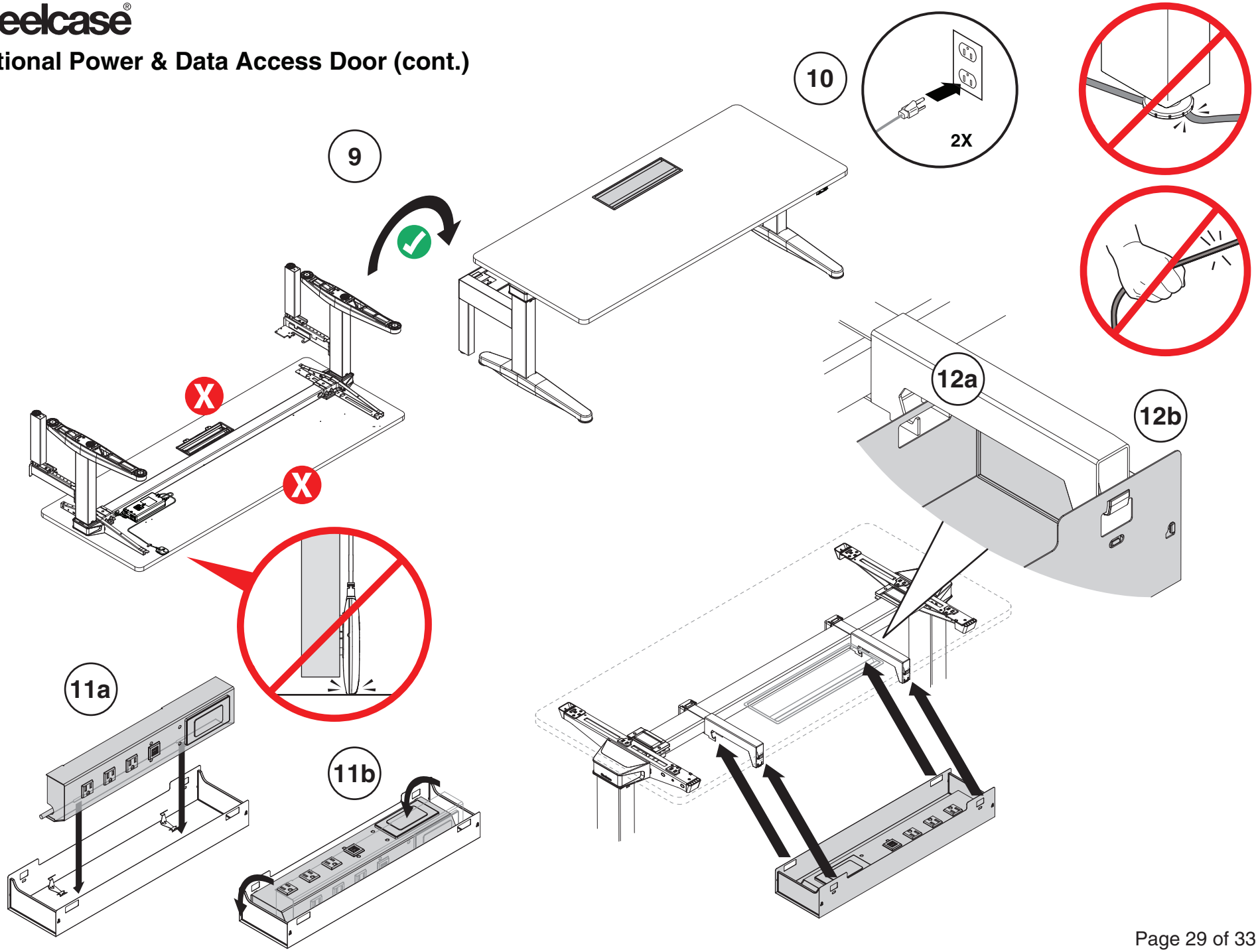

Steelcase®

Stabilizer Post

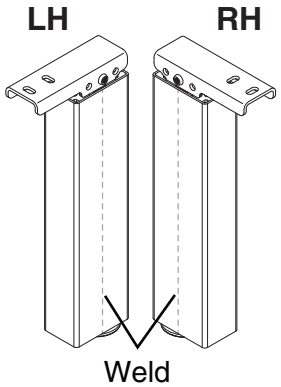

When installing at an inline connection:

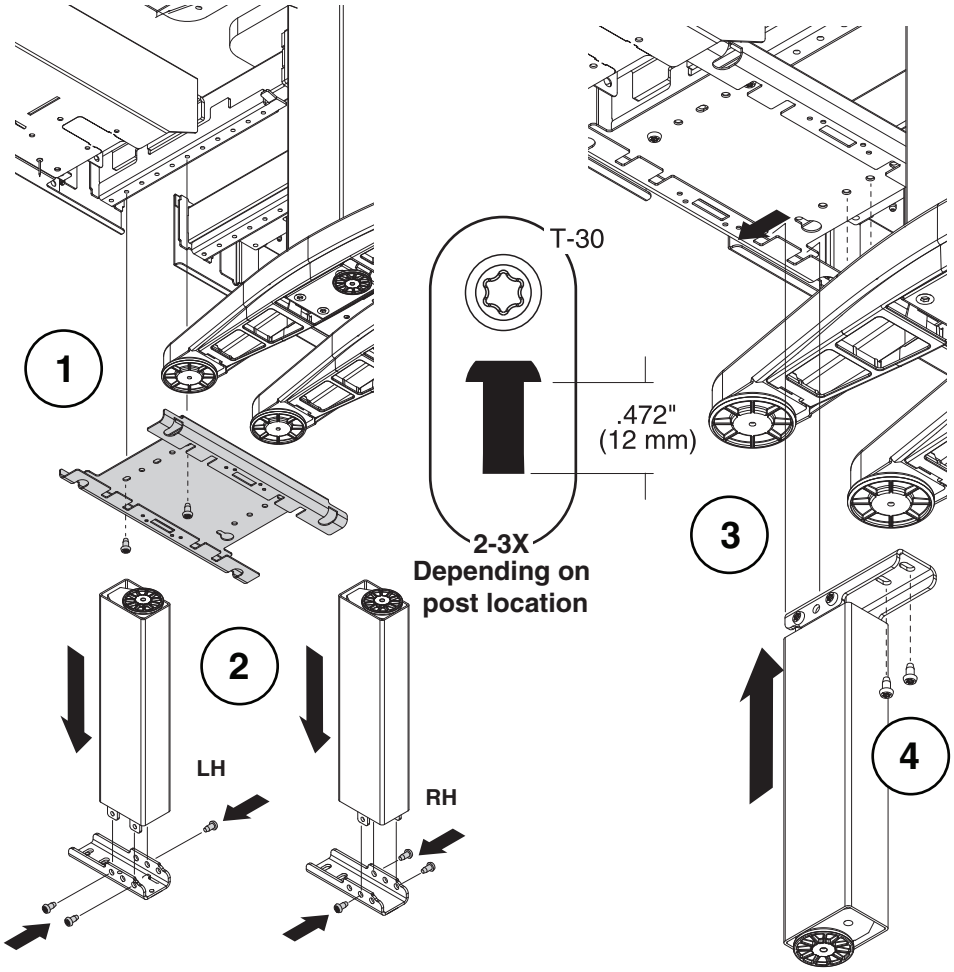

When installing at end of run:

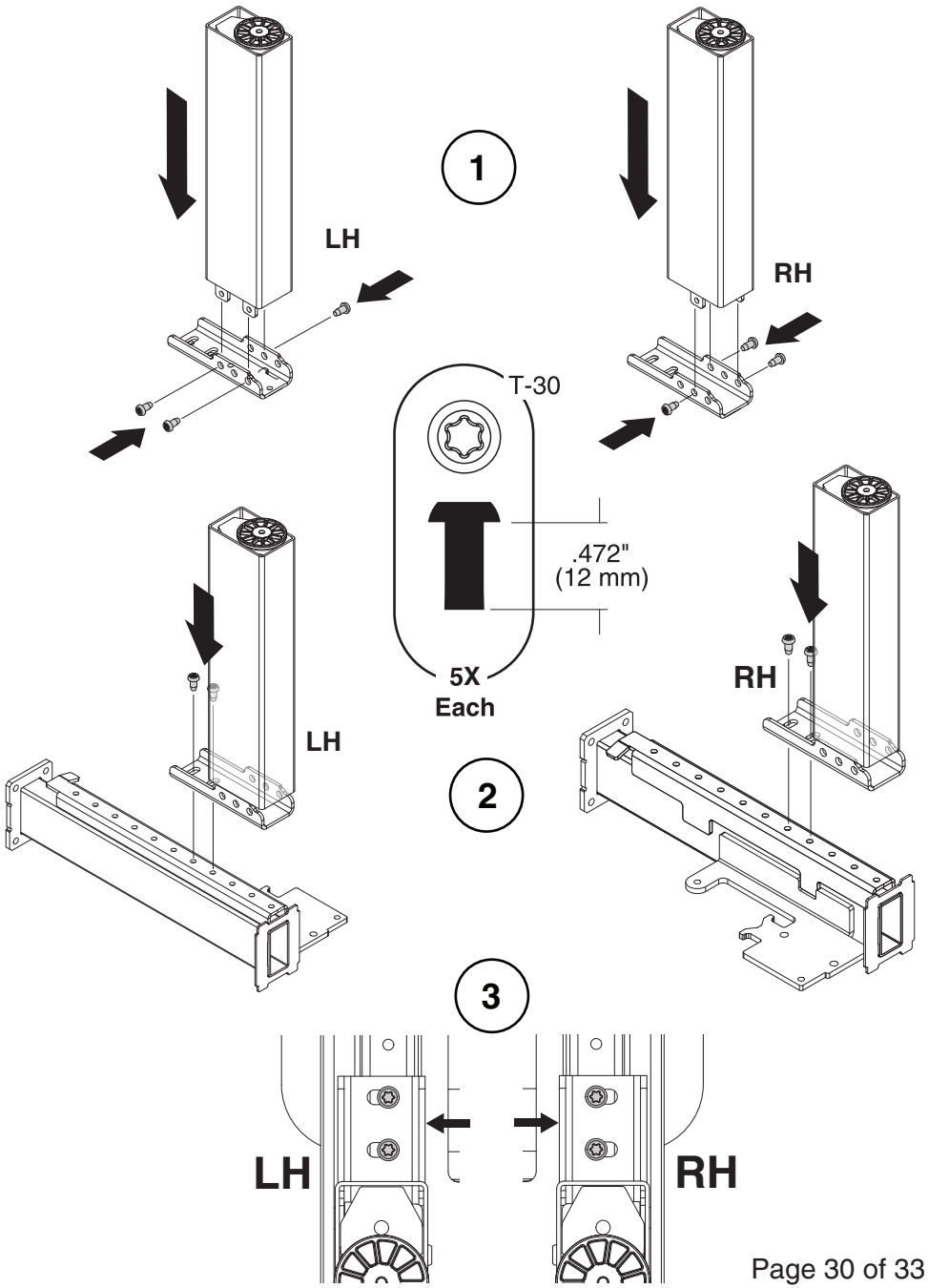

Steelcase®

Center Screen (required for Active Touch Controller)

Note: Only if glass screens are ordered.
See Assembly Direction #1222669 Glass Screen AD

NOTE: Active Touch controller requires installation of center screen for safe operation

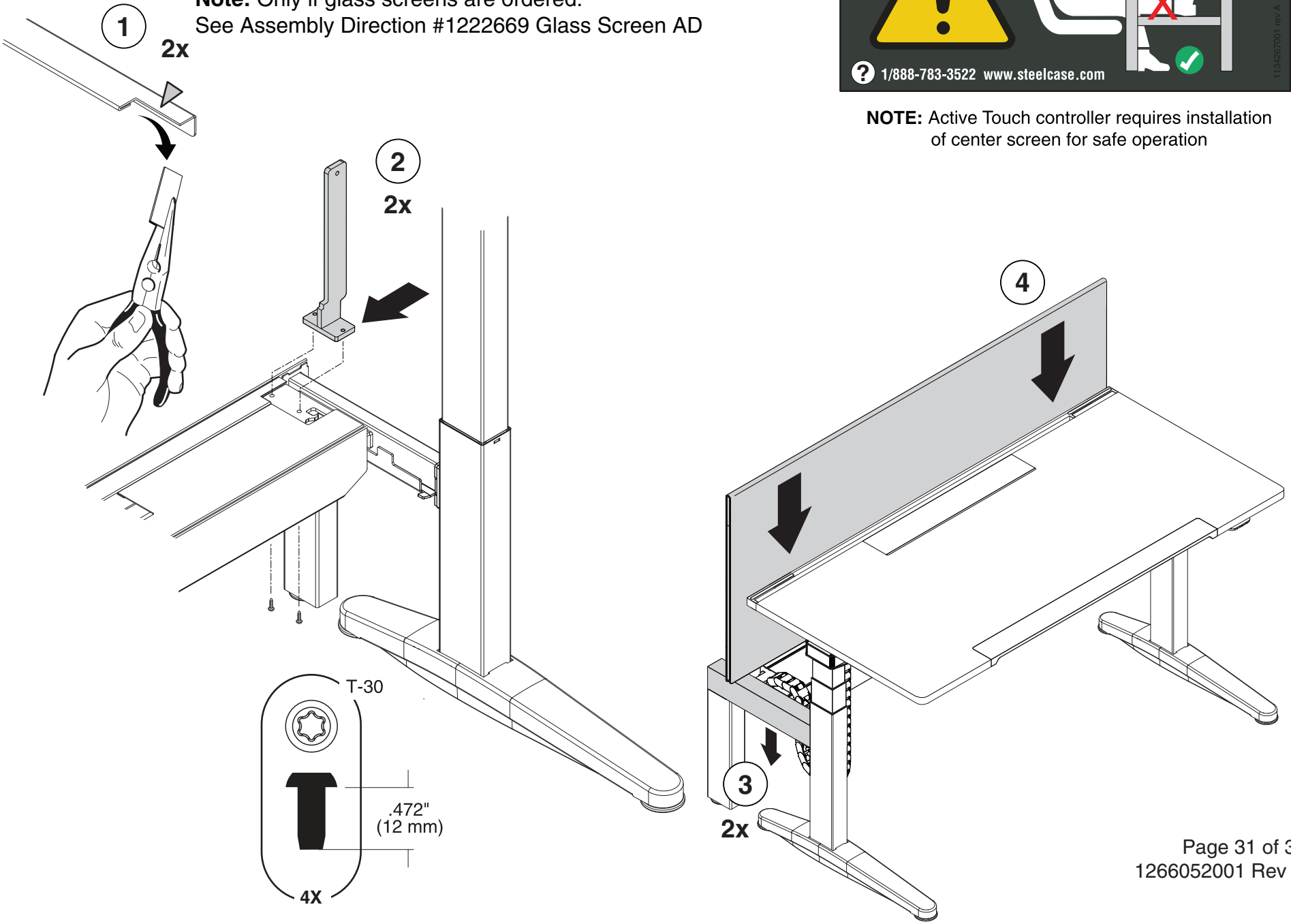

Steelcase®

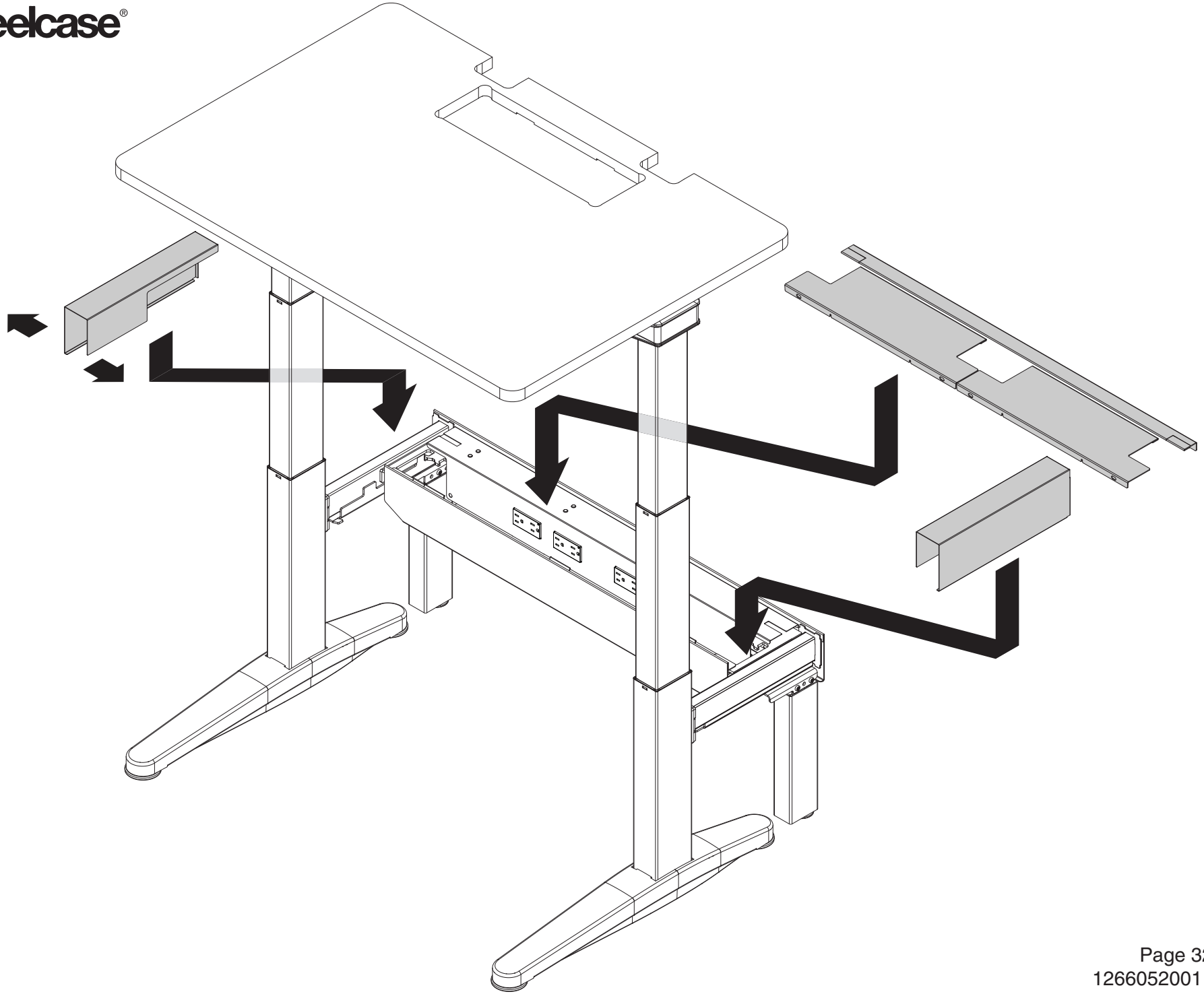
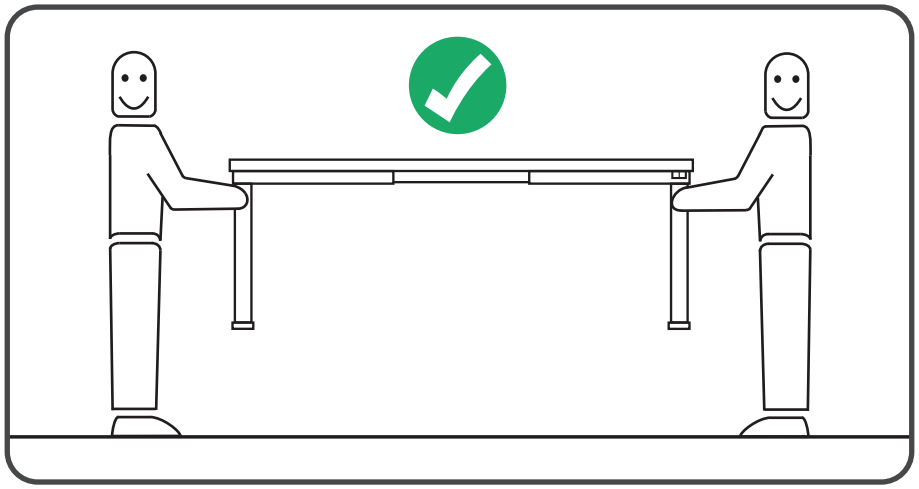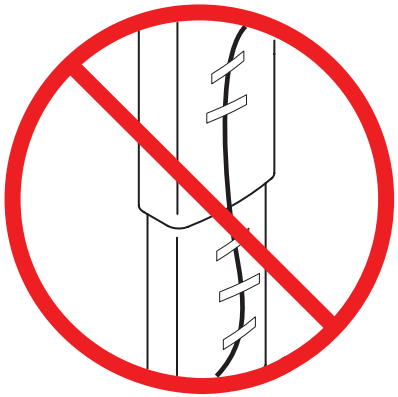
Steelcase®