ESQUEMA DE MONTAGEM - CÔMODA CARAMELO COM PORTA- CÓD. 4411

" IMPORTANTE LER COM ATENÇÃO E GUARDAR PARA EVENTUAIS CONSULTAS. "

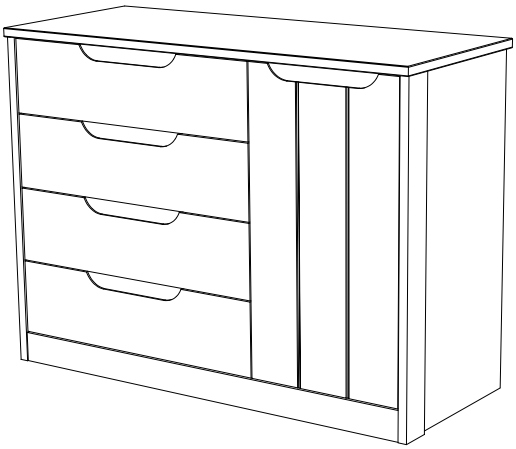

PERMÓBILI INDUSTRIA DE MÓVEIS EIRELI
CNPJ: 31781958/0001-90
Rua Vitorino Guidini, Nº 710 Polo Moveleiro
Bairro Canivete - Linhares - ES CEP: 29909 - 020
Tel.: (27) 3373-7950 www.permobili.com.br

CERTIFICADO DE GARANTIA

A Permóbili Indústria de Móveis Eireli garante que a qualidade de seus produtos quanto à defeitos e vícios da fabricação, con forme a Lei 8.078/90 (CÓDIGO DE DEFESA DO CONSUMIDOR), nos limites aqui estabelecidos:

1º - **03 (três) meses de garantia** para toda sua linha de produtos, contados à partir da emissão da Nota Fiscal de de Compra ao consumidor, em qualquer loja de revenda autorizada.
2º - Entende-se por garantia o reparo gratuito do item comprado, que apresente defeito ou vício de fabricação, de acordo com parecer técnico da Permóbili Indústria de Móveis Eireli. Tal garantia somente terá validade mediante apresentação da Nota Fiscal de Compra.
3º - Para o exercício da presente garantia, o comprador/consumidor deverá solicitá-la à loja onde adquiriu o produto, para que a mesma solicite o reparo junto a fábrica.
4º - Caso seja necessário reparo do produto adquirido, o prazo para devolução do produto, peça ou acessório consertado é de **até 30 dias**, contados à partir do recebimento do pedido em nossa fábrica.

6ª - Não estão cobertos por esta garantia (ônus do consumidor):
a) DANOS DECORRENTES DE MONTAGEM/INSTALAÇÃO INADEQUADA, REALIZADA POR PESSOA NÃO TREINADA E AUTORIZADA PELA LOJA REVENDEDORA OU PELA PERMÓBILI INDÚSTRIA DE MÓVEIS EIRELI.
b) Danos causados por acidentes, tais como quedas , batidas, desabamentos, incêndios, entre outros, após a instalação do produto.
c) Danos provocados por exposição á umidade, luz solar direta, salinidade, ataque de pragas biológicas decorrentes do ambiente de armazenamento/montagem, após intalação do produto.
d) Danos decorrentes de limpeza e manutenção inadequados.
e) Danos causados pela colocação de objetos que sejam apoiados, encostados, fixados ou se utilize do produto como base para sustentação.
f) Danos decorrentes do uso inadequado do produto, assim como não cumprimento das normas específicadas neste manual.
g) Serviços de modificação de local após a instalação do produto, modificação de cor, alteração de medidas e estrutura, modificações de modelo.
h) Ajuste interno ou conserto por pessoa não autorizada pela Permobili Indútria de Móveis Eireli ou por um de seus revende dores autorizados.
i) Roubo ou furto.

PREENCHA OS DADOS A SEGUIR

Data da compra: _____ / _____ / _____ Número da Nota Fiscal: _____ Número do lote _____

No caso de assitência técnica, entrar em contato com a loja onde adquiriu o produto.
Guarde sempre a Nota Fiscal e este manual, pois são partes fundamentais para o atendimento da garantia.

IDENTIFICAÇÃO DAS PEÇAS

ID.	CÓDIGO	RELAÇÃO DE PEÇAS	COMP.	LARG.	ESP.	QTDE.
1	4364	FUNDO GAVETA	750	381	3	4
2	4414	LATERAL DIREITA	942	448	12	1
3	4426	DIVISÃO	862	506	15	1
4	4425	FECHAMENTO TRASEIRO	792	36	15	1
5	4421	TRASEIRO GAVETA	737	145	15	4
6	4567	LATERAL GAVETA ESQUERDA	385	145	15	4
7	4568	LATERAL GAVETA DIREITA	385	145	15	4
8	4417	MOLDURA ESQUERDA	942	90	25	1
9	4416	MOLDURA DIREITA	942	90	25	1
10	4415	LATERAL ESQUERDA	942	448	12	1

ID.	CÓDIGO	RELAÇÃO DE PEÇAS	COMP.	LARG.	ESP.	QTDE.
11	4427	RODAPÉ INTERNO	1245	80	15	2
12	4428	RODAPÉ EXTERNO	1245	85	15	1
13	4429	RODAPÉ CENTRAL	465	80	15	1
14	4431	APLIQUE	410	60	6	5
15	4432	BASE	438	506	15	1
16	4366	PRATELEIRA MÓVEL	438	438	15	1
17	4433	TAMPO	1303	534	25	1
18	4434	FRENTE GAVETA	786	210	15	4
19	4435	FUNDO TRASEIRO	1263	440	3	2
20	4430	PORTA	849	450	15	1

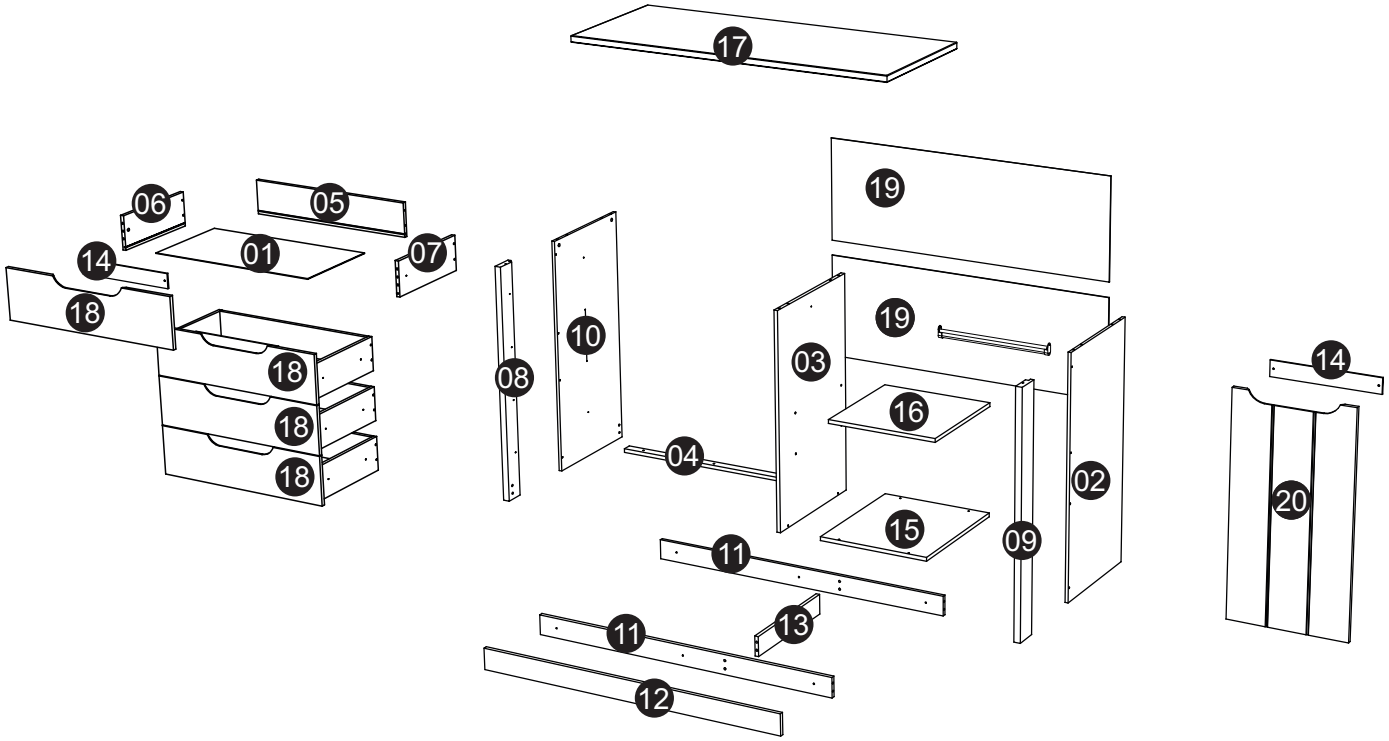

IDENTIFICAÇÃO DAS FERRAGENS E ACESSÓRIOS

A 06 Unid. — **Cavilha 6x30**

B 14 Unid. — **Parafuso Minifix**

C 14 Unid. — **Tambor minifix**

D 16 Unid. — **Paraf. Philips 5x40mm cab. chata**

E 30 Unid. — **Cavilha 8x30**

F 04 Unid. — **Corrediça Telescópica 300mm**

G 70 Unid. — **Paraf. Philips 3,5x12mm cab. chata**

H 14 Unid. — **Paraf. Philips 4,0x22mm cab.flangeada**

I 09 Unid. — **Paraf. Philips 4,0x35mm cab. flangeada**

J 08 Unid. — **Fixador de Fundo de gaveta**

K 50 Unid. — **Prego 10x10**

L 02 Unid. — **Sachet cola**

M 10 Unid. — **Sapata plástica**

N 06 Unid. — **Conector de Montagem**

O 01 Unid. — **Perfil "I" plast. 1260mm**

P 22 Unid. — **Paraf. Philips 3,5x14mm cab. flangeada**

Q 02 Unid. — **Dobradiça super curva 35mm c/ calço slow**

R **Kit Anti-tombamento**

- R1 - Paraf. Philips 5,0x50 cab. flangeada 01un
- R2 - Paraf. Philips 3,5x25 cab. flangeada 01un
- R3 - Arruela Lisa com furo 02un
- R4 - Bucha Nylon 8mm 01un
- R5 - Fita anti-tomabemto 140x30mm 01un

S 04 Unid. — **Suporte prateleira 6x8**

T 02 Unid. — **Suporte cabideiro**

U 01 Unid. — **Cabideiro**

NECESSÁRIOS PARA MONTAGEM:

- Montador
- Chave Philips
- Chave Fenda
- Martelo

MONTAGEM PASSO À PASSO

1. Deslize as partes das corrediças para ter acesso as travas e siga os passos abaixo para destravá-las.

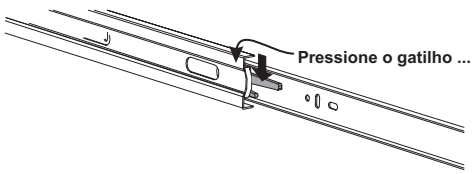

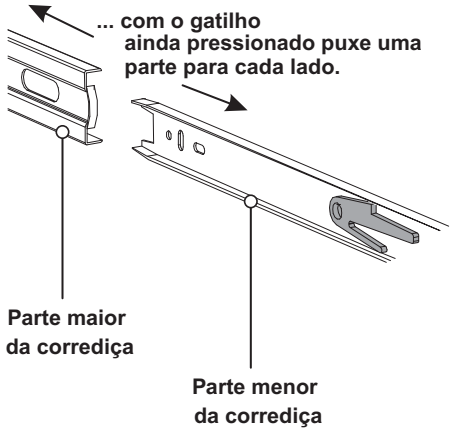

2. Montar as gavetas.

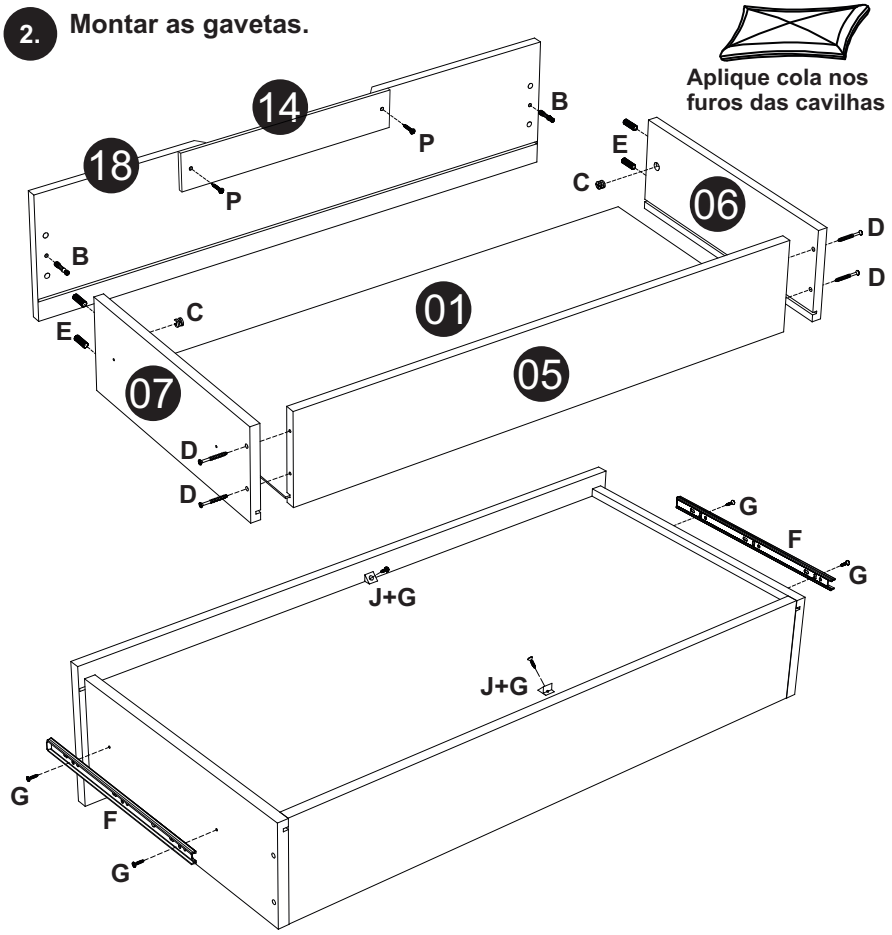

3. Unir a lateral esquerda com a moldura esquerda.

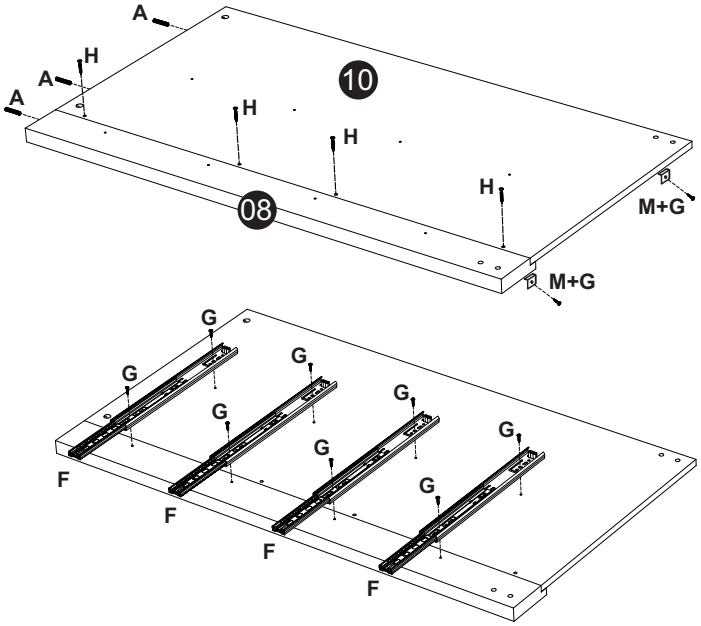

4. Unir a lateral direita com a moldura direita.

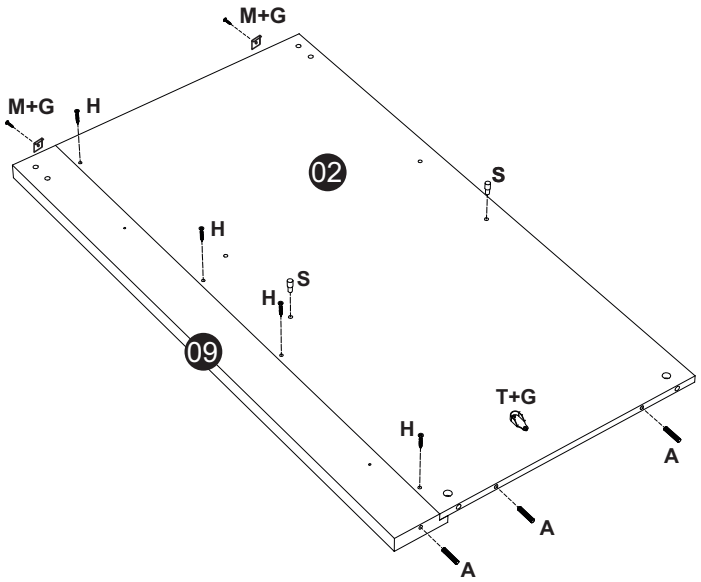

MONTAGEM PASSO À PASSO

5. **Unir os rodapés.**

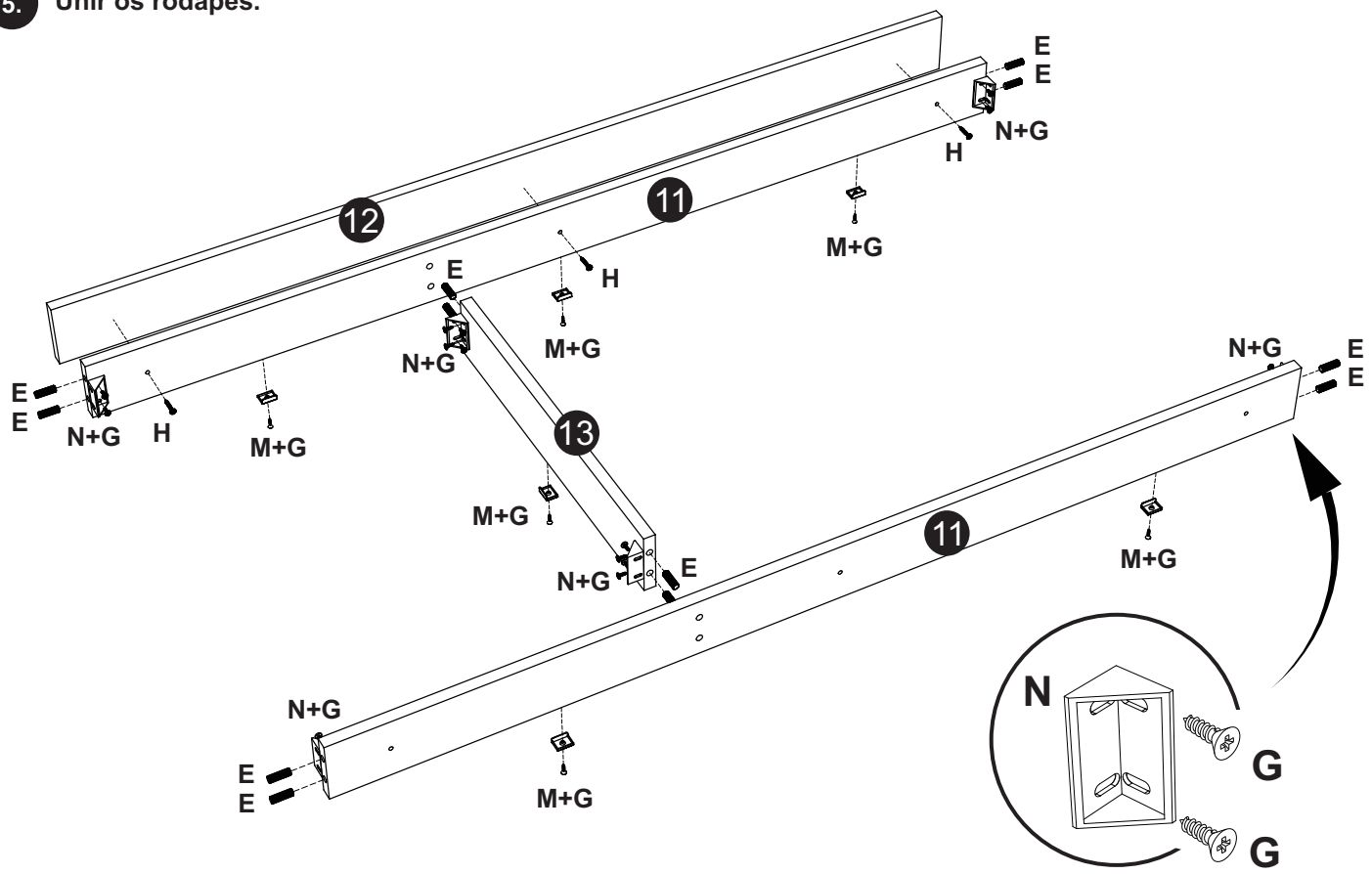

6. **Fixar as corrediças e outros acessórios na divisão.**

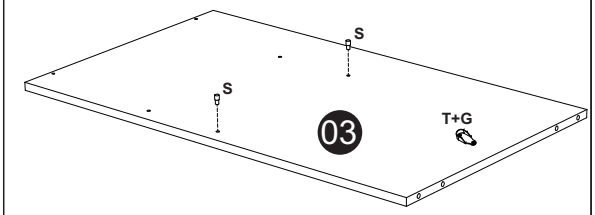

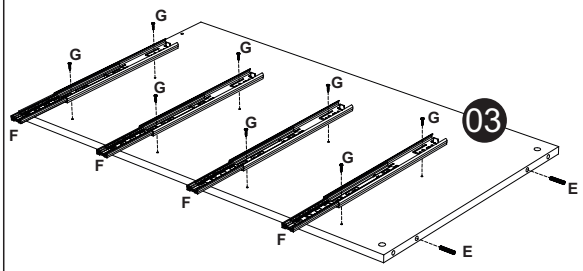

7. **Unir as laterais, a base e o fechamento traseiro nos rodapés, e a divisão na base.**

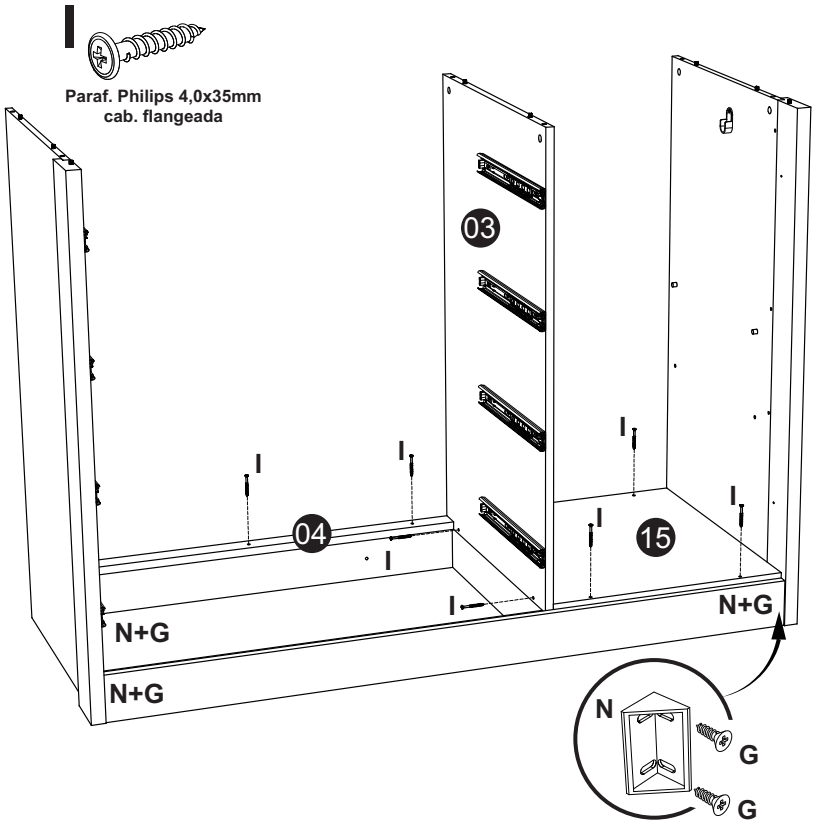

MONTAGEM PASSO À PASSO

8. **Fixar o tampo.**

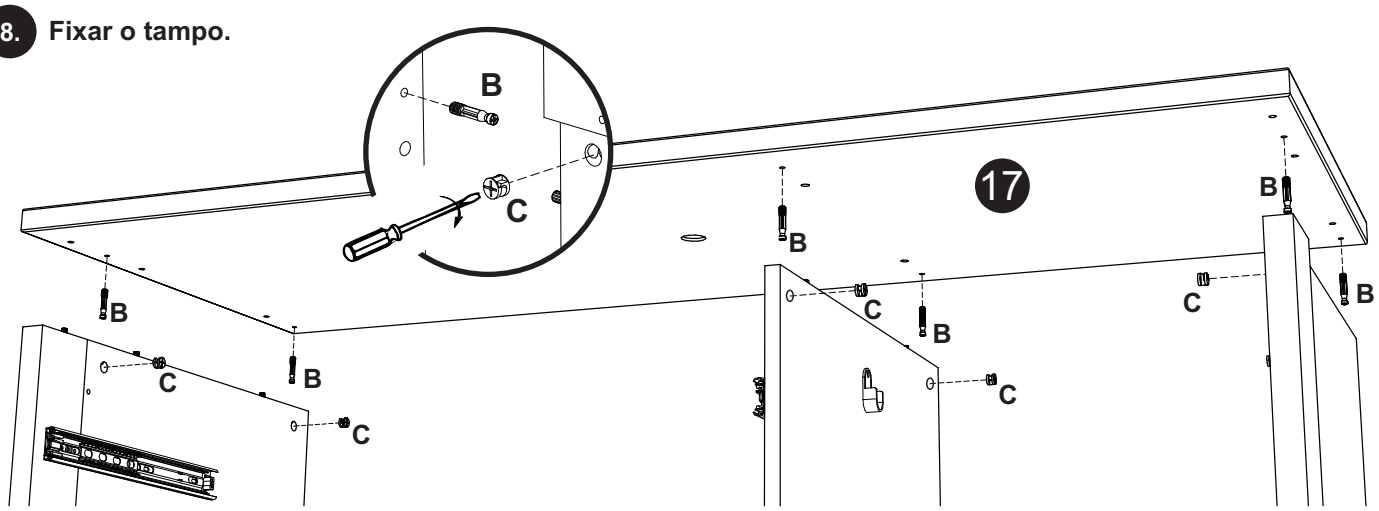

9. **Fixar os fundos.**

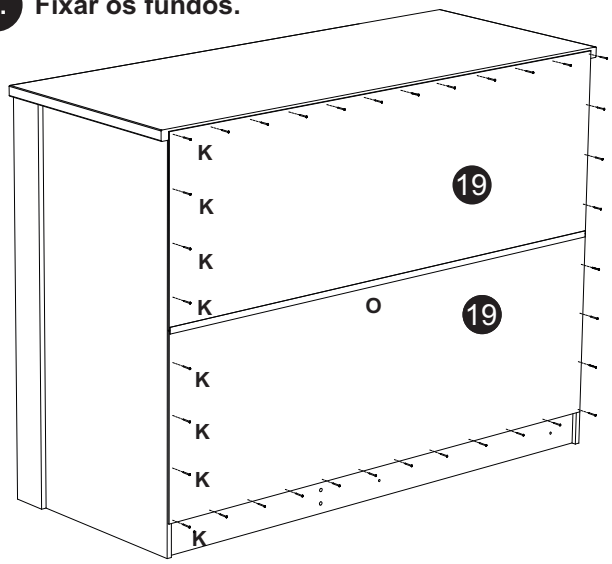

10. **Fixar o aplique e as dobradiças na porta.**

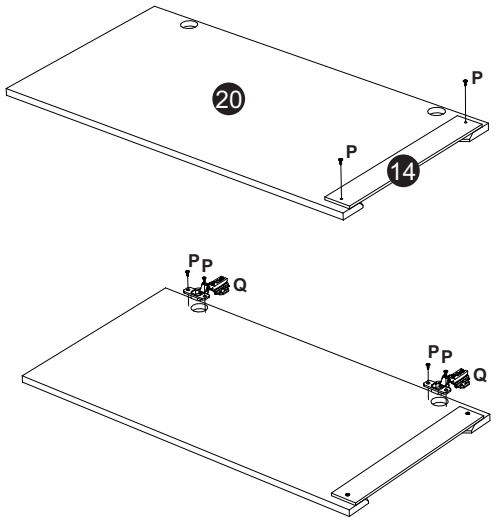

11. **Encaixar as gavetas, a prateleira, o cabideiro e fixar a porta na estrutura montada.**

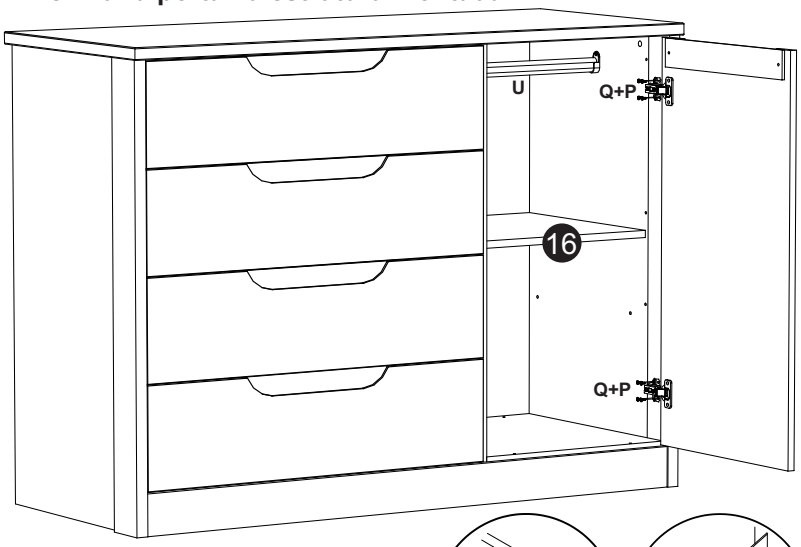

Encaixe das gavetas:

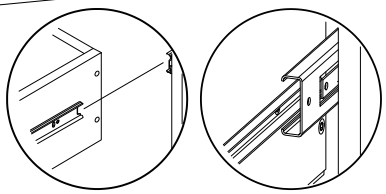

12. **Fixar o kit anti-tombamento.**

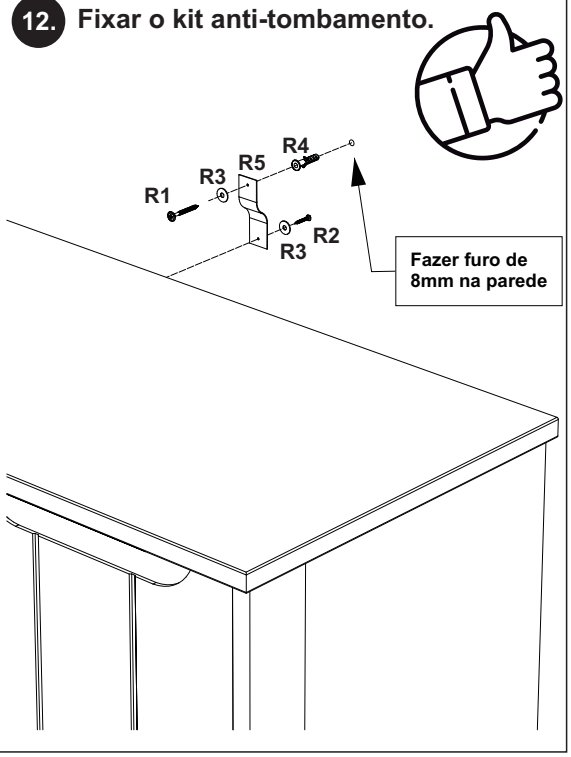

CERTIFICADO DE GARANTIA

A Permóbili Indústria de Móveis Eireli garante que a qualidade de seus produtos quanto à defeitos e vícios da fabricação, conforme a Lei 8.078/90 (CÓDIGO DE DEFESA DO CONSUMIDOR), nos limites aqui estabelecidos:

1º - **03 (três) meses de garantia** para toda sua linha de produtos, contados à partir da emissão da Nota Fiscal de de Compra ao consumidor, em qualquer loja de revenda autorizada.
2º - Entende-se por garantia o reparo gratuito do item comprado, que apresente defeito ou vício de fabricação, de acordo com parecer técnico da Permóbili Indústria de Móveis Eireli. Tal garantia somente terá validade mediante apresentação da Nota Fiscal de Compra.
3º - Para o exercício da presente garantia, o comprador/consumidor deverá solicitá-la à loja onde adquiriu o produto, para que a mesma solicite o reparo junto a fábrica.
4º - Caso seja necessário reparo do produto adquirido, o prazo para devolução do produto, peça ou acessório consertado é de **até 30 dias**, contados à partir do recebimento do pedido em nossa fábrica.

6ª - Não estão cobertos por esta garantia (ônus do consumidor):
a) DANOS DECORRENTES DE MONTAGEM/INSTALAÇÃO INADEQUADA, REALIZADA POR PESSOA NÃO TREINADA E AUTORIZADA PELA LOJA REVENDEDORA OU PELA PERMÓBILI INDÚSTRIA DE MÓVEIS EIRELI.
b) Danos causados por acidentes, tais como quedas , batidas, desabamentos, incêndios, entre outros, após a instalação do produto.
c) Danos provocados por exposição á umidade, luz solar direta, salinidade, ataque de pragas biológicas decorrentes do ambiente de armazenamento/montagem, após intalação do produto.
d) Danos decorrentes de limpeza e manutenção inadequados.
e) Danos causados pela colocação de objetos que sejam apoiados, encostados, fixados ou se utilize do produto como base para sustentação.
f) Danos decorrentes do uso inadequado do produto, assim como não cumprimento das normas específicadas neste manual.
g) Serviços de modificação de local após a instalação do produto, modificação de cor, alteração de medidas e estrutura, modificações de modelo.
h) Ajuste interno ou conserto por pessoa não autorizada pela Permobili Indútria de Móveis Eireli ou por um de seus revendedores autorizados.
i) Roubo ou furto.

CERTIFICADO DE GARANTÍA

Permóbili Indústria de Móveis Eireli garantiza que la calidad de sus productos en cuanto a defectos y vicios de fabricación, de conformidad con la Ley 8.078/90 (CÓDIGO DE DEFENSA DEL CONSUMIDOR), dentro de los límites aquí establecidos:

1º -03 (tres) meses de garantíapara toda su línea de productos, a partir de la emisión de la Factura de Compra al consumidor, en cualquier tienda de reventa autorizada.
2º - Se entiende por garantía la reparación gratuita del artículo adquirido, que presente defecto o defecto de fabricación, según opinión técnica de Permóbili Indústria de Móveis Eireli. Dicha garantía sólo será válida mediante la presentación de

3 - Para ejercer esta garantía, el comprador/consumidor deberá solicitarla en la tienda donde adquirió el producto, para que pueda solicitar una reparación a fábrica.
4 - Si es necesario reparar el producto adquirido, el plazo para la devolución del producto, pieza o accesorio reparado es hasta 30 días, contados desde la recepción del pedido en nuestra fábrica.

6º - No cubiertos por esta garantía (cargo al consumidor):
a) DAÑOS DERIVADOS DE MONTAJE/INSTALACIÓN INADECUADOS, REALIZADOS POR UNA PERSONA NO CAPACITADO Y AUTORIZADO POR LA TIENDA DISTRIBUIDOR O POR PERMÓBILI INDÚSTRIA DE MÓVEIS EIRELI.
b) Daños causados por accidentes, tales como caídas, choques, derrumbes, incendios, entre otros, luego de la instalación del producto.
c) Daños causados por exposición a la humedad, luz solar directa, salinidad, ataque de plagas biológicas provenientes del ambiente de almacenamiento/ensamblaje, después de la instalación del producto.
d) Los daños resultantes de una limpieza y mantenimiento inadecuados.
e) Los daños causados por la colocación de objetos apoyados, apoyados, fijos o utilizando el producto como base de apoyo.
f) Daños resultantes del uso indebido del producto, así como del incumplimiento de las normas especificadas en este manual.

g) Servicios de modificación del sitio después de la instalación del producto, modificación del color, alteración del tamaño y la estructura, modificaciones del modelo.
h) Ajuste o reparación interna por persona no autorizada por Permobili Indútria de Móveis Eireli o por uno de sus revendedores autorizados.
i) Robo o hurto.

PREENCHA OS DADOS A SEGUIR **LLENE LOS SIGUIENTES DATOS**

Data da compra: _____ / _____ / _____ Número da Nota Fiscal: _____ Número do lote _____

No caso de assitência técnica, entrar em contato com a loja onde adquiriu o produto.
Guarde sempre a Nota Fiscal e este manual, pois são partes fundamentais para o atendimento da garantia.

En el caso de asistencia técnica, comuníquese con la tienda donde adquirió el producto.
Conserve siempre la Factura y este manual, ya que son piezas fundamentales para el cumplimiento de la garantía.

permóbili móveis

ESQUEMA DE MONTAGEM
INSTRUCCIÓN DE MONTAJE
ASSEMBLY INSTRUCTION

permóbili baby

4482 - CAMA BIBOX ELZA */ CAMA DOBLE ELZA / ELZA DOUBLE BED*

Nº. / *Nº.*	CÓDIGO / *CÓDIGO* / *CODE*	DESCRIÇÃO / *DESCRIPCIÓN* / *DESCRIPTION*	COMP. / *LARG.* / *LENGTH*	LARG. / *ANCH.* / *WIDTH*	ESP. / *ESP.* / *DEPTH*	QTD. / *CANT.* / *QUANT.*
1	4508	**TRASEIRO AUXILIAR** */ TRASERO DE LA CAMA AUXILIAR / AUXILIARY BED BACK*	1890	125	12	1
2	4509	**LATERAL AUXILIAR** */ LATERAL DE LA CAMA AUXILIAR / AUXILIARY BED SIDE*	895	125	12	2
3	4507	**BARRA DE CAMA** */ BARRA / BED BAR*	1900	117	25	2
4	4512	**RIPA** */ RIPIA / BATTEN*	1850	45	08	14
5	4511	**BARROTE** */ LASTRE / BEAM*	895	45	22	8
6	4510	**FRENTE BIBOX** */ FRENTE DE LA CAMA AUXILIAR / AUXILIARY BED FRONT*	1890	230	12	1
7	4518	**PE PESEIRA** */ PIÉ PESERA / FOOTBOARD FOOT*	545	50	35	2
8	4513	**PAINEL PESEIRA** */ PANEL PESERA / FOOTBOARD PANEL*	875	541	15	1
9	4515	**PAINEL CABECEIRA SUPERIOR** */ PANEL CABECERA SUPERIOR / TOP HEADBOARD PANEL*	875	448	15	1
10	4516	**PAINEL CABECEIRA INFERIOR** */ PANEL CABECERA INFERIOR / LOWER HEADBOARD PANEL*	875	448	15	1
11	4517	**PE CABECEIRA** */ PIÉ CABECERA / HEADBOARD FOOT*	900	50	35	2
12	4514	**PROTECAO** */ PROTECCION / PROTECTION*	1060	329	12	1

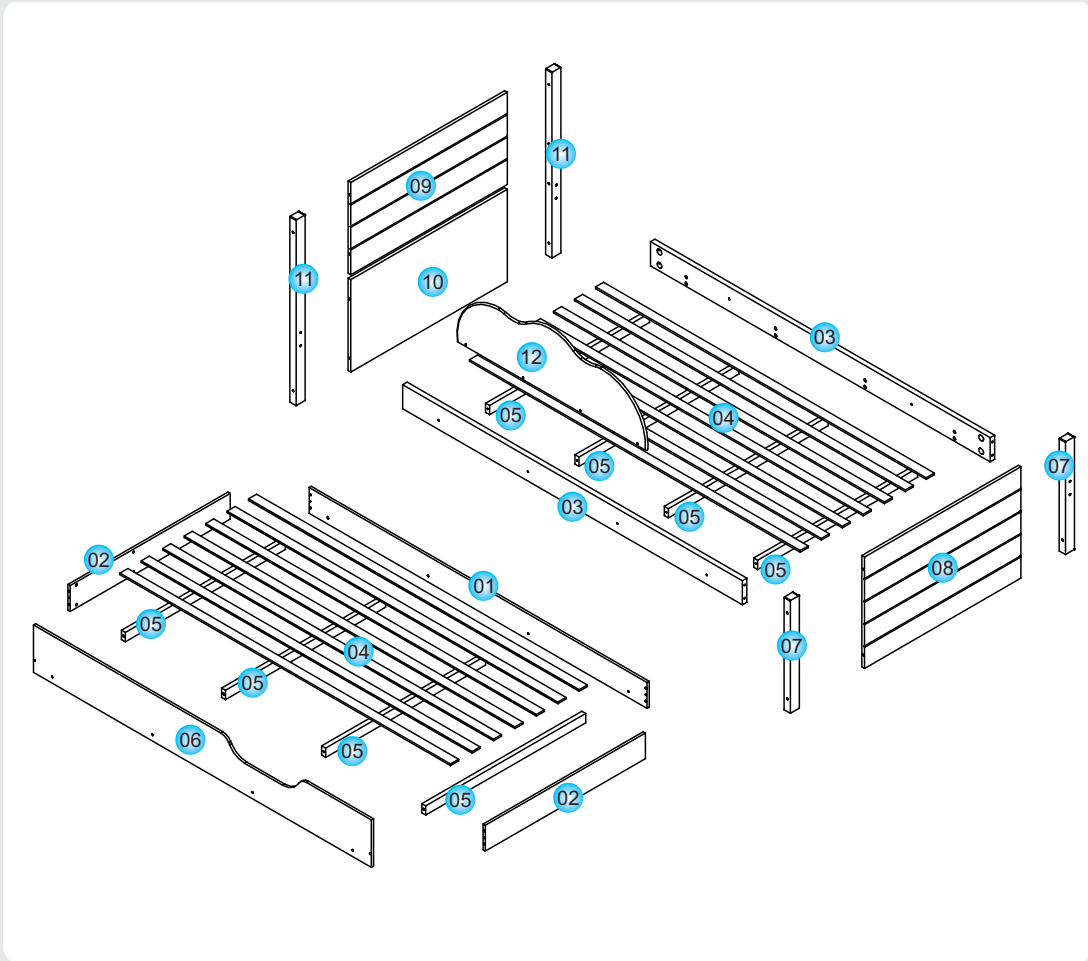

ELABORAÇÃO: / *ELABORADO POR:* / *ELABORATION:*	APROVAÇÃO: / *APROBADO POR:* / *APPROVAL:*	DATA ELABORAÇÃO: / *FECHA ELABORACIÓN:* / *MANUFACTURE DATE:*	REVISÃO: / *VERSIÓN:* / *VERSION:*	DATA ALTERAÇÃO: / *FECHA DEL ULTIMO CAMBIO:* / *CHANGE DATE:*	LOTE / *LOTE DE PRODUCCIÓN / BATCH:*
FILIPE LOPES	KERLITON MODENESI	10/12/2024	0		

FERRAGEM */ HERRAJE / HARDWARE*

A11 — **PARAFUSO ALLEN 7X90 CAB. 13**
TORNILLO ALLEN 7X90 CAB. 13
ALLEN SCREW 7X90 HEAD 13

08

O2 — **TAMPA CAB. PARAFUSO 13MM**
TAPA CABEZA TORNILLO 13MM
SCREW HEAD COVER 13MM

16

B3 — **PARAFUSO ALLEN 1/4X90 CAB. 13**
TORNILLO ALLEN 1/4X90 CAB. 13
ALLEN SCREW 1/4X90 HEAD 13
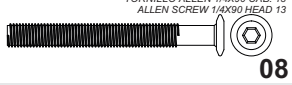
08

O3 — **TAMPA CABEÇA PARAF. 10MM**
TAPA CABEZA TORNILLO 10MM
SCREW HEAD COVER 10MM

06

C2 — **CAVILHA MADEIRA 8X30MM**
CAVILLA MADERA 8X30MM
WOODEN DOWEL 8X30MM

12

R1 — **RODÍZIO DE BIBOX PLÁSTICO**
RUEDA PLÁSTICA
PLASTIC CASTER

04

D2 — **PARAFUSO PHIL. C.C. 3,5X14MM**
TORNILLO PHIL. C.C. 3,5X14MM
FLAT HEAD PHILIPS SCREW 3,5X14MM

36

D5 — **PARAFUSO PHIL. C.C. 4X30MM**
TORNILLO PHILIPS C.C. 4X30MM
FLAT HEAD PHILIPS SCREW 4X30MM
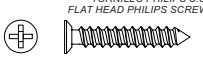
04

D9 — **PARAF. PHIL. CAB.FLAN. 5X50MM**
TORNILLO PHIL. CAB. FLAN. 5X50MM
FLANGED HEAD PHILIPS SCREW 5X50MM
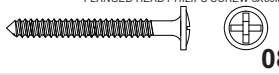
08

D16 — **PARAF. PHIL. CAB.TAMP. 5X50MM S/ PONTA**
TORNILLO PHIL. CAB. TAMP. 5X50 S/ PUNTA
COVER HEAD PHILIPS SCREW 5X50MM POINTLESS
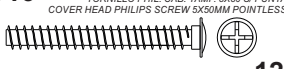
12

E2 — **ANEL FIX. 25MM COM PORCA 1/4"**
ANILLO PLAST. 25MM C/ TUERCA 1/4"
25MM FIXER RING WITH 1/4" NUT

08

G4 — **SAPATA REDONDA 22MM**
PATA REDONDA 22MM
ROUND SHOE 22MM

04

H2 — **SUPORTE SARRAFO PRETO**
SOPORTE P/ LASTRE
BATH SUPPORT

08

J5 — **PREGO 12X12**
CLAVO 12X12
NAIL 12X12
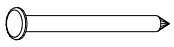
56

J6 — **CHAPA UNIÃO**
CHAPA DE UNIÓN
UNION PLATE
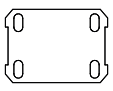
03

P1 — **CHAVE ZETTA ALLEN 4MM**
LLAVE ALLEN 4MM
ALLEN KEY 4MM
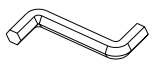
01

ESPECIFICAÇÕES PARA MONTAGEM:
ESPECIFICACIONES PARA MONTAJE:
ASSEMBLY SPECIFICATIONS:

Uma pessoa
Una persona
One person

Ch. Philips
Llave Philips
Philips Screwdriver

Martelo
Martillo
Hammer

Parafusadeira
Destornillador
Screwdriver

MONTAGEM */ MONTAJE / ASSEMBLY*

01 VISTA TRASEIRA:MONTAR A CABECEIRA.
VISTA TRASERA: MONTAJE DE LA CABECERA.
BACK VIEW: ASSEMBLE THE HEAD.

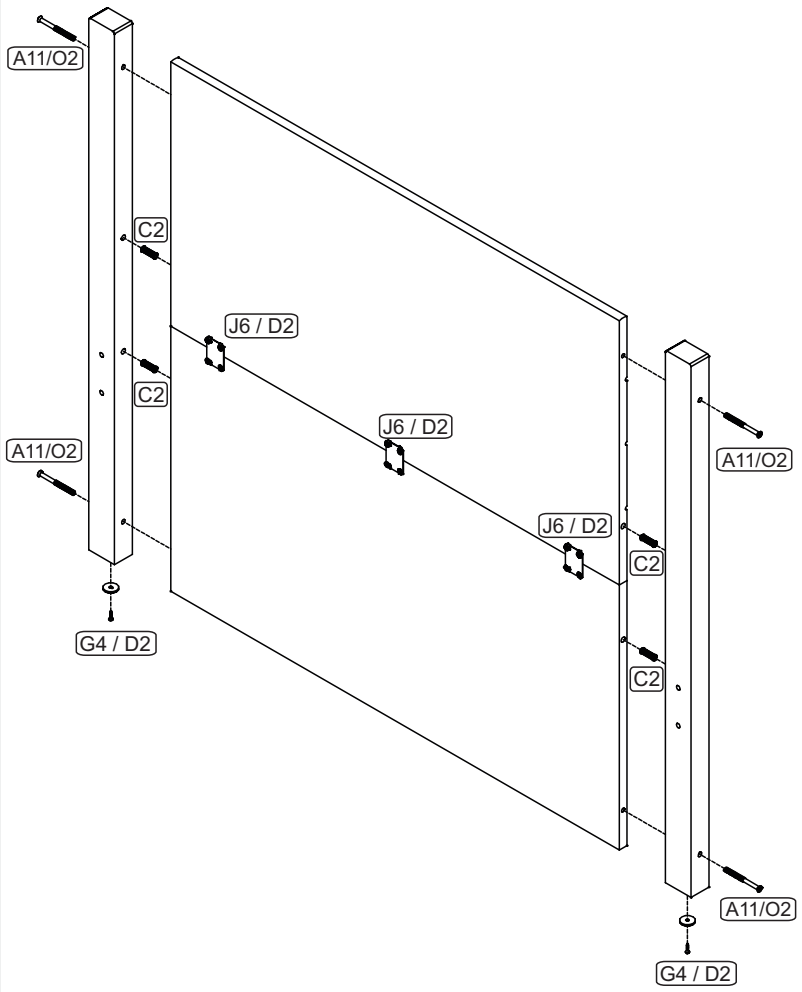

02 MONTAR A PESEIRA.
MONTAJE DE LA PESERA.
ASSEMBLY OF THE FOOTBOARD.

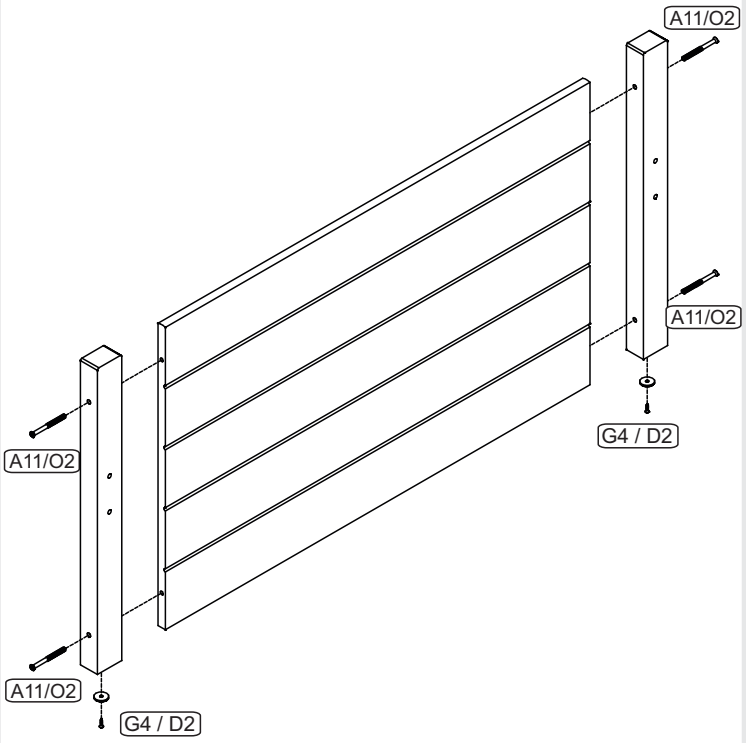

03 FIXAR AS BARRAS E OS BARROTES

FIJAR LAS BARRA Y LASTRES.
FIX THE BARS AND BEAMS.

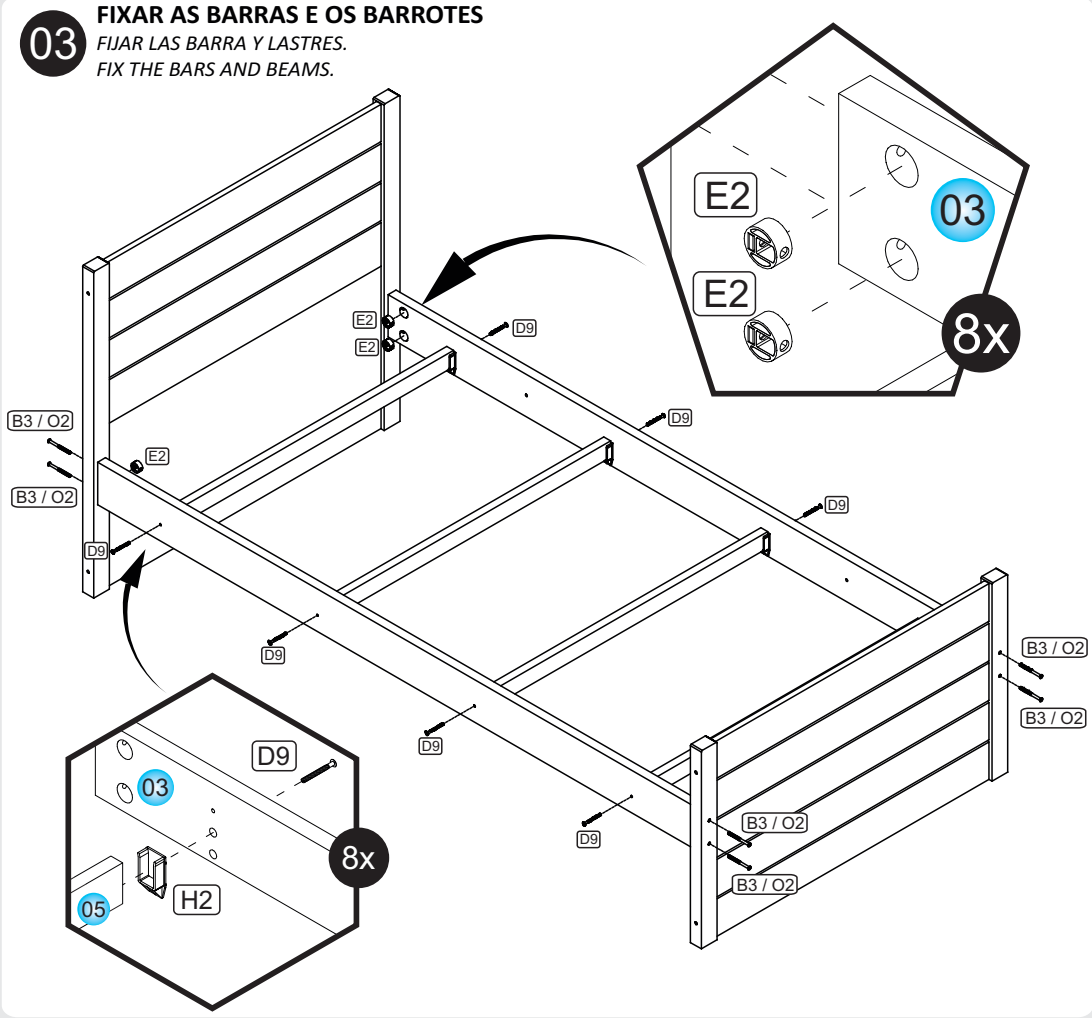

03 FIXAR A PROTEÇÃO.

FIJAR LA PROTECCION.
FIX THE PROTECTION.

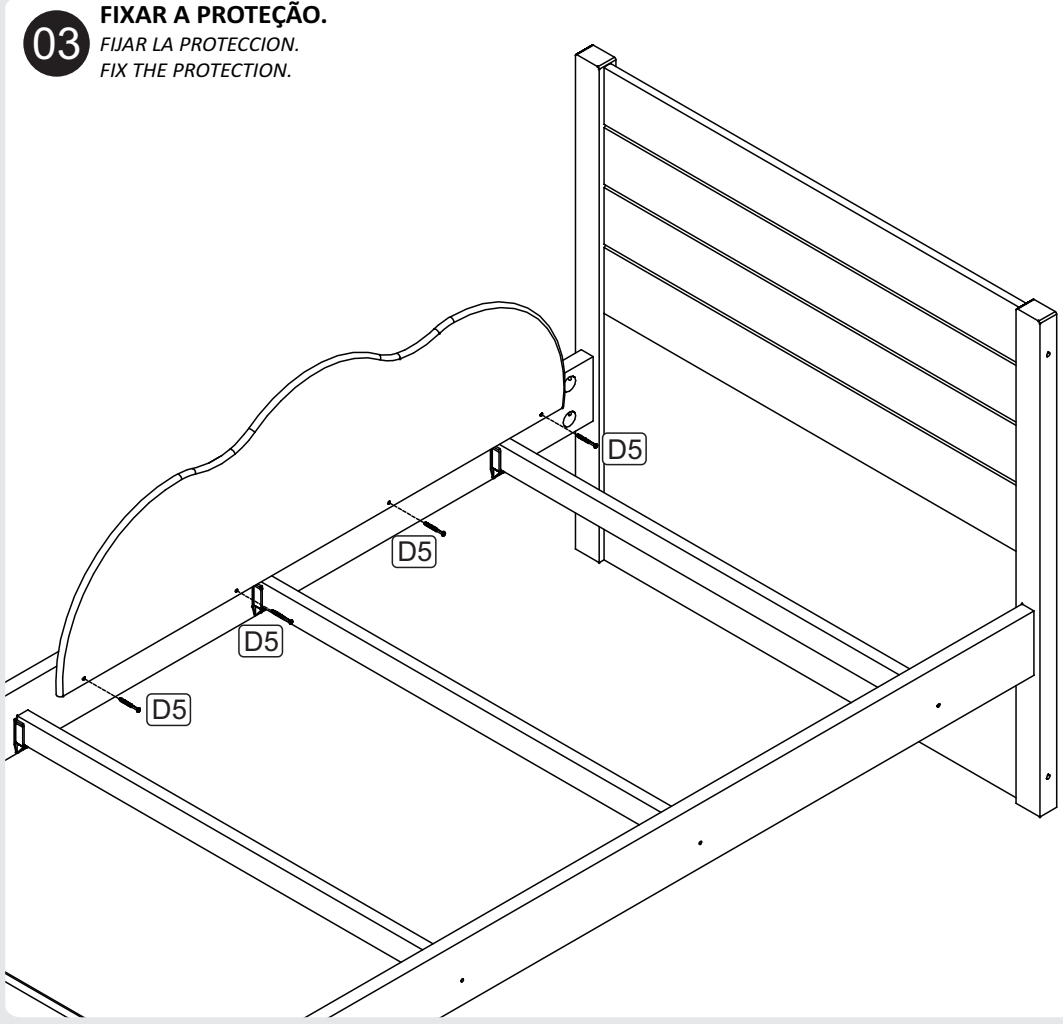

04 FIXAR AS RIPAS DA CAMA SUPERIOR.

FIJAR LAS RIPIAS DE LA CAMA SUPERIOR.
ATTACH THE UPPER BED BATTEN.

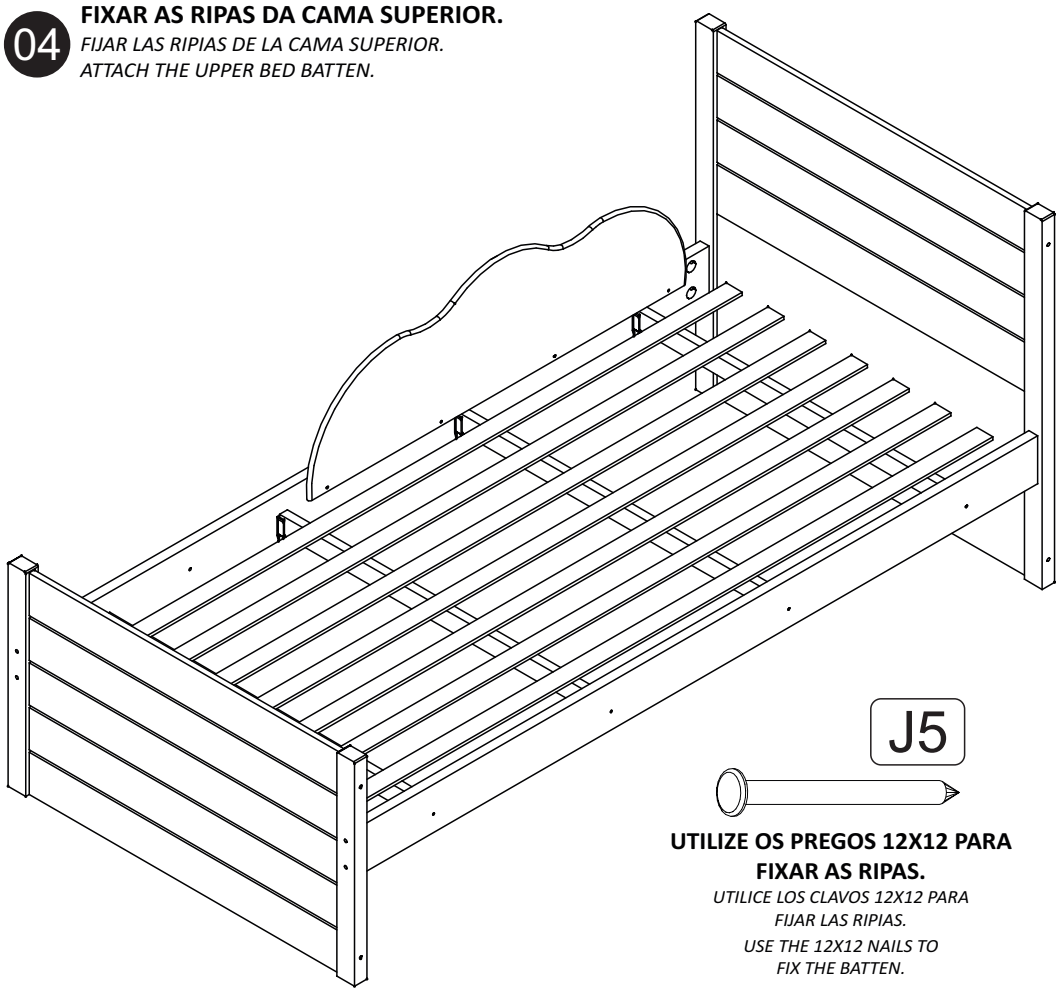

UTILIZE OS PREGOS 12X12 PARA FIXAR AS RIPAS.

UTILICE LOS CLAVOS 12X12 PARA FIJAR LAS RIPIAS.
USE THE 12X12 NAILS TO FIX THE BATTEN.

05 MONTAR CAMA AUXILIAR.

MONTAJE DE LA CAMA AUXILIAR.
ASSEMBLY AUXILIARY BED.

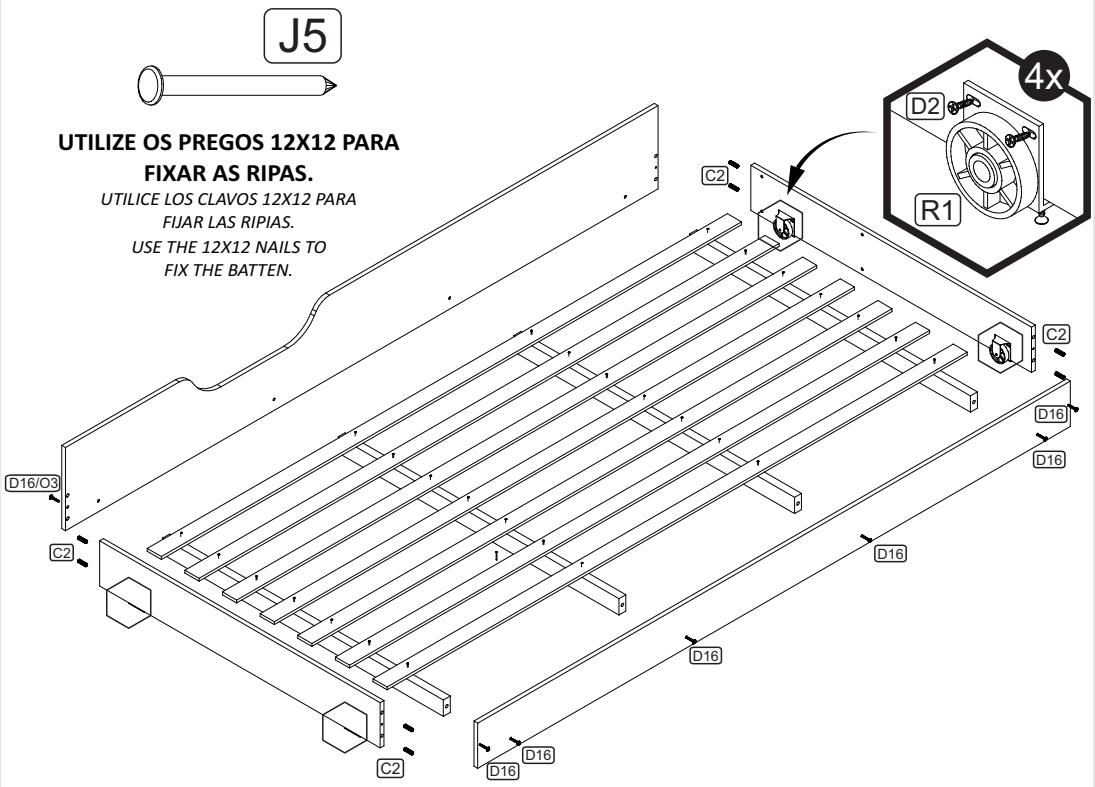

UTILIZE OS PREGOS 12X12 PARA FIXAR AS RIPAS.

UTILICE LOS CLAVOS 12X12 PARA FIJAR LAS RIPIAS.
USE THE 12X12 NAILS TO FIX THE BATTEN.

PRODUTO MONTADO

PRODUCTO ARMADO
ASSEMBLED PRODUCT

A POSIÇÃO DO RECORTE DA CAMA AUXILIAR VARIA DE ACORDO COM O LADO DA MONTAGEM DA CAMA.

LA POSICION DEL DETALLE DE LA CAMA AUXILIAR TIENE VARIACIÓN DE ACUERDO CON EL LADO DE LA MONTAJE DE LA CAMA.
THE POSITION OF THE AUXILIARY BED CUT OUT VARIES ACCORDINGLY WITH BED MOUNT SIDE.

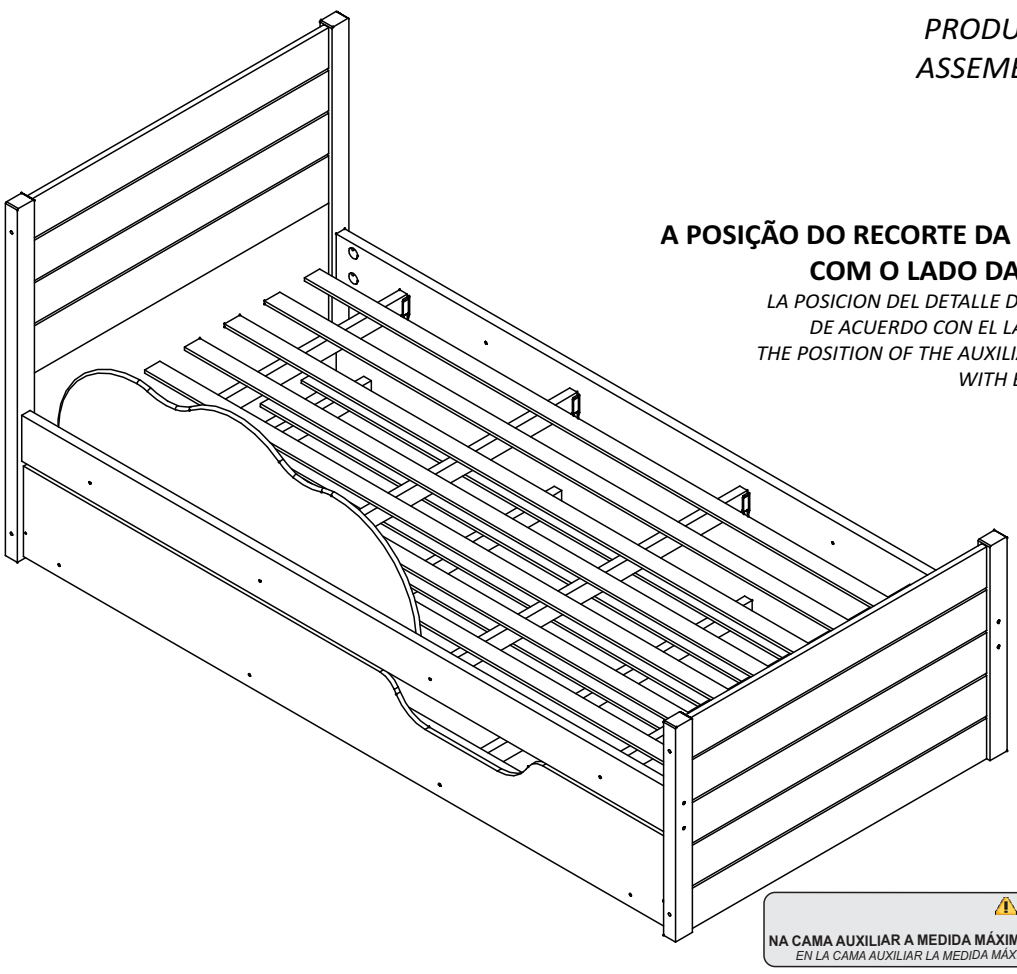

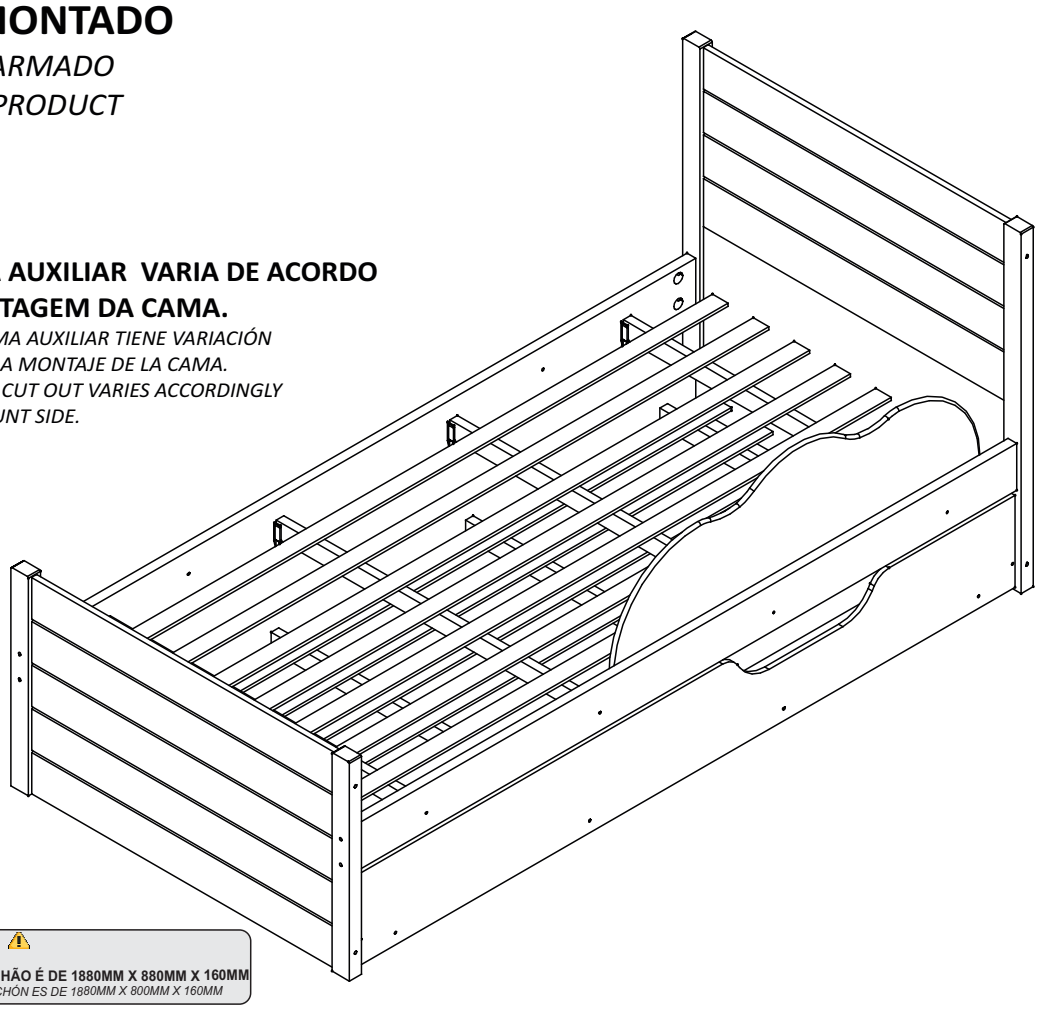

⚠ ATENÇÃO! ⚠
atención
NA CAMA AUXILIAR A MEDIDA MÁXIMA DO COLCHÃO É DE 1880MM X 880MM X 160MM
EN LA CAMA AUXILIAR LA MEDIDA MÁXIMA DEL COLCHÓN ES DE 1880MM X 800MM X 160MM