Manual de montagem | Assembly Instructions | Manual de montaje

Cadeira Chair Silla Bela

Viero Móveis Indústria e Comércio LTDA
Rua Pedro Romani, 245 - Distrito de Tamanduá - SC - Brasil
Phone - +55 (49)3425-2300
www.vieromoveis.com.br

Atendimento ao consumidor
Consumer attendance/Atención al consumidor
Phone: +55 (49)3425-2300
assistencia@vieromoveis.com.br

INSTRUÇÕES DE SEGURANÇA

É obrigatório seguir os procedimentos abaixo para uma montagem correta do produto;
1. A montagem deste produto deve ser feita por um profissional qualificado;
2. Não manusear ou utilizar o produto em superfícies que possam estar úmidas, conter infiltrações, ou que estejam expostas a qualquer produto que comprometa sua resistência;
3. Para a instalação do produto devem ser utilizados apenas acessórios que acompanham os mesmo de madeira adequada conforme indica o manual;
4. Ler e observar atentamente toda a instrução antes de iniciar a montagem;
5. Os parafusos devem ser apertados periodicamente;
6. Evitar batidas e contato com objetos cortantes;
7. Devem ser respeitados os limites de peso indicados no manual.
8. Para sua segurança não fique em pé na cadeira, risco de queda.

SECURITY INSTRUCTIONS

It is mandatory to follow the procedures below for correct assembly of the product;
1. The fitting of this product must be performed by a qualified professional;
2. Do not handle or use the product on surfaces that could be wet, contain infiltrations, or who are exposed to any product which endangers their resistance;
3. For the installation of the product should be used only the accessories that come with the same manner as indicated in the manual;
4. Read and carefully observe the entire instruction before you start to assemble;
5. Screws should be tightened periodically;
6. Avoid bumps and contact with sharp objects;
7. Must be respected the weight limits listed in the manual.
8. For your safety do not stand on the chair, risk of falling.

INSTRUCCIONES DE SEGURIDAD

Es obligatorio seguir los siguientes procedimientos para el montaje correcto del producto;
1. La colocación de este producto debe ser realizado por un profesional cualificado.
2. No manipular o utilizar el producto en superficies que pueden ser húmedos, contienen las infiltraciones, o que están expuestos a cualquier producto que ponga en peligro su resistencia;
3. Para la instalación y el producto de los medios de comunicación que acompañan el mes de noviembre de acuerdo con el manual correspondiente;
4. Lea atentamente toda una instrucción antes de iniciar un montaje;
5. Los tornillos deben apretarse periódicamente;
6. Evite golpes y contacto con objetos afilados.
7. Deben respetarse los límites de peso indicado en el manual.
8. Por su seguridad, no pararse en la silla, el riesgo de caídas.

ATENÇÃO!

- Ler e observar atentamente toda a instrução antes de iniciar a montagem.
- A montagem do produto deverá ser feita em uma superfície limpa e plana.
- Não utilize fitas ou adesivos na superfície pois podem remover a pintura.

ATENTION!

- Ler e observar atentamente toda la instrucción antes de iniciar un montaje.
- Un montaje del producto debe ser feita em uma. superfície limpia y plana.
- No utilice fitas o adhesivos en la superficie que puedan quitar la pintura.

ATENCIÓN!

- Read and observe all instructions carefully before start montagem.
- The assembly of the product must be done in one clean and flat surface.
- Do not use paints or adhesives on the surface as they may remove the paint.

Para Limpeza e Conservação

Para a limpeza do móvel, utilize uma flanela seca. Para uma limpeza mais rigorosa, utilize um pano umedecido com água e detergente neutro fazendo acabamento final com uma flanela seca. Evite produtos como álcool, 'lustra-móveis', óleos de peroba, cera, solvente ou qualquer produto abrasivo. Evite umidade excessiva e que o produto fique exposto prolongadamente a luz solar.

For Cleaning and Conservation

For cleaning the furniture, use a dry flannel. For a more rigorous cleaning, use a wetted cloth with water and neutral detergent making final finish with a dry flannel. Avoid products such as alcohol, shine-mobile, pearl oils, wax, solvent or any product abrasive. Avoid excessive humidity and the product is exposed to prolonged sunlight.

Para la Limpieza y la Conservación

Para limpiar el mueble, utilice una franela seca. Para una limpieza más rigurosa, utilice un trapo humedecido con agua y detergente neutro haciendo acabado final con una franela seca. Evite productos como alcohol, lustra-muebles, aceites de peroba, cera, disolvente o cualquier producto abrasivo. Evite la humedad excesiva y que el producto quede expuesto a la luz solar durante mucho tiempo

CÓDIGO DA PEÇA
Code of the piece
Código de la pieza
00000
SEQUÊNCIA DE MONTAGEM
Assembly Sequence
Secuencia de ensamble

Vista explodida, numeração e código de peças

Exploded view, numbering and part code
Despiece, numeración y código de piezas

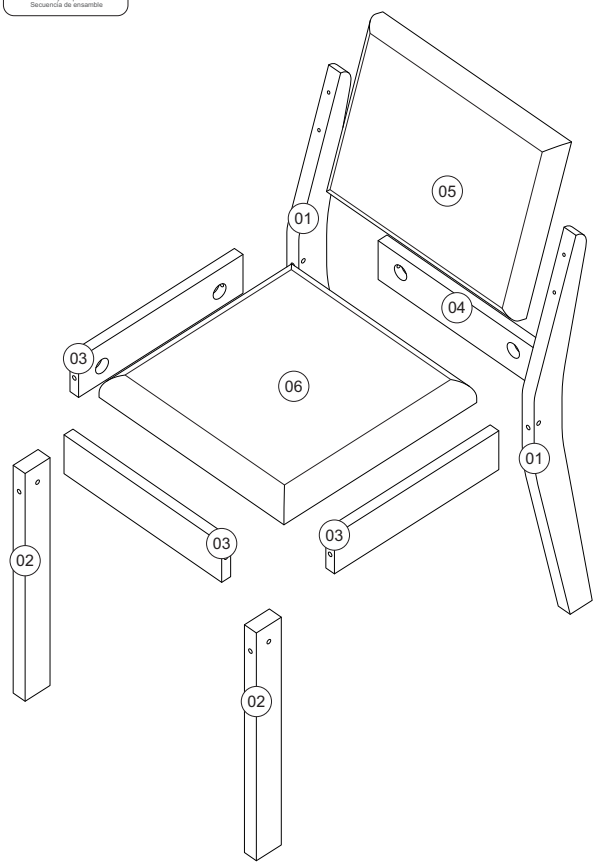

Relação de Peças
Piece List
Relación de Piezas

Código da peça
Code of the piece
Código de la pieza
00000

Sequência de montagem / *Assembly Sequence / Secuencia de ensamble*

S.M.	Descrição da peça Description of the parts Descripción de la pieza	Código da peça Part code Código de la pieza	Quantidade Number Cantidad	Dimensões (mm) Dimensions (mm) Dimensiones (mm)	Matéria prima Raw material Materia prima
01	Pé Traseiro	36037	02	725x44x25	MDF
02	Pé Frontal	28116	02	440x50x25	MDF
03	Travessa Universal	5646	03	330x75x18	MDF
04	Travessa Traseira	30049	01	330x75x18	MDF
05	Encosto	36075	01	395x300x35	MDP
06	Assento	749	01	387x387x35	MDF

- Cada cor de etiqueta identifica uma tonalidade de tecido para as cadeiras/estofado. Utilize produtos com a mesma cor de etiqueta, afim de evitar variações de tonalidade entre os estofados decorrentes das características dos tecidos importados.
- Each label color indicates a specific fabric shade for the chairs/upholstery. Use products with the same label color to avoid shade variations between upholstered items resulting from the characteristics of imported fabrics.
- Cada color de etiqueta indica un tono específico de tela para las sillas/tapizados. Utilice productos con el mismo color de etiqueta para evitar variaciones de tonalidad entre los tapizados derivadas de las características de las telas importadas.

- A matéria prima das peças pode variar, dependendo da disponibilidade do mercado.
- The pieces raw material can range depending upon market availabity.
- La materia prima de las piezas puede variar, dependiendo de la disponibilidad del mercado.

- Caso seja necessário solicitar assistência técnica, favor utilizar o código da peça em sua solicitação.
- In the case of soliciting technical assistance, please use the piece code on your solicitation.
- Para solicitaciones da asistencia técnica, es necesario informar el código de la pieza.

Informações Técnicas | Technical Information | Información Técnica

Aspecto Final
Final Aspect
Último Aspecto

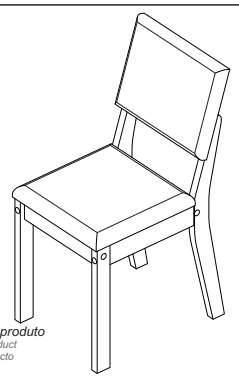

Imagem Ilustrativa do produto
Illustrative image of the product
Imagen ilustrativa del producto

Medidas
Measures
Medidas

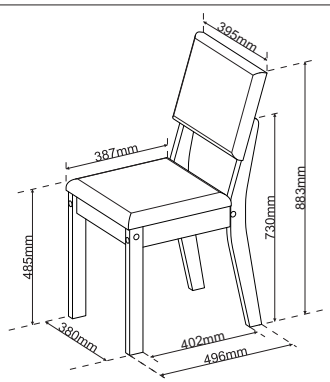

Utilize a régua para medir os componentes
Use the ruler to measure components
Utilice la medida abajo para medir

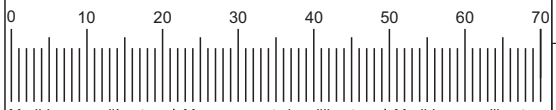

Medidas em milímetros | Measurements in millimetres | Medidas en milímetros

Ferragens / Fittings / Herrajes

Item Item Elemento	Especificações / Specification / Especificación	Qtde Qtty Cant
A	Parafuso Soberbo 5x50mm	02
B	Porca elíptica 6,35mm	08
C	Prego 10x10mm	04
D	Sapata 4x13x13mm	04
E	Parafuso Allen 1/4x70mm	04
F	Parafuso Allen 1/4x100mm	04
G	Cantoneira de Metal 18x18mm	03
H	Parafuso Philips 3,5x12mm	06
I	Parafuso Soberbo 5x45mm	02
J	Tapa Furo 5mm	04
K	Tapa Furo 17mm	08
L	3mm 4mm Chave Zeta 4e3mm	01

Ferramentas utilizadas para montagem
(Não Fornecidas).
Tools used for mounting
(Not Supplied).
Herramientas utilizadas para el montaje
(No suministradas)

Início da Montagem
Start of the assembly
Inicio del montaje

GARANTIA DO PRODUTO

A garantia dos produtos fabricados pela Viero Móveis, abrange eventuais defeitos/vícios de fabricação, no prazo estabelecido pelo Código de Defesa do Consumidor, em seu artigo 26,II, o qual prevê a garantia legal de 90 (Noventa) dias.

Efetuar montagem conforme ilustração abaixo.
Make mounting according to illustrations below.
Montaje según las ilustraciones siguientes.

- 1º Passo
- 1º Step
- 1º Paso

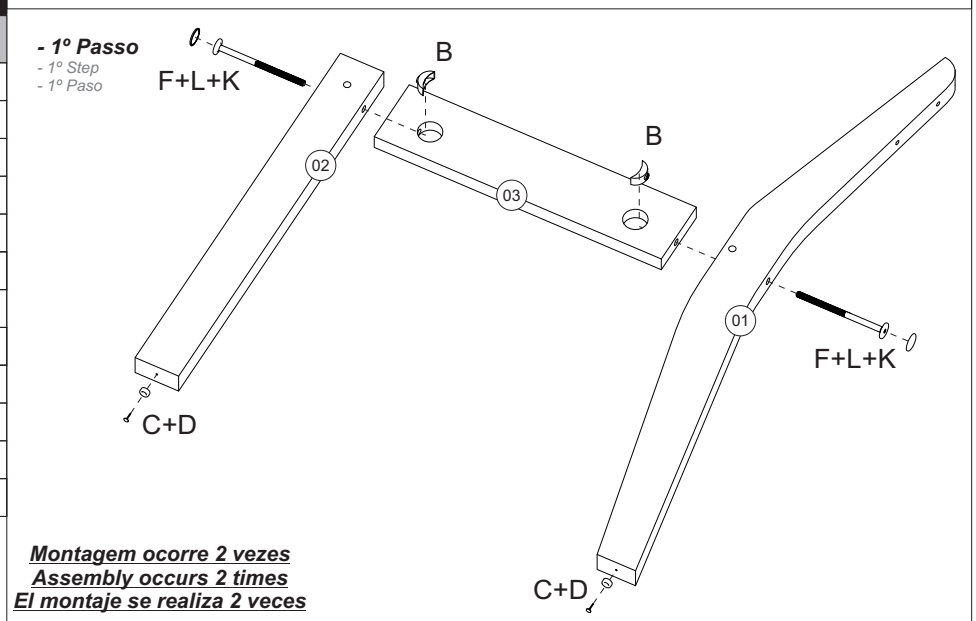

Montagem ocorre 2 vezes
Assembly occurs 2 times
El montaje se realiza 2 veces

B	C	D	F	K	L
04x	04x	04x	04x	04x	4mm 01x

- 2º Passo
- 2º Step
- 2º Paso

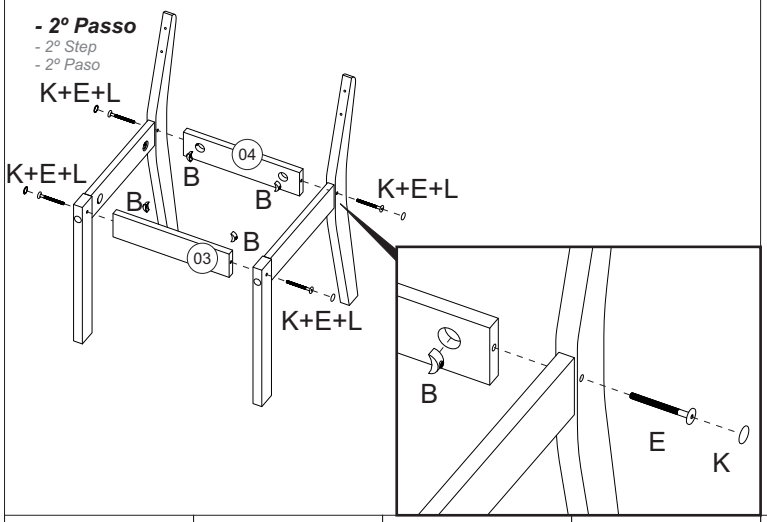

- 3º Passo
- 3º Step
- 3º Paso

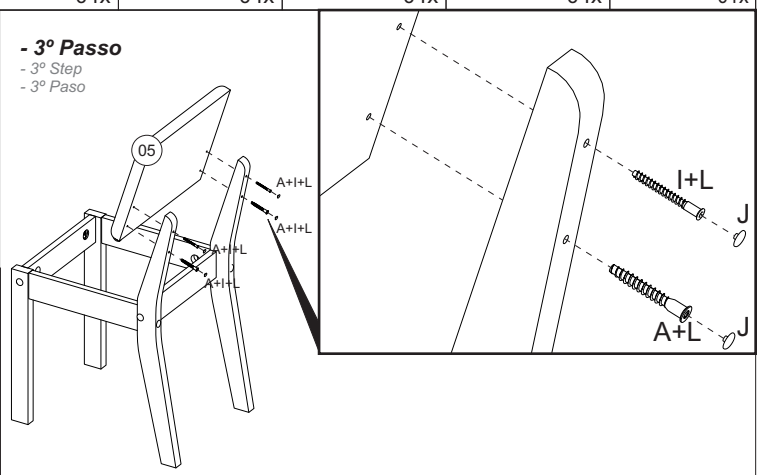

B	E	K	L	A	I	J	L
04x	04x	04x	4mm 01x	02x	02x	01x	3mm 01x

- 4º Passo
- 4º Step
- 4º Paso

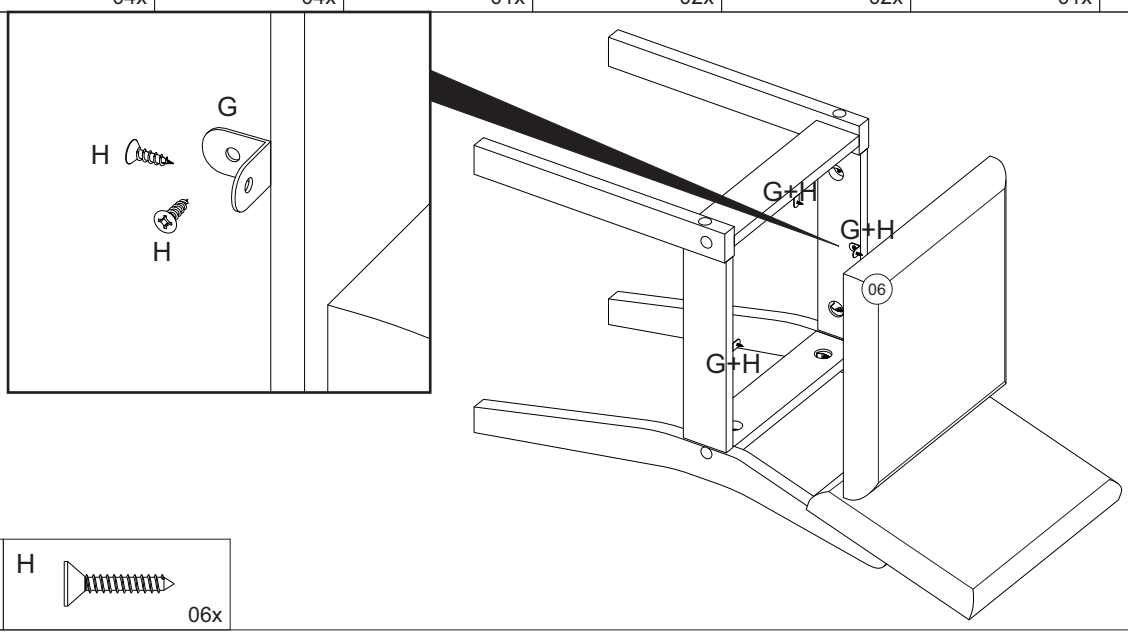

G	H
03x	06x

Mesa / Table / Mesa Dalila/Milão

Viero Móveis Indústria e Comércio LTDA
Rua Pedro Romani, 245 - Distrito de Tamanduá - SC - Brasil
Phone - +55 (49)3425-2300
www.vieromoveis.com.br

Atendimento ao consumidor
Consumer attendance/Atención al consumidor
Phone: +55 (49)3425-2300
assistencia@vieromoveis.com.br

INSTRUÇÕES DE SEGURANÇA

É obrigatório seguir os procedimentos abaixo para uma montagem correta do produto;
1. A montagem deste produto deve ser feita por um profissional qualificado;
2. Não manusear ou utilizar o produto em superfícies que possam estar úmidas, conter infiltrações, ou que estejam expostas a qualquer produto que comprometa sua resistência;
3. Para a instalação do produto devem ser utilizados apenas acessórios que acompanham os mesmo de madeira adequada conforme indica o manual;
4. Ler e observar atentamente toda a instrução antes de iniciar a montagem;
5. Os parafusos devem ser apertados periodicamente;
6. Evitar batidas e contato com objetos cortantes;
7. Devem ser respeitados os limites de peso indicados no manual.
8. Para sua segurança não fique em pé na cadeira, risco de queda.

SECURITY INSTRUCTIONS

It is mandatory to follow the procedures below for correct assembly of the product;
1. The fitting of this product must be performed by a qualified professional;
2. Do not handle or use the product on surfaces that could be wet, contain infiltrations, or who are exposed to any product which endangers their resistance;
3. For the installation of the product should be used only the accessories that come with the same manner as indicated in the manual;
4. Read and carefully observe the entire instruction before you start to assemble;
5. Screws should be tightened periodically;
6. Avoid bumps and contact with sharp objects;
7. Must be respected the weight limits listed in the manual.
8. For your safety do not stand on the chair, risk of falling.

INSTRUCCIONES DE SEGURIDAD

Es obligatorio seguir los siguientes procedimientos para el montaje correcto del producto;
1. La colocación de este producto debe ser realizado por un profesional cualificado.
2. No manipular o utilizar el producto en superficies que pueden ser húmedos, contienen las infiltraciones, o que están expuestos a cualquier producto que ponga en peligro su resistencia;
3. Para la instalación y el producto de los medios de comunicación que acompañan el mes de noviembre de acuerdo con el manual correspondiente;
4. Lea atentamente toda una instrucción antes de iniciar un montaje;
5. Los tornillos deben apretarse periódicamente;
6. Evite golpes y contacto con objetos afilados.
7. Deben respetarse los límites de peso indicado en el manual.
8. Por su seguridad, no pararse en la silla, el riesgo de caídas.

ATENÇÃO!

- Ler e observar atentamente toda a instrução antes de iniciar a montagem.
- A montagem do produto deverá ser feita em uma superfície limpa e plana.
- Não utilize fitas ou adesivos na superfície pois podem remover a pintura.

ATENTION!

- Ler e observar atentamente toda la instrucción antes de iniciar un montaje.
- Un montaje del producto debe ser feita em uma. superfície limpia y plana.
- No utilice fitas o adhesivos en la superficie que puedan quitar la pintura.

ATENCIÓN!

- Read and observe all instructions carefully before start montagem.
- The assembly of the product must be done in one clean and flat surface.
- Do not use paints or adhesives on the surface as they may remove the paint.

Para Limpeza e Conservação

Para a limpeza do móvel, utilize uma flanela seca. Para uma limpeza mais rigorosa, utilize um pano umedecido com água e detergente neutro fazendo acabamento final com uma flanela seca. Evite produtos como álcool, 'lustra-móveis', óleos de peroba, cera, solvente ou qualquer produto abrasivo. Evite umidade excessiva e que o produto fique exposto prolongadamente a luz solar.

For Cleaning and Conservation

For cleaning the furniture, use a dry flannel. For a more rigorous cleaning, use a wetted cloth with water and neutral detergent making final finish with a dry flannel. Avoid products such as alcohol, shine-mobile, pearl oils, wax, solvent or any product abrasive. Avoid excessive humidity and the product is exposed to prolonged sunlight.

Para la Limpieza y la Conservación

Para limpiar el mueble, utilice una franela seca. Para una limpieza más rigurosa, utilice un trapo humedecido con agua y detergente neutro haciendo acabado final con una franela seca Evite productos como alcohol, lustra-muebles, aceites de peroba, cera, disolvente o cualquier producto abrasivo. Evite la humedad excesiva y que el producto quede expuesto a la luz solar durante mucho tiempo

CÓDIGO DA PEÇA
Code of the piece
Código de la pieza
00000
SEQUÊNCIA DE MONTAGEM
Assembly Sequence
Secuencia de ensamble

Vista explodida, numeração e código de peças

Exploded view, numbering and part code
Despiece, numeración y código de piezas

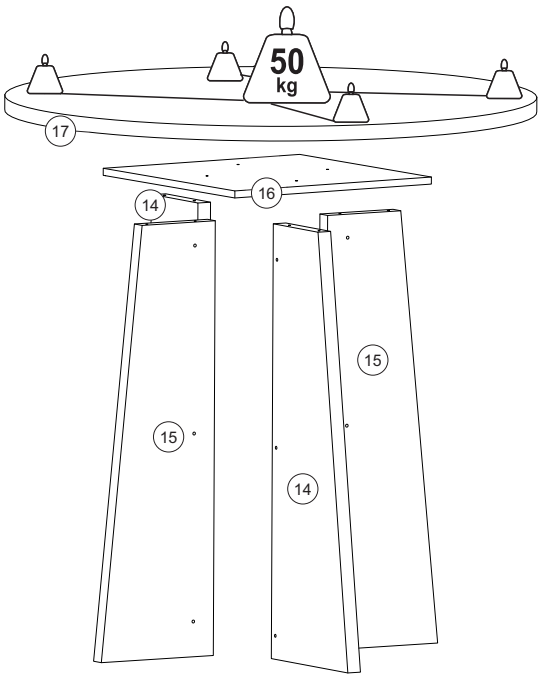

Relação de Peças / *Piece List* / *Relación de Piezas*

Código da peça / *Code of the piece* / *Código de la pieza*: 00000

Sequência de montagem / *Assembly Sequence* / *Secuencia de ensamble*

S.M.	Descrição da peça *Description of the parts* *Descripción de la pieza*	Código da peça *Part code* *Código de la pieza*	Quantidade *Number* *Cantidad*	Dimensões (mm) *Dimensions (mm)* *Dimensiones (mm)*	Matéria prima *Raw material* *Materia prima*
14	Lateral Maior	21156/190893	02	740x248x25	MDP
15	Lateral Menor	20788/190892	02	740x222x25	MDP
16	Tampo Da Base	20790	01	400x400x12	MDP
17	Tampo Da Mesa	18968/143850	01	900x900x25	MDF
18	Vidro Da Mesa	20655	01	903x903x4	VIDRO
19	Tampo Da Mesa	25559	01	898x898x25	MDP
20	Mesa	34388	01	900x900x18	MDF
21	Mesa	34156	01	900x900x18	MDF

- A matéria prima das peças pode variar, dependendo da disponibilidade do mercado.
- The pieces raw material can range depending upon market availabity.
- La materia prima de las piezas puede variar, dependiendo de la disponibilidad del mercado.

- Caso seja necessário solicitar assistência técnica, favor utilizar o código da peça em sua solicitação.
- In the case of soliciting technical assistance, please use the piece code on your solicitation.
- Para solicitaciones da asistencia técnica, es necesario informar el código de la pieza.

Informações Técnicas | Technical Information | Información Técnica

Aspecto Final
Final Aspect
Último Aspecto

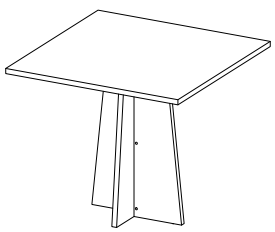

Imagem Ilustrativa do produto
Illustrative image of the product
Imagen ilustrativa del producto

Medidas Externas
External Measures
Las Medidas Exteriores

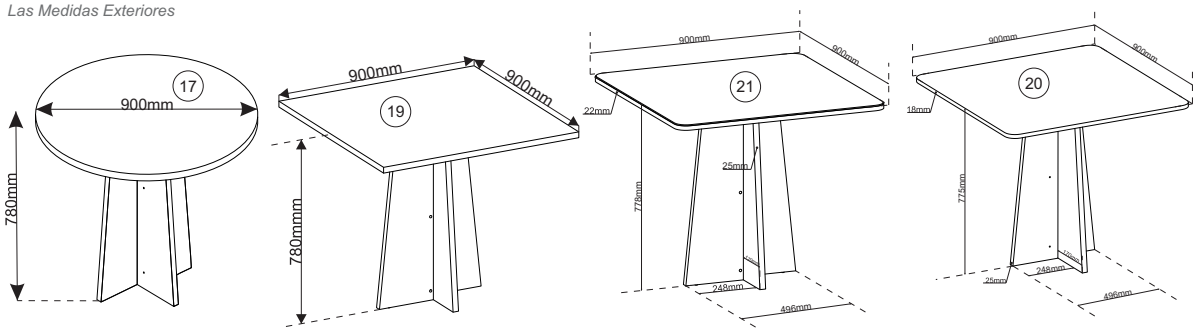

Utilize a régua para medir os componentes
Use the ruler to measure components
Utilice la medida abajo para medir

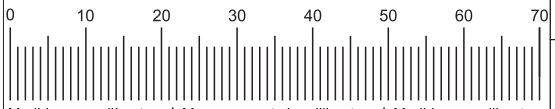

Medidas em milímetros | Measurements in millimetres | Medidas en milimetros

Ferragens / Fittings / Herrajes

Item Item Elemento	Especificações / Specification / Especificación			Qtde Qtty Cant
K		Parafuso Soberbo Allen	5x50mm	12
L	3mm 4mm	Chave Zeta	4 e 3mm	01
M		Tampa Plástica	5mm	12
N		Parafuso Phillips	3,5x40mm	08
O		Parafuso Philips CP	4,5x25mm	04
P		Sapata Plástica	4x13x13mm	04
Q		Prego	10x10mm	04
R		Fita Dupla Face	80x12x1mm	10
S		Espaçador	35x35x4mm	06

Ferramentas utilizadas para montagem
(Não Fornecidas).
Tools used for mounting
(Not Supllied).
Herramientas utilizadas para el montaje
(No Suministradas).

Início da Montagem
Start of the assembly
Inicio del montaje

GARANTIA DO PRODUTO
A garantia dos produtos fabricados pela Viero Móveis, abrange eventuais defeitos/vícios de fabricação, no prazo estabelecido pelo Código de Defesa do Consumidor, em seu artigo 26,II, o qual prevê a garantia legal de 90 (Noventa) dias.

Efetuar montagem conforme ilustração abaixo.
Make mounting according to illustrations below.
Montaje según las ilustraciones siguientes.

- 1º Passo
- 1º Step
- 1º Paso

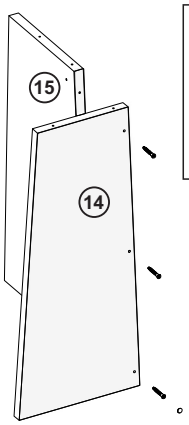

ATENÇÃO
Fixação das peças ocorre 2 vezes

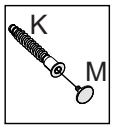

K 06X | L 3mm 01X | M 06X

- 2º Passo
- 2º Step
- 2º Paso

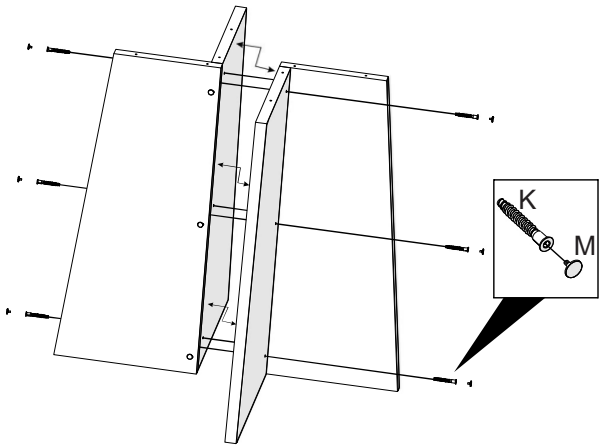

K 06X | L 3mm 01X | M 06X

- 3º Passo
- 3º Step
- 3º Paso

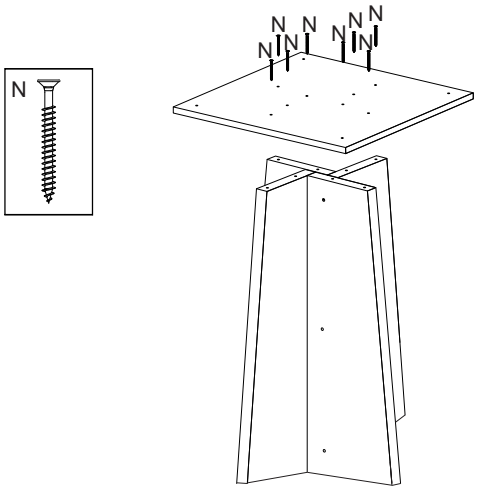

N 08X

- 4º Passo
- 4º Step
- 4º Paso

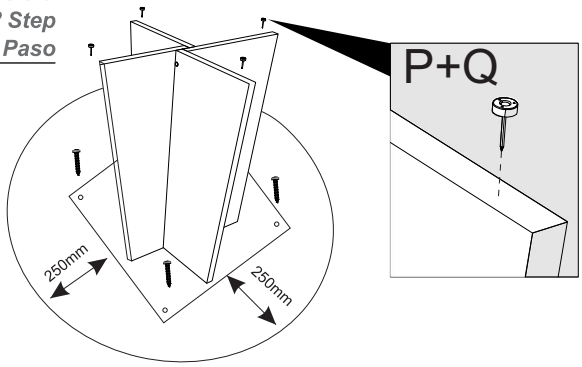

O 04x | P 04X | Q 04X

- 5º Passo
- 5º Step
- 5º Paso

Atenção/Attention/Atención
Seguir este passo somente se o vidro não estiver colado.
Follow this step only if the glass is not glued.
Siga este paso solo si el vidrio no está pegado.

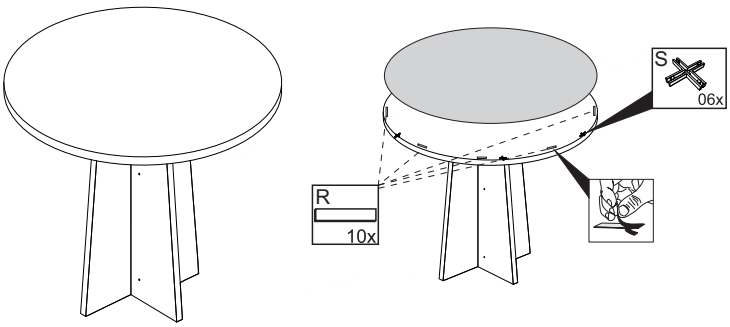

S 06X | R 10X