Linea Brasil

HOME GUARARAPES

V-2 15/07/2026

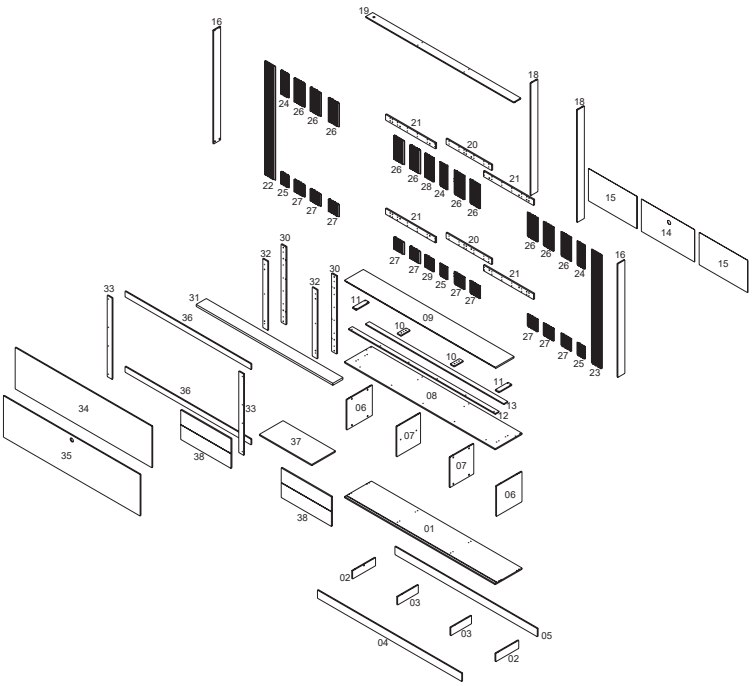

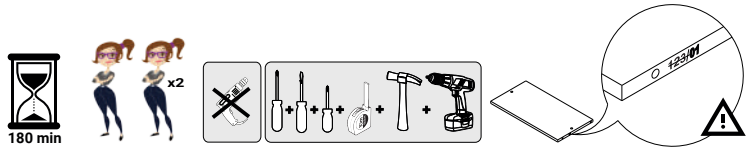

GARANTIA E INSTRUÇÕES DE LIMPEZA E CONSERVAÇÃO

GARANTÍA E INSTRUCCIONES DE LIMPIEZA Y MANTENIMIENTO / WARRANTY AND CLEANING AND CARE INSTRUCTIONS

Nosso produtos são garantidos por 90 dias contra defeitos de fabricação. Ao constatar um problema coberto pela garantia, entre em contato com a loja onde o produto foi comprado. Ela estará capacitada para atendê-lo da melhor forma diante de cada caso. Reclamações de garantia somente poderão ser atendidas se o termo de garantia for apresentado no ato de reivindicação, acompanhado de sua nota fiscal de compra.

Nuestros productos están garantiados contra defectos de fabricación por 90 días, a partir de la compra. Ao constatar un problema protegido por la garantía, póngase en contacto com la tienda donde se adquirió el producto. Ella estará capacitada para atenderlo de la major manera de acuerdo con cada caso.

Our products are guaranteed against manufacturing defects for 90 days from the date of purchase. When you find a problem covered by the warranty, please contact the store where the product was purcharsed. The store be able to serve you in the best way in each case.

Exclusões:

Desgaste natural ou danos causados por água,maresia, ferrugem, incêndio, calor, cupins e pragas em geral. Montagem, manutenção e uso inadequado. Não cumprimento das recomendações técnicas do esquema. Montagens e desmontagens após a primeira instalação. Instalações elétricas e outras afins.

Importante

A Linea Brasil não autoriza nenhuma pessoa, loja ou entidade assumir em seu nome qualquer outra garantia que não conste no certificado. A fabricante reserva-se no direito de efetuar nos produtos eventuais modificações que considerar necessárias, sem prejudicar as características essenciais. Os produtos terão peças de assistência para reposição no período de 1 ano a contar de sua retirada do mercado, desde que haja matéria-prima equivalente, observando o dispositivo no Art.32 da Lei 8.078/90 (Cód. Defesa do Consumidor). O atendimento para produtos fora de linha é feito por programação especial, através da loja revendedora sob aprovação de consulta prévia ao fabricante.

Exclusões:

Desgaste natural o daños causados por agua, niebla salina, óxido, fuego, calor, termitas y plagas en general. Mantenimiento y uso inadecuado. Incumplimiento de las recomendaciones técnicas del esquema. Montaje y desmontaje tras la primera instalación. Instalaciones eléctricas y otras similares.

Importante

Linea Brasil no autoriza a ninguna persona, tienda o entidad a asumir en su nombre cualquer otra garatía que no figure en el certificado. El fabricante se reserva el dercho de efectuar en los productos eventuales modificaciones que considere necesarias, sim perjudicar las características esenciales. Los productos tendrán piezas de asistencia para reposición en el período de 1 año a partir de su retiada del mercado. La atención para productos fuera de línea es hecha por programación especial, a través de la tienda revendedora bajo aproación de consulta previa al fabricante.

Exclusões:

Natural wear and tear or damage caused by water, sea spray, rust, fire, heat, termites and pests in general. Improper assembly, maintenance and use. Failure to comply with the technical recommendations of the scheme. Assembly and disassembly after the first installation. Electrical and other related installations.

Importante

Linea Brasil does not authorize any person, store or entily to assume on its behal any other warranty that does not appear on the certificate. The manufacturer reserves the right to make in the products any modifications that it considers necessary without prejudice to the essential characteristics. The products will have replacement parts within one year of being withdrawn from the marke. the service for off-line products is done by special programming, through the store reseller under prior consultation with the manufacture.

Para retirar o pó, utilize um pano seco, espanador ou aspirador. Se necessário, para uma limpeza mais efetiva, utilize um pano levemente umedecido com água. Finalize com uma flanela limpa e seca. Evite materiais abrasivos, umidade e calor.

Para quitar el polvo, utilice un paño seco, un plumero o una aspiradora. Si es necesario, para una limpieza más eficaz, utilice un paño ligeramente humedecido con agua. Termine con una franela limpia y seca. Evite materiales abrasivos, humedad y calor.

To remove dust, use a dry cloth, duster or vacuum cleaner. If necessary, for more effective cleaning, use a cloth slightly dampened with water. Finish with a clean, dry flannel. Avoid abrasive materials, humidity and heat.

VOLUME Caja BOX	ITEM Artículo Item	PEÇA Pieza Part	DESCRIÇÃO Descripción Description	DIMENSÕES (mm) Dimensión Dimension			QUANTIDADE Cantidad Amount	Material
1	1	510269001	BASE | BASE | BASE	2154	384	15	1	MDP
1	2	510269002	RODAPE LATERAL | PIE DE PÁGINA LATERAL | SIDE SKIRTING BOARD	328	100	12	2	MDP
2	3	510269003	RODAPE CENTRAL | PIE DE PÁGINA CENTRAL | CENTRAL SKIRTING BOARD	296	100	12	2	MDP
1	4	510269004	RODAPE FRONTAL | ZÓCALO DELANTERO | FRONT SKIRTING BOARD	2062	100	12	1	MDP
1	5	510269005	RODAPE TRASEIRO | ZÓCALO TRASERO | REAR SKIRTING BOARD	2034	100	12	1	MDP
3	6	510269006	LATERAL | LADO | SIDE	373	362	12	2	MDP
3	7	510269007	DIVISAO | DIVISIÓN | DIVISION	373	340	12	2	MDP
1	8	510269008	TAMPO INFERIOR | PARTE INFERIOR SUPERIOR | LOWER TOP	2154	384	15	1	MDP
1	9	510269049	TAMPO SUPERIOR | MESA SUPERIOR | UPPER TOP	2154	268	15	1	MDP
2	10	510269010	ENGROSSO CENTRAL | ESPESOR CENTRAL | CENTRAL THICKENING	128	54	12	2	MDP
1	11	510269011	ENGROSSO LATERAL | ENGRESAMIENTO LATERAL | SIDE THICKENING	184	54	12	2	MDP
1	12	510269012	ENGROSSO FRONTAL | ESPESOR FRONTAL | FRONT THICKENING	2098	54	12	1	MDP
1	13	510269013	ENGROSSO TRASEIRO | ESPESOR TRASERO | REAR THICKENING	1976	55	12	1	MDP
2	14	510269014	FUNDO CENTRAL (COM FURO) | PARTE INFERIOR CENTRAL (CON AGUJERO) | CENTRAL BOTTOM (WITH HOLE)	760	400	2,8	1	MDF
2	15	510269015	FUNDO LATERAL | LADO INFERIOR | SIDE BOTTOM	692	400	2,8	2	MDF
1	16	510269016	TRAVESSA LATERAL | BALLESTA LATERAL | SIDE CROSSBOARD	1403	100	12	2	MDP
1	18	510269018	TRAVESSA CENTRAL | CRUCE CENTRAL | CENTRAL CROSSBOARD	1389	100	12	2	MDP
1	19	510269019	TRAVESSA SUPERIOR | TRAVESAÑO SUPERIOR | UPPER CROSSBOARD	2116	100	12	1	MDP
3	20	510269020	TRAVESSA APOIO CENTRAL MOLDURA | MARCO DE SOPORTE CENTRAL TRAVESAÑO | CENTRAL SUPPORT CROSSBOARD FRAME	650	70	15	2	MDP
3	21	510269021	TRAVESSA APOIO LATERAL MOLDURA | MARCO DE SOPORTE LATERAL PARA TRAVESAÑO | SIDE SUPPORT CROSSBOARD FRAME	714	70	15	4	MDP
2	22	510269022	MOLDURA LATERAL ESQUERDA | MARCO LADO IZQUIERDO | LEFT SIDE FRAME	1405	147	15	1	MDF
2	23	510269023	MOLDURA LATERAL DIREITA | MARCO LATERAL DERECHO | RIGHT SIDE FRAME	1405	147	15	1	MDF
3	24	510269024	MOLDURA CENTRAL ESTREITA SUPERIOR | MARCO CENTRAL SUPERIOR ESTRECHO | UPPER NARROW CENTRAL FRAME	293	110	15	3	MDF
3	25	510269025	MOLDURA CENTRAL ESTREITA INFERIOR | MARCO CENTRAL INFERIOR ESTRECHO | LOWER NARROW CENTRAL FRAME	150	110	15	3	MDF
2	26	510269026	MOLDURA CENTRAL LARGA SUPERIOR | MARCO CENTRAL SUPERIOR ANCHO | UPPER WIDE CENTRAL FRAME	293	147	15	10	MDF
2	27	510269027	MOLDURA CENTRAL LARGA INFERIOR | MARCO CENTRAL INFERIOR ANCHO | WIDE CENTRAL FRAME LOWER	150	147	15	10	MDF
3	28	510269028	MOLDURA CENTRAL SUPERIOR (COM FURO) | MARCO CENTRAL SUPERIOR (CON AGUJERO) | UPPER CENTRAL FRAME (WITH HOLE)	293	120	15	1	MDF
3	29	510269029	MOLDURA CENTRAL INFERIOR (COM FURO) | MARCO CENTRAL INFERIOR (CON AGUJERO) | LOWER CENTRAL FRAME (WITH HOLE)	150	120	15	1	MDF
2	30	510269030	TRAVESSA APOIO | SOPORTE DE TABLERO TRAVESAÑO | SUPPORT CROSSBOARD	962	70	15	2	MDP
2	31	510269031	PRATELEIRA SUPERIOR | ESTANTE SUPERIOR | UPPER SHELF	1954	145	25	1	MDP
2	32	510269032	TRAVESSA LED CENTRAL | TRAVESAÑO CENTRAL LED | CENTRAL LED CROSSBOARD	842	71	12	2	MDP
2	33	510269033	TRAVESSA LED LATERAL | BALLESTA LATERAL LED | SIDE LED CROSSBOARD	1006	70	12	2	MDP
2	34	510269034	PAINEL TV SUPERIOR | PANEL SUPERIOR DE TV | UPPER TV PANEL	1954	513	12	1	MDP
2	35	510269035	PAINEL TV INFERIOR (COM FURO) | PANEL INFERIOR DE TV (CON AGUJERO) | LOWER TV PANEL (WITH HOLE)	1954	513	12	1	MDP
2	36	510269036	TRAVESSA LED SUPERIOR INFERIOR | TABLERO TRAVESAÑO LED SUPERIOR INFERIOR | UPPER LED CROSSBOARD LOWER	1794	70	12	2	MDP
1	37	510269037	PRATELEIRA MOVEL | ESTANTE MÓVIL | MOBILE SHELF	747	338	15	1	MDP
3	38	510269038	PORTA | PUERTA | DOOR	718	366	15	2	MDP

TABELA DE ACESSÓRIOS | TABLA DE ACCESORIOS | ACCESSORIES TABLE

	Código | Code	Descrição | Descripcion | Description	Quantidade | Amount
A	160001002	PRENDEDOR DE FUNDOS | CLIP DE FONDOS | BACKGROUND CLAMP	6
B	160001003	CAVILHAS 8X20MM | PASADORES DE 8X20MM | PEGES 8X20MM	16
C	160001004	CAVILHAS 8X30MM | PASADORES DE 8X30MM | PEGES 8X30MM	3
D	160001005	CAVILHA 8X55MM | PASADOR 8X55MM | PEG 8X55MM	5
E	160001011	SUPORTE ANGULAR CENTRAL | SOPORTE DE ÁNGULO CENTRAL | CENTRAL ANGLE SUPPORT	6
F	160001012	DISPOSITIVO TRAPEZIOCINZA | DISPOSITIVO TRAPEZOIDEGRAN | GRAY TRAPEZIOUS DEVICE	8
G	160001018	CANTONEIRA PLASTICA | ESQUINA DE PLÁSTICO | PLASTIC CORNER	24
H	160001023	CAVILHA 6X30MM | PASADOR 6X30MM | PEG 6X30MM	28
I	160001024	PINO GIROFIX | PIN FIJO PARA NIÑA | GIROCHI PIN	36
J	160001025	CASTANHA DO MINI-GIROFIX | MINI-GIROFIX CASTAÑO | MINI-GIROFIX NUMBERS	36
K	160001034	CHAPA JUNCAO | PLACA DE UNIÓN | JOINT PLATE	6
L	160001035	CANTONEIRA METALICA | ESQUINA DE METAL | METAL CORNER	2
M	160002002	TAMPA ADESIVA | CUBIERTA ADHESIVA | ADHESIVE COVER	16
N	160002003	SUPORTE PRATELEIRA NYLON | SOPORTE PARA ESTANTE DE NYLON | NYLON SHELF SUPPORT	4
O	160002004	SAPATA OVAL | ZAPATO OVALADO | OVAL SHOE	8
P	160002005	GUIA CABO / PASSA FIO | GUÍA DE CABLES / GUÍA DE ALAMBRE | CABLE GUIDE / WIRE LINE	1
Q	160002012	GIZ DE CORRECAO | TIZA CORRECTORIA | CORRECTION CHALK	2
R	160002015	BATENTE SILICONE | TAPÓN DE SILICONA | SILICONE STOPPER	4
S	160002016	SUPORTE FIM DE CURSO | APOYO DE FIN DE CURSO | END OF STROKE SUPPORT	2
T	160003004	KIT PORTA DE CORRER INTERNO | KIT PUERTA CORREDERA INTERNA | INTERNAL SLIDING DOOR KIT	2
U	160005067	PUXADOR DOT | MANIJA DE PUNTO | DOT HANDLE	2
V	160006003	PARAFUSO 3,5X14 CABECA FLANGEADA | TORNILLO DE CABEZA CON BRIDA DE 3,5 X 14 | FLANGED HEAD SCREW 3.5X14	2
W	160006006	PARAFUSO 3,5X40 CABECA CHATA | TORNILLO DE CABEZA PLANA 3,5X40 | FLANGE HEAD SCREW 3.5X40 FLAT	17
X	160006008	PARAFUSO 4,5X25 CABECA CHATA | TORNILLO DE CABEZA PLANA 4.5X25 | SCREW 4.5X25 FLAT HEAD	94
Y	160006010	PARAFUSO 4,5X50 CABECA CHATA | TORNILLO 4.5X50 CABEZA PLANA | SCREW 4.5X50 FLAT HEAD	5
Z	160006011	PREGO | CLAVO | NAIL	74
AA	160006016	PARAFUSO 3,5X12 CABECA FLANGEADA | TORNILLO DE CABEZA CON BRIDA DE 3,5 X 12 | SCREW 3.5X12 FLANGED HEAD	136
AB	160006018	PARAFUSO 4,5X22 CABECA CHATA | TORNILLO DE CABEZA PLANA 4.5X22 | SCREW 4.5X22 FLAT HEAD	26
AC	160006021	PARAFUSO 4,5X35 CABECA FLANGEADA | TORNILLO 4.5X35 CABEZA BRIDADA | SCREW 4.5X35 FLANGED HEAD	20
AD	160006044	PARAFUSO M4 20MM CABECA CHATA | TORNILLO M4 CABEZA PLANA 20MM | SCREW M4 20MM FLAT HEAD	2
AE	160010025	⚠ KIT FITA LED (OPCIONAL) | KIT TIRA LED (OPCIONAL) | LED STRIP KIT(OPTIONAL) ⚠	1
AF	160012031	TRIHO PVC | PISTA DE PVC | PVC TRACK	2

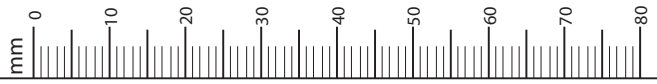

25

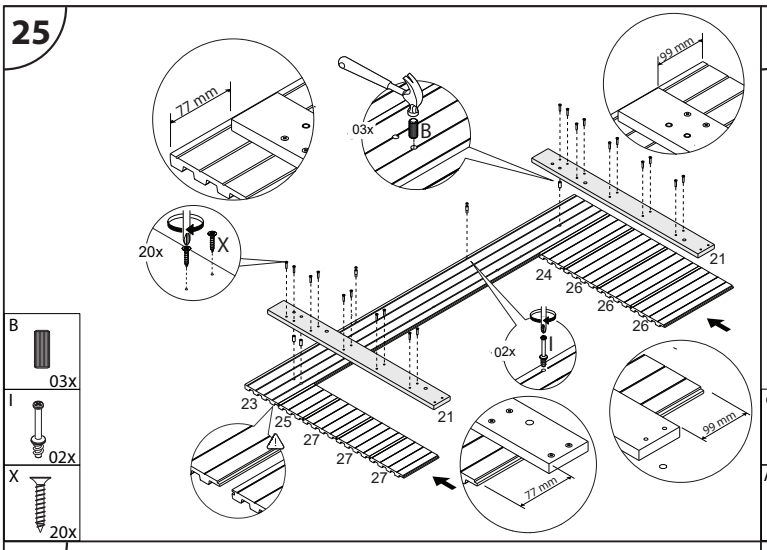

26

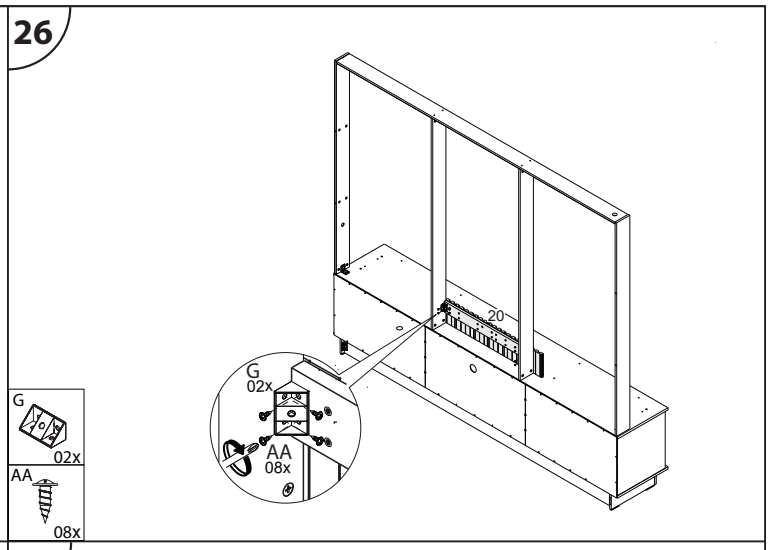

27

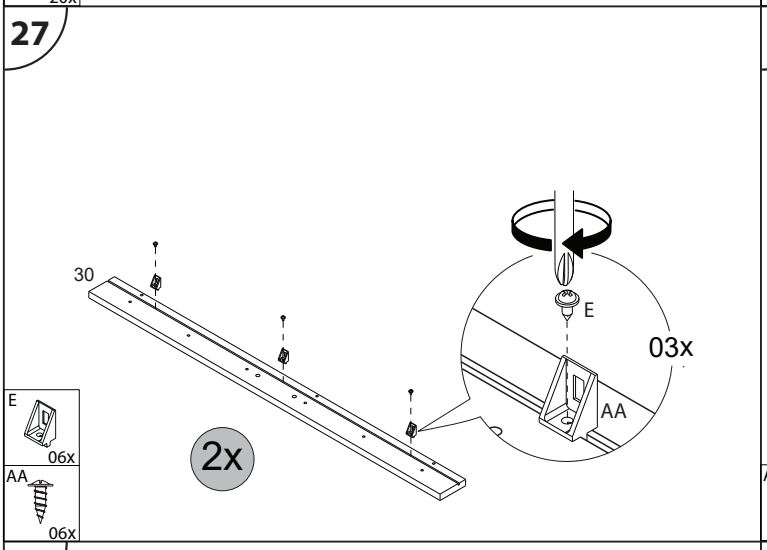

28

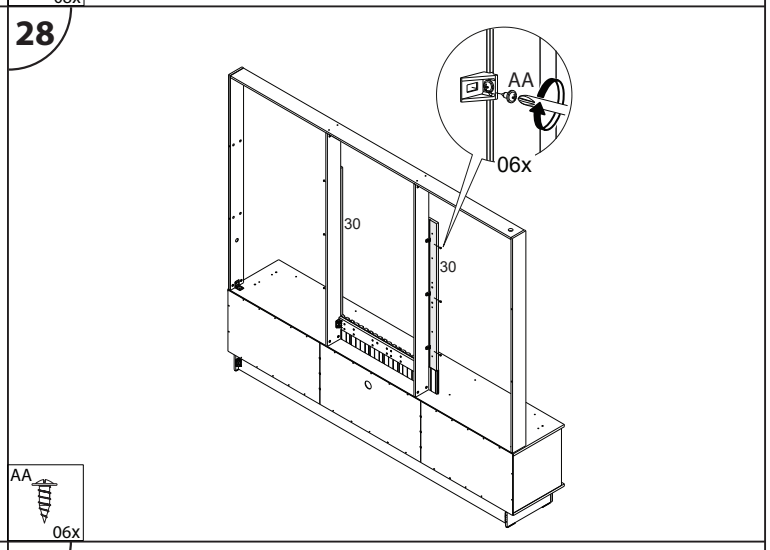

29

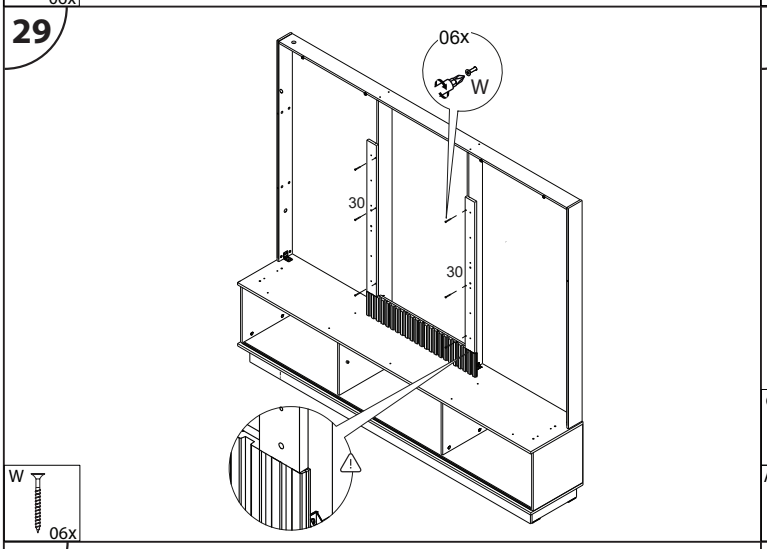

30

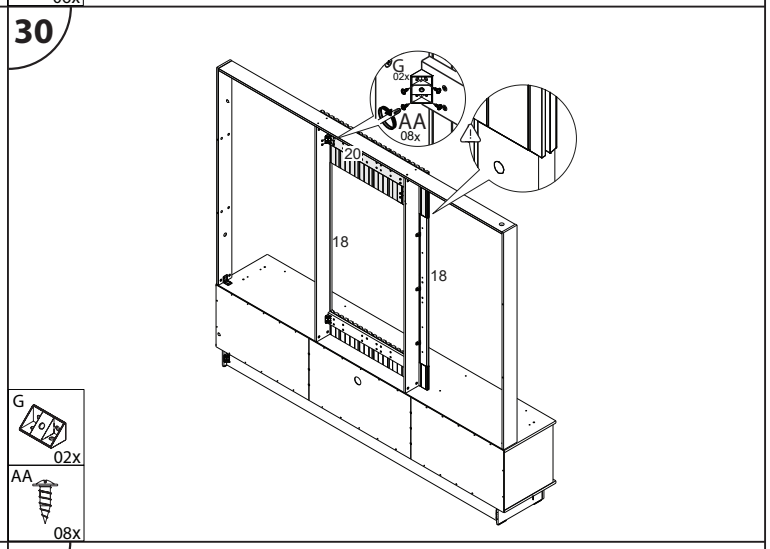

31

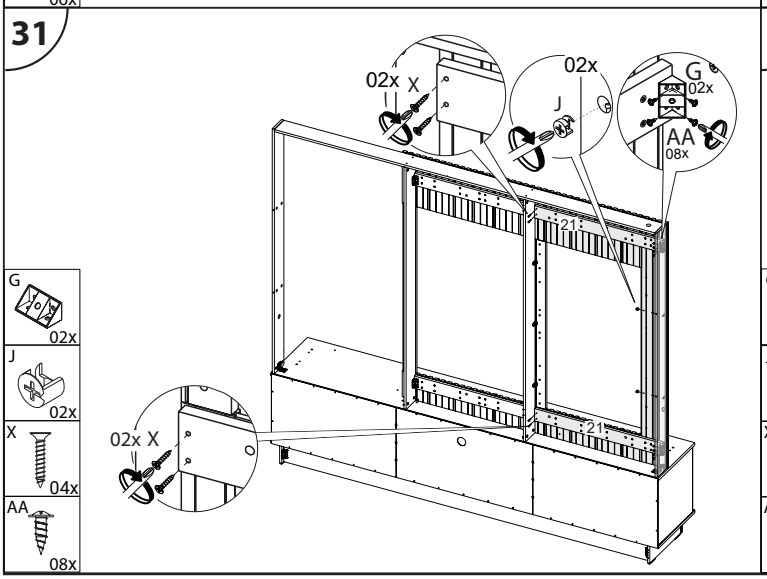

32

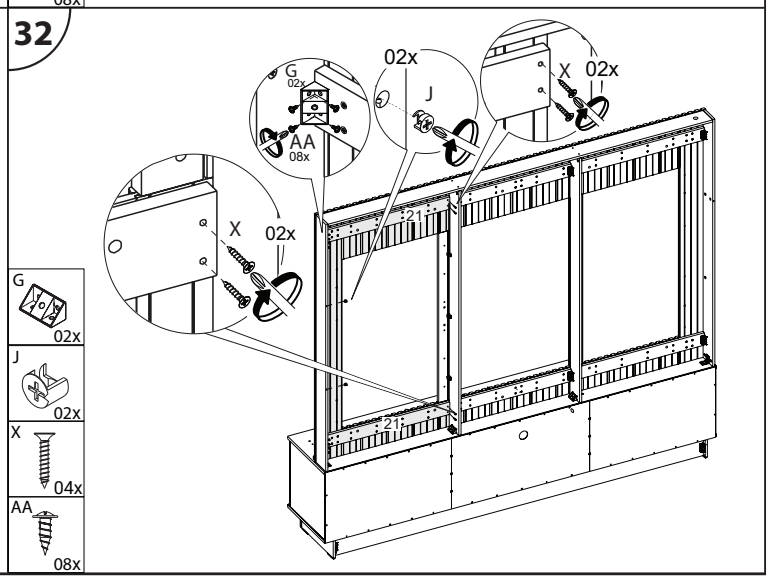

33

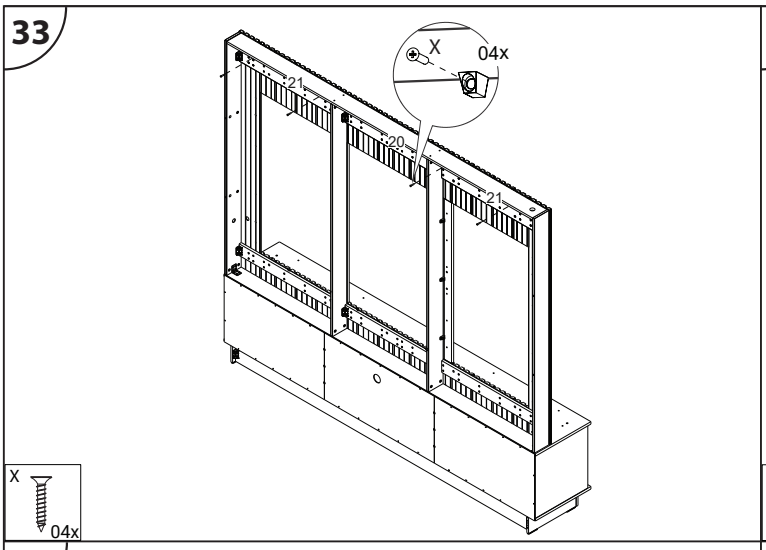

34

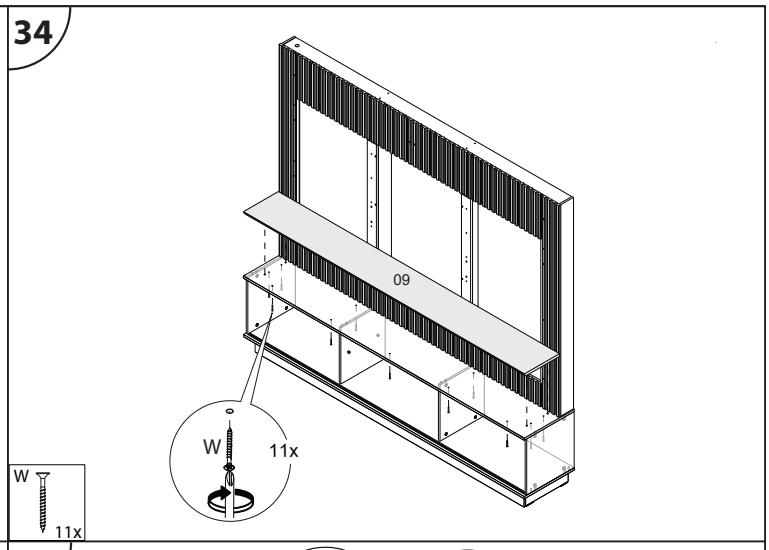

35

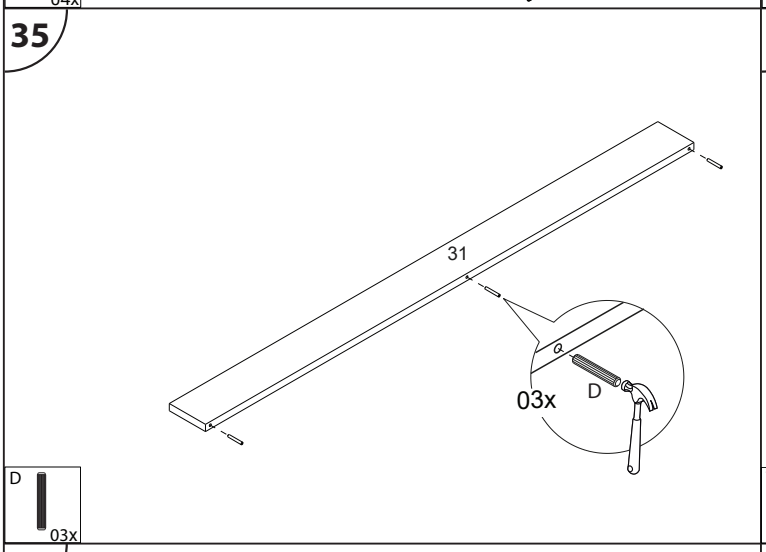

36

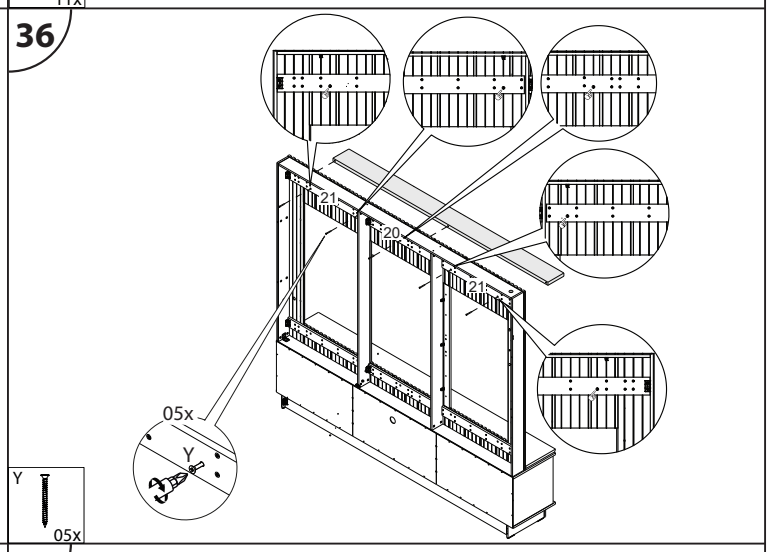

37

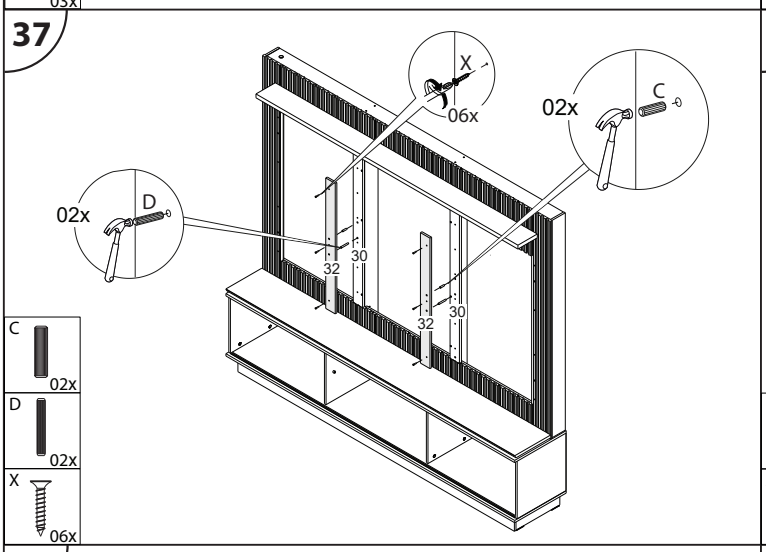

38

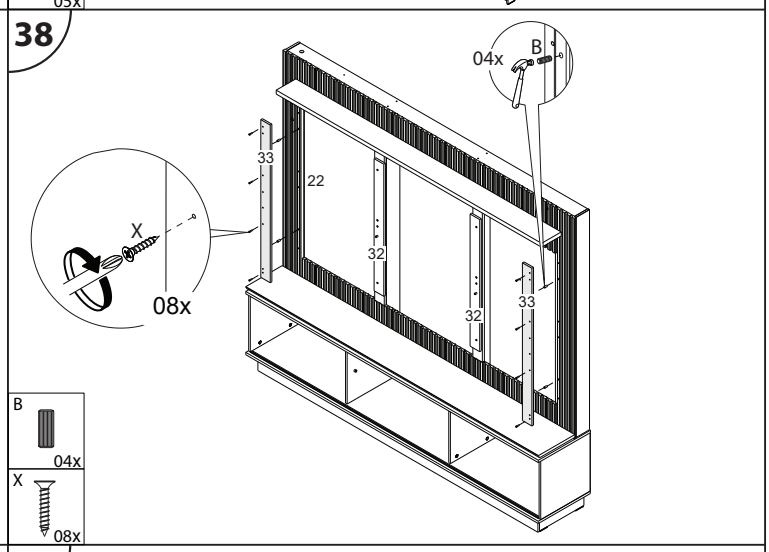

39

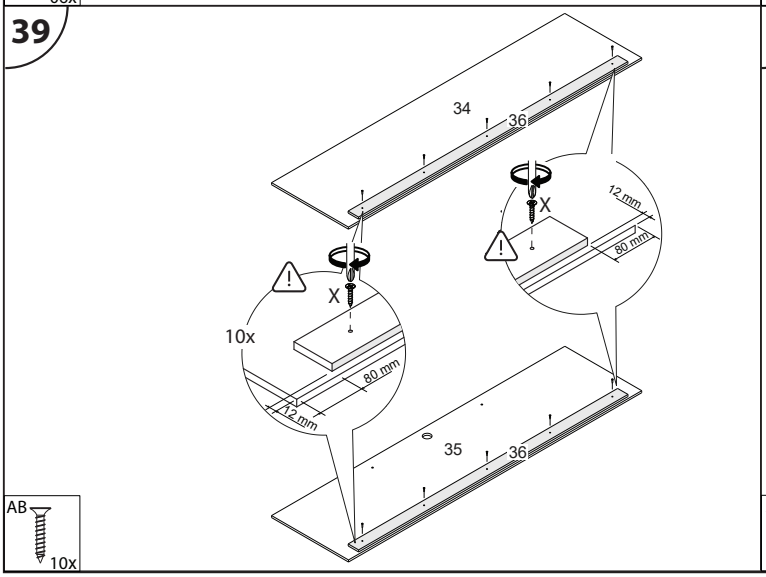

40

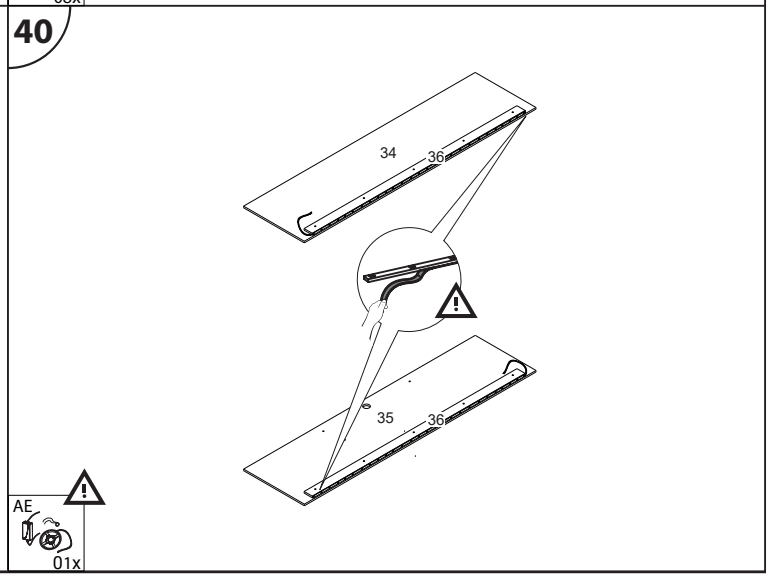

41

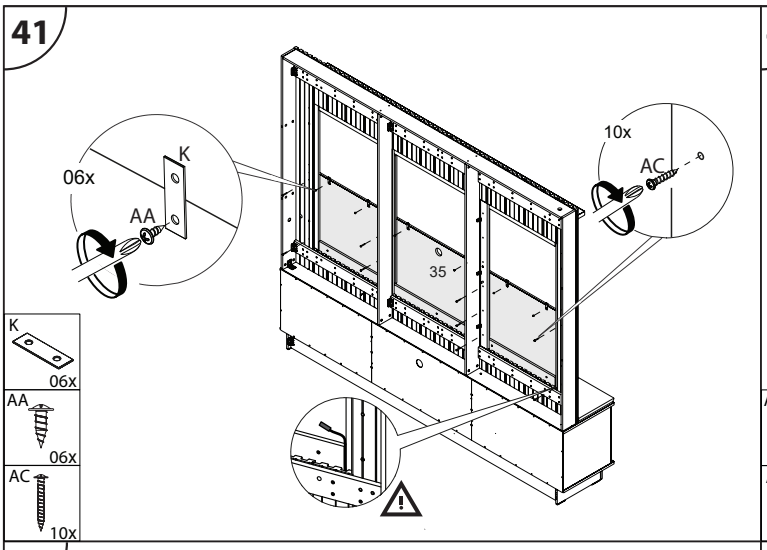

42

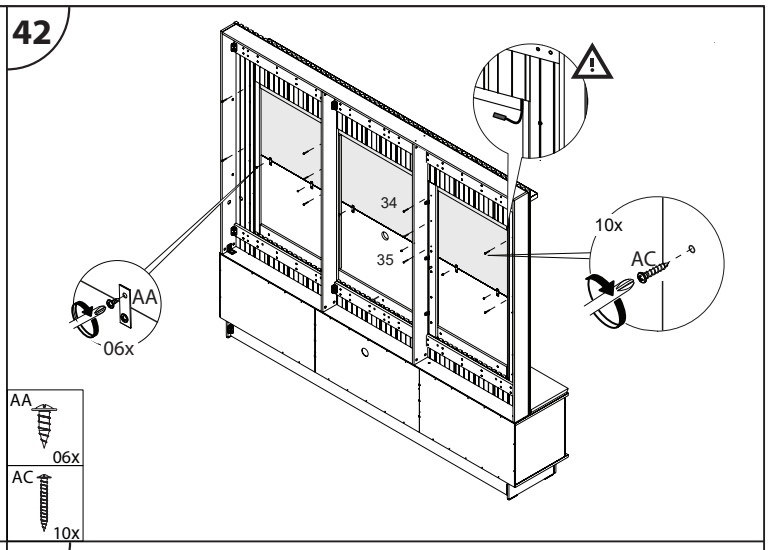

43

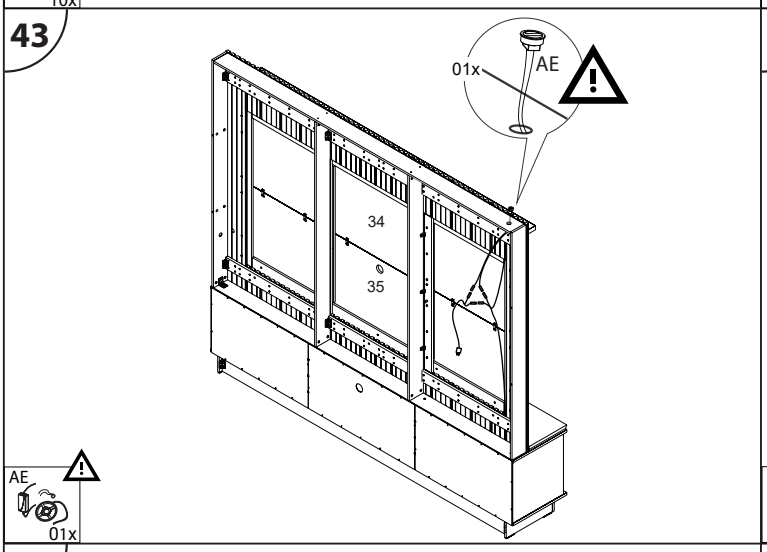

44

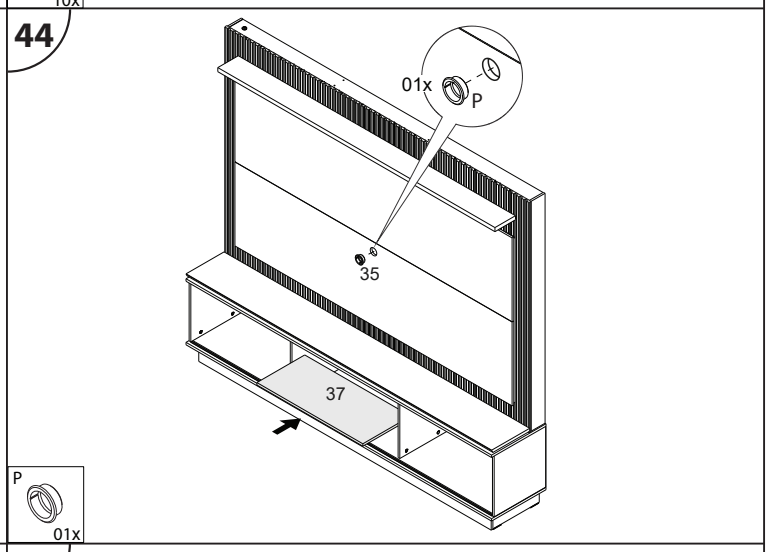

45

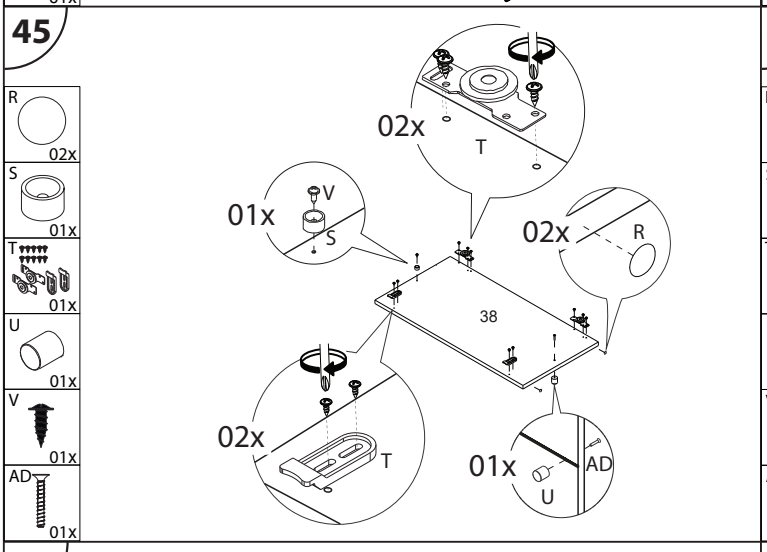

46

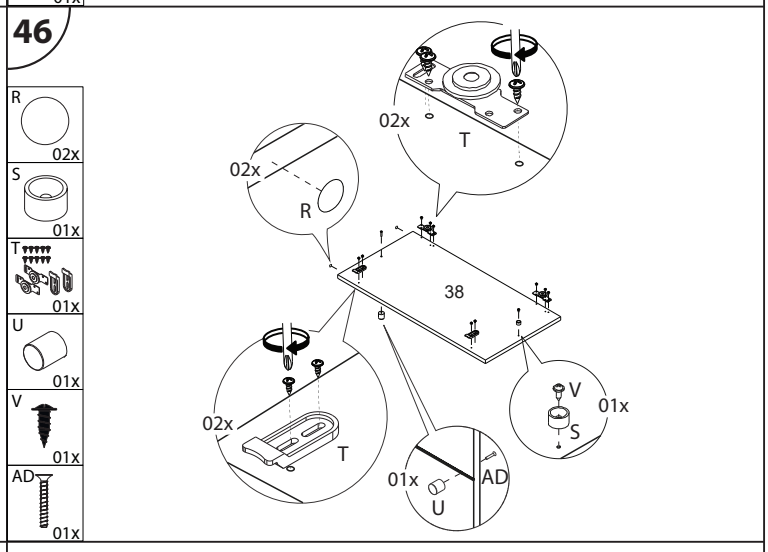
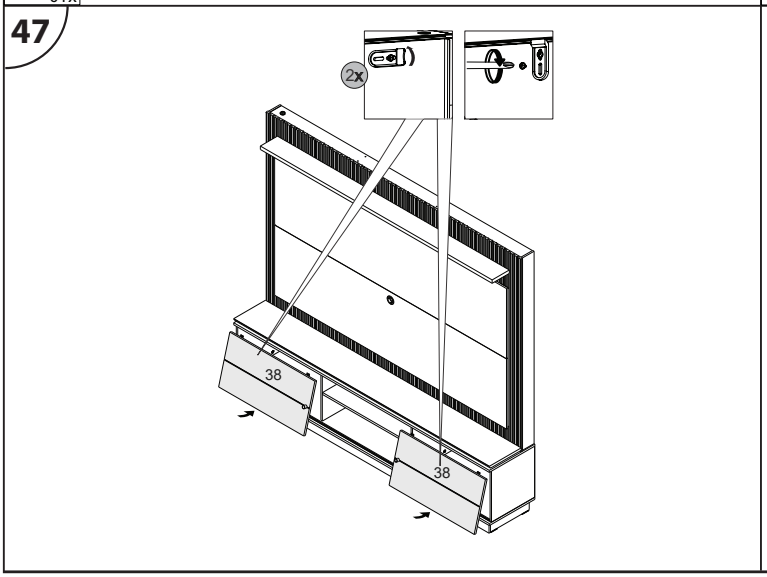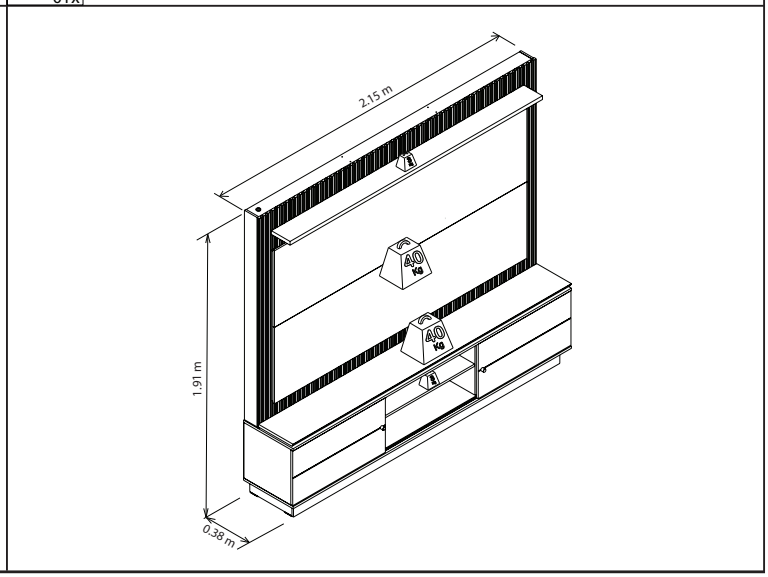
47