FERRAGENS E ACESSORIOS /Herrajes y Accesorios

A	PARF 3,5 X 40 CBC CHATA/FILIPS - CÓD.1107MP *TORNILLO 3,5 X 40 CBC PLANA*	10
B	CAVILHA PINUS 8 X 30 - CÓD.1064MP *TARUGO DE MADERA 8X30*	24
C	PARF 3,5 X 14 CBC CHATA/FILIPS - CÓD.1104MP *TORNILLO 3,5 X 14 CBC PLANA*	44
D	PARF 4,8 X 55 TAMP FHP - CÓD.2477MP *TORNILLO 4,8 X 55 CBC PLANA*	02
E	PARF M4 X 20 MET CH PHS BI - CÓD.1302MP *TORNILLO M4 X 20 MET CH PHS BI*	04
F	PARF 4,5 X 28 CBC CHATA/FILIPS - CÓD.1116MP *TORNILLO 4,5 X 28 CBC PLANA*	03
G	COLA SACHET - CÓD.1020MP *PEGAMENTO*	01
H1	PREGO 10X10 C/ CABEÇA - CÓD.1041MP *CLAVO 10X10*	36
H2	PREGO 6X6 C/ CABEÇA - CÓD.1040MP *CLAVO 6X6*	08
i1	GIZ DE CORREÇÃO ARTICO - CÓD.4555MP *TIZA CORRECTORA FREIJO*	01
i2	GIZ DE CORREÇÃO TITANIO - CÓD.5880MP *TIZA CORRECTORA CAMURÇA*	01
J1	TAPA FURO TITANIO - CÓD.2648MP *TAPA AGUJERO*	10
J2	TAPA FURO ARTICO - CÓD.2649MP *TAPA AGUJERO*	10
K	DOBRADIÇA ALTA C/ AMORTECEDOR - CÓD. 4302MP *BISAGRA ALTA CON AMORTIGUADOR*	04
L	PUXADOR CONCHA BRONZE 64MM - CÓD. 5883MP *TIRADOR CONCHA BRONCE 64MM*	02
M	CANTONEIRA 2 FUROS - CÓD. 1056MP *ESCUADRA METALICA*	10
O	BUCHA 8MM - CÓD. 1059MP *TARUGO PLASTICO*	02
R	JUNÇÃO PARA FUNDO - CÓD. 1038MP *UNIÓN PARA FONDO*	08
S	SAPATA PLASTICA - CÓD. 4166MP *ZAPATA PLASTICA*	06

NOTA: A SEPARAÇÃO DOS ACESSÓRIOS ANTES DE INICIAR A MONTAGEM FACILITARÁ A MESMA. OS PARAFUSOS E CAVILHAS ESTÃO NA ESCALA REAL. EM CASO DE DÚVIDA NA IDENTIFICAÇÃO, COLOQUE O ACESSÓRIOS SOBRE A IMAGEM.

/NOTAS: SEPARAR LOS ACCESORIOS ANTES DE INICIAR EL MONTAJE LO HARÁ MÁS FÁCIL. LOS TORNILLOS Y MUÑECOS SON A ESCALA REAL. SI DUDA EN LA IDENTIFICACIÓN, COLOQUE EL ACCESORIO EN LA IMAGEN.

AMIGO MONTADOR, SIGA TODAS AS INSTRUÇÕES DESTE FORMULÁRIO, ELAS SÃO INDISPENSÁVEIS. LEMBRE -SE: A INDUSTRIA NÃO SE RESPONSABILIZA POR DANOS CAUSADOS *NA HORA DA MONTAGEM*..

/SIGA TODAS LAS INSTRUCCIONES DE ESTE FORMULARIO, SON IMPRESCINDIBLES. RECUERDE: LA INDUSTRIA NO SE HACE RESPONSABLE POR DAÑOS AL MOMENTO DEL MONTAJE.

QUANTIDADE NECESSÁRIA DE MONTADORES: 02.

/CANTIDAD NECESARIA DE ENSAMBLADORES: 02.

Ferramentas Necessárias*/herramientas necesarias*
Não fornecidas*/no suministradas*

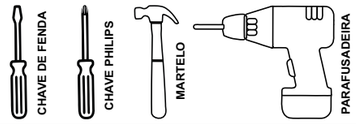

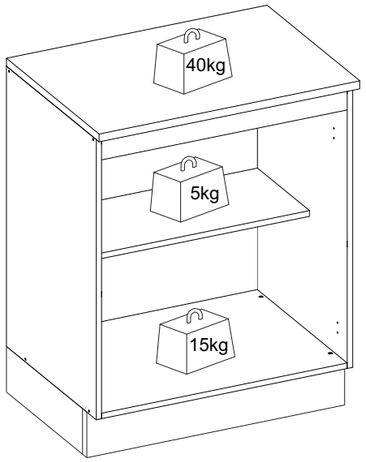

Rua Bom Jesus, 08 - Parque Industrial
FONE/FAX: (45) 3286 - 7400
CEP : 85790-000 - Capitão L. Marques - PR
www.indekes.com.br

CERTIFICADO DE GARANTIA

PARABÉNS!*/FELICITACIONES POR SU ELECCIÓN!*

Você acaba de adquirir um produto INDÉKES com alta qualidade e um excelente design! Preparamos este certificado para que você tenha o melhor proveito possível de seu produto. Abaixo estão algumas dicas para você proteger e usufruir da garantia.*/Acabas de adquirir un producto de alta calidad con un excelente diseño! Hemos preparado este certificado para que puedas sacarle el máximo partido a tu producto. A continuación se ofrecen algunos consejos para que pueda protegerse y beneficiarse de la garantía.*

Obrigado por escolher a INDÉKES!*/¡Gracias por elegir INDÉKES!*

CUIDADOS COM O PRODUTO
/CUIDADOS CON EL PRODUCTO

Para que não danifique seu móvel, recomendamos que:*/Para evitar daños en su mueble, recomendamos que:*

- Mantenha o produto em local arejado e sem umidade.*/Mantenga el producto en un lugar ventilado y sin humedad.*

- Não expor diretamente ao sol ou em ambiente com alta luminosidade, para não alterar a tonalidade do tecido.*/No lo exponga directamente al sol o en ambientes con mucha luminosidad para evitar cambios en el tono del tejido.*

- Não lavar. O liquido é prejudicial ao produto.*/No lo lave. Los líquidos pueden dañar el producto.*

- Não usar produtos químicos como: solventes, amoniaco, ácido, álcool, detergente ou água sanitária. Isso poderá ocasionar danos irreversíveis ao revestimento do produto.*/Evite el uso de productos químicos como disolventes, amoníaco, ácidos, alcohol, detergentes o lejía, ya que pueden causar daños irreversibles en el revestimiento del producto.*

- Não ficar em pé no estofado.*/No se pare sobre el sofá.*

- Evite contato com animais domesticos.*/Evite el contacto con animales domésticos.*

- Não encostar o produto em objetos contundentes ou cortantes.*/Evite el contacto del producto con objetos contundentes o cortantes.*

- Não coloque objetos quentes (panelas, ferro de passar, etc.) diretamente sobre as superfícies dos móveis.*/No coloque objetos calientes (ollas, planchas, etc.) directamente sobre las superficies del mueble.*

Tecido*/Tejido*

- Usar escovas com cerdas macias e aspirador de pó em baixa rotação para eliminar a poeira.*/Utilice cepillos de cerdas suaves y aspiradoras de baja potencia para eliminar el polvo.*

Móveis de madeira*/Muebles de madera*

- Para retirar o pó, utilizar flanela limpa e seca, sem reagentes quimicos.*/Para quitar el polvo, utilice un paño limpio y seco, sin agentes químicos.*

- Nunca utilizar produtos abrasivos, tais como: palha de aço, esponja de lã e aço, álcool, vinagre, limão, saponáceo ou produtos corrosivos que possam riscar ou descolar a camada protetora do móvel.*/Nunca utilice productos abrasivos como estropajos de acero, lana de acero, alcohol, vinagre, limón, productos saponáceos o corrosivos que puedan rayar o despegar la capa protectora del mueble.*

- Não molhar o móvel ou expô-lo a locais úmidos.*/No moje el mueble ni lo exponga a lugares húmedos.*

Vidros*/Vidrios*

- Para limpeza de portas de vidro, borrife o liquido de limpeza (água, limpo-vidro ou álcool) primeiramente em um pano sem fiapos ou em um papel toalha e em seguida aplique no vidro. Nunca utilize produtos abrasivos, como esponjas de cozinha e esponjas metálicas.*/Para limpiar puertas de vidrio, rocíe el líquido limpiador (agua, limpia vidrios o alcohol) primero en un paño sin pelusas o en un papel toalla y luego aplique sobre el vidrio. Nunca utilice productos abrasivos como esponjas de cocina y esponjas metálicas.*

- Não utilize saponáceo, detergentes de cozinha e qualquer tipo de solventes químicos.*/No utilice productos saponáceos, detergentes de cocina ni ningún tipo de solventes químicos.*

Acessórios*/Accesorios*

- Para limpezas leves na retirada de pó, utilizar somente um pano macio e seco.*/Para limpiezas ligeras para quitar el polvo, utilice solamente un paño suave y seco.*

- Dobradiças/Corrediças: sejam lubrificadas com uma pequena quantidade de óleo, cuidando para não o respingar nos revestimentos. Esta ação evitará a oxidação e possíveis quebras, aumentando a vida útil do acessório.*/Bisagras/Correderas: lubríquelas con una pequeña cantidad de aceite, teniendo cuidado de no salpicar los revestimientos. Esta acción evitará la oxidación y posibles roturas, prolongando la vida útil del accesorio.*

- Em regiões litorâneas, aconselhamos a limpeza dos acessórios a cada 30 dias.*/En regiones costeras, recomendamos limpiar los accesorios cada 30 días.*

TEMPO DE GARANTIA*/TIEMPO DE GARANTÍA*

Seu produto será garantido pelo período de 90 dias, a partir da data na nota fiscal de compra.*/Su producto estará garantizado por un período de 90 días a partir de la fecha en la factura de compra.*

A GARANTIA EXCLUI*/LA GARANTÍA EXCLUYE*

Problemas devido ao mau uso dos produtos de limpeza ou manuseio irregular.*/Problemas debido al mal uso de los productos, limpieza o manejo irregular.*

Problemas relacionados ao transporte e armazenamento do produto após a entrega.*/Problemas relacionados con el transporte y almacenamiento del producto después de la entrega.*

Descoloração por exposição diretamente à luz solar, ressecamento ou manchas causadas por agentes relacionados nos "Cuidados com os Produtos".*/Descoloración por exposición directa al sol, resecamiento o manchas causadas por agentes mencionados en los "Cuidados con los Productos".*

Danos causados por agentes da natureza, como inundações ou acidentes de qualquer espécie*/Daños causados por agentes de la naturaleza, como inundaciones o accidentes de cualquier tipo.*

Danos causados por qualquer tipo de umidade.*/Daños causados por cualquier tipo de humedad.*

Utilização do produto em local úmido e não arejado.*/Utilización del producto en lugares húmedos y no ventilados.*

Excesso de peso sobre o produto.*/Exceso de peso sobre el producto.*

Problemas e desgastes causados por animais domesticos.*/Problemas y desgaste causados por animales domésticos.*

Uso em ambientes infectado por cupins ou caruncho.s*/Uso en ambientes infectados por termitas o carcomas.*

Acidentes causados por montagem inadequada.*/Accidentes causados por montaje inadecuado.*

BALCÃO C/ TP 0,80CM 2P

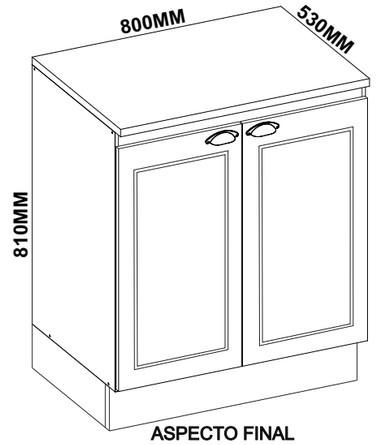

DADOS INDISPENSÁVEIS PARA A VALIDADE DESTA GARANTIA
/DATOS INDISPENSABLES PARA LA VALIDEZ DE ESTA GARANTÍA

1- FORRE O CHÃO COM PAPELÃO OU SIMILAR. */COLOQUE EL CARTÓN O UN MATERIAL SIMILAR EN EL SUELO;*
2- INICIE A MONTAGEM SEGUINDO A SEQÜÊNCIA NUMÉRICA. */INICIE EL ENSAMBLAJE SIGUIENDO LA SECUENCIA NUMÉRICA;*
3- VERIFIQUE A RESISTÊNCIA DA PAREDE QUANDO NECESSÁRIO. */VERIFIQUE LA RESISTENCIA DE LA PARED (CUANDO SEA NECESARIO);*
4- É OBRIGATÓRIO FIXAR O MÓDULO A PAREDE. /ES OBLIGATORIO FIJAR EL MÓDULO A LA PARED;
5- FAÇA A JUNÇÃO COM PARAFUSOS UNIÃO QUANDO NECESSÁRIO. */HAGA LA UNIÓN CON TORNILLOS CUANDO SEA NECESARIO;*
6- COLOQUE E REGULE PORTA E PUXADORES. */COLOQUE Y AJUSTE LA PUERTA Y LOS TIRADORES;*
7- PARA LIMPEZA USE PANO MACIO E SECO. */PARA LA LIMPIEZA USE UN PAÑO SUAVE Y SECO;*
8- NÃO UTILIZE PRODUTOS ABRASIVOS OU SIMILARES, TAIS COMO: CERA, ÁLCOOL, DETERGENTES, TINNER, LUSTRA MOVEIS, ETC. */NO UTILICE PRODUCTOS ABRASIVOS O SIMILARES, TALES COMO: CERA, ALCOHOL, DETERGENTES, AGUARRÁS, LUSTRA MUEBLES, ETC.;*
9- DEIXE O MÓVEL SEM USO POR 24HRS PARA DAR RIGIDEZ A ESTRUTURA. */DEJE EL MUEBLE SIN USAR POR 24 HORAS PARA DAR RIGIDEZ A LA ESTRUCTURA;*
10- PRODUTO PARA USO DOMESTICO. */PRODUCTO PARA USO DOMÉSTICO;*
11- CUMPRINDO TODOS OS REQUISITOS EXISTENTES NESSE CERTIFICADO DE GARANTIA, O SEU PRODUTO ESTA COBERTO PELA GARANTIA DE 90 DIAS. */CUMPLIENDO CON TODOS LOS REQUISITOS PRESENTES EN ESTE CERTIFICADO DE GARANTÍA, SU PRODUCTO ESTÁ CUBIERTO POR LA GARANTÍA DE 90 DÍAS.*

AO SOLICITAR ASSISTÊNCIA INFORME O CÓDIGO DA PEÇA E O DO REVESTIMENTO; EX: 6093.078 - 1441
AL SOLICITAR ASISTENCIA, INFORME EL CÓDIGO DE LA PIEZA Y EL DEL REVESTIMIENTO; POR EJEMPLO: 6093.078 - 1441

PEÇA	CODIGO	DESCRIÇÃO	COMP	LARG	ESP	MATERIAL	COR		QTD
01	6093.078PC	TAMPO 800X530 /TAPA	800	530	15	MDP	1441-FREIJO	1441-FREIJO	01
02	6093.079PC	BASE 770X497 /BASE	770	497	15	MDP	447-ARTICO	1525-TITANIO FOSCO	01
03	6230.027PC	PRATELEIRA 770X255 /ESTANTE	770	255	15	MDP	447-ARTICO	1525-TITANIO FOSCO	01
04	6215.05PC	FORRO 794X300 /FONDO	794	300	3	HDF	447-ARTICO	1525-TITANIO FOSCO	02
05	6056.045PC	LATERAL DIREITA 670X497 /LATERAL DERECHA	670	497	15	MDP	447-ARTICO	1525-TITANIO FOSCO	01
06	6056.046PC	LATERAL ESQUERDA 670X497 /LATERAL IZQUIERDA	670	497	15	MDP	447-ARTICO	1525-TITANIO FOSCO	01
07	6230.021PC	PORTA 600X393 /PUERTA	600	393	15	MDP	447-ARTICO	1525-TITANIO FOSCO	02
08	367PC	VISTA 770X70 /VISTA DE SUSTENTACIÓN	770	70	15	MDP	447-ARTICO	1525-TITANIO FOSCO	02
09	6230.025PC	RODAPE TRASEIRO 768X135 /ZOCALO TRASERO	768	135	15	MDP CRU	999999 - SEM REVEST.		01
10	6230.026PC	RODAPE FRONTAL 800X135 /ZOCALO FRONTAL	800	135	15	MDP	447-ARTICO	1525-TITANIO FOSCO	01
11	6230.05PC	RODAPE LATERAL 417X135 /ZOCALO LATERAL	417	135	15	MDP	447-ARTICO	1525-TITANIO FOSCO	02

ASPECTO EXPLODIDO

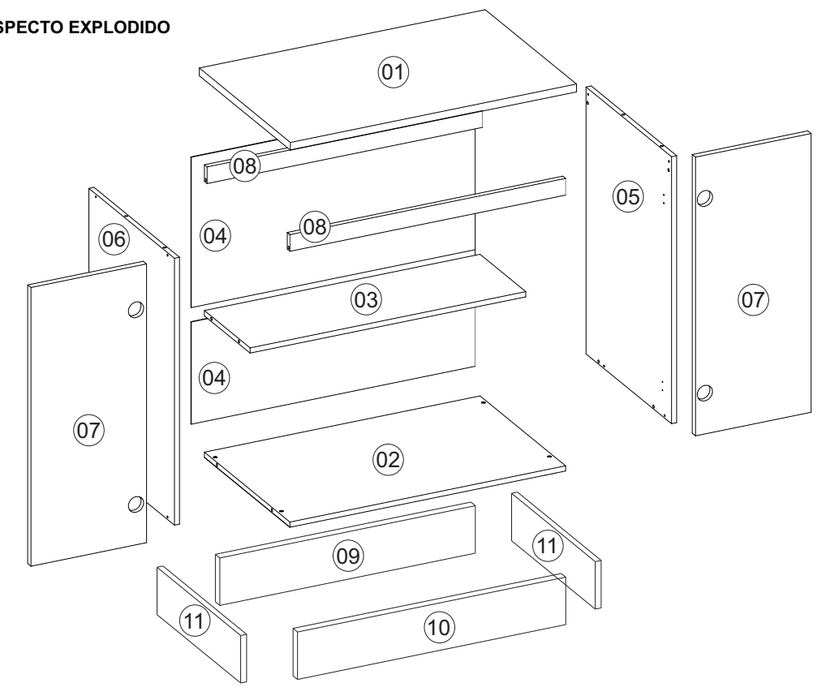

ATENÇÃO: É IDEAL MONTAR COM A FITA DE BORDA VIRADA PARA CIMA, DE MODO QUE AS PEÇAS FIQUEM ESTÁVEIS E FIRMES EM CONTATO COM O CHÃO. PARA ISSO FORRE O CHÃO COM A CAIXA DE PAPELÃO ANTES DE INICIAR A MONTAGEM.
/ATENCIÓN: ES IDEAL MONTAR CON LA CINTA DE BORDE HACIA ARRIBA, DE MODO QUE LAS PIEZAS QUEDEN ESTABLES Y FIRMES EN CONTACTO CON EL SUELO. PARA ESO FORRE EL SUELO CON LA CAJA DE CARTÓN ANTES DE INICIAR EL MONTAJE.
ANTES DO ENCAIXE DE CADA CAVILHA DE MADEIRA (B) PASSAR A COLA SACHET (G).
/ANTES DE ENCAJAR CADA TARUGO DE MADERA (B), APLIQUE EL PEGAMENTO (G).

PASSO 01

ENCAIXE A LATERAL ESQUERDA (06) NA BASE (02) UTILIZANDO 02UN DA CAVILHA (B) 8X30 E FIXE COM 02UN DO PARAFUSO (A) 3,5X40MM.

/ENCAJE EL LATERAL IZQUIERDO (06) EN LA BASE (02) UTILIZANDO 02UN DEL TARUGO DE MADERA (B) 8X30 Y FIJE CON 02UN DEL TORNILLO (A) 3,5X40MM.

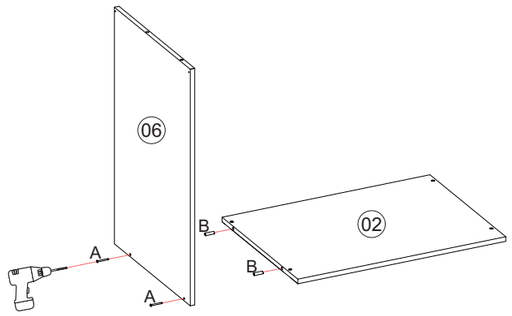

PASSO 02

ENCAIXE A PRATELEIRA (03) NA LATERAL ESQUERDA (06) UTILIZANDO 02UN DA CAVILHA (B) 8X30.

/ENCAJE LA ESTANTE (03) EN EL LATERAL IZQUIERDO (06) UTILIZANDO 02UN DEL TARUGO DE MADERA (B) 8X30.

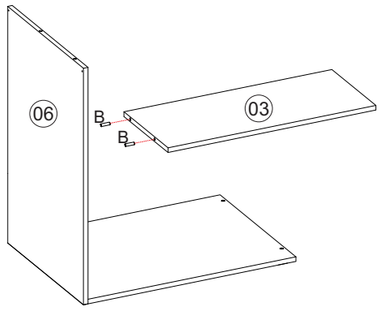

PASSO 03

ENCAIXE AS VISTAS (08) NA LATERAL ESQUERDA (06) UTILIZANDO 01UN DA CAVILHA (B) 8X30 PARA CADA UMA E FIXE TAMBÉM COM 01UN DO PARAFUSO (A) 3,5X40MM PARA CADA VISTA.
AGORA ENCAIXE A LATERAL DIREITA (05) NO CONJUNTO, UTILIZANDO 06UN DA CAVILHA (B) 8X30 E FIXE COM 04UN DO PARAFUSO (A) 3,5X40MM.

/ENCAJE LAS VISTAS (08) EN EL LATERAL IZQUIERDO (06) UTILIZANDO 01UN DEL TARUGO DE MADERA (B) 8X30 PARA CADA UNO Y FIJE TAMBIÉN CON 01UN DEL TORNILLO (A) 3,5X40MM PARA CADA VISTA.
AHORA ENCAJE EL LATERAL DERECHO (05) EN EL CONJUNTO, UTILIZANDO 06UN DEL TARUGO DE MADERA (B) 8X30 Y FIJE CON 04UN DEL TORNILLO (A) 3,5X40MM.

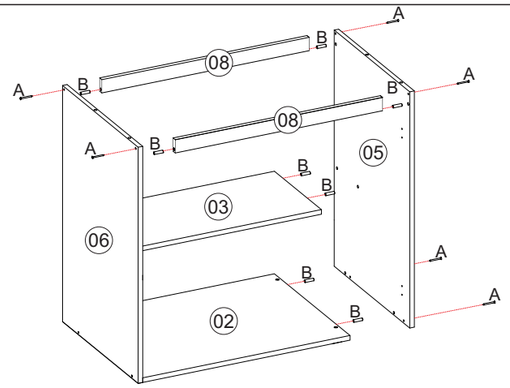

PASSO 04

ALINHE OS FORROS (04) DE FORMA QUE A JUNÇÃO DOS DOIS FIQUE NO CENTRO DA PRATELEIRA (03).
FAÇA A FIXAÇÃO DA PRIMEIRA LINHA, LOGO ATRÁS DA **VISTA TRASEIRA (08)** UTILIZANDO OS **PREGOS (H2) 6X6MM!**
FIXE AS DEMAIS EXTREMIDADES UTILIZANDO OS PREGOS (H1) 10X10MM.
POR ULTIMO, FIXE O CENTRO, NA JUNÇÃO DOS FORROS, COM A JUNÇÃO PARA FUNDO (R) + OS PREGOS (H1) 10X10.
OS PREGOS DEVEM SER FIXADOS A CADA 10CM DE DISTANCIA.
-
ALINEE LOS FONDOS (04) DE MODO QUE LA UNIÓN DE LOS DOS QUEDE EN EL CENTRO DE LA ESTANTE (03). HAGA LA FIJACIÓN DE LA PRIMERA LÍNEA, JUSTO DETRÁS DE LA VISTA POSTERIOR (08), UTILIZANDO LOS CLAVOS (H2) 6X6MM.
FIJE LOS DEMÁS EXTREMOS UTILIZANDO LOS CLAVOS (H1) 10X10MM.
POR ÚLTIMO, FIJE EL CENTRO, EN LA UNIÓN DE LOS FONDOS, CON LA UNIÓN PARA FONDO (R) + LOS CLAVOS (H1) 10X10.
LOS CLAVOS DEBEN FIJARSE CADA 10CM DE DISTANCIA.

ATENÇÃO: FIXAR O FORRO ATRÁS DA VISTA (08) COM PREGOS (H2) 6X6MM!
ATENCIÓN: FIJAR EL FONDO DETRÁS DE LA VISTA (08) CON CLAVOS (H2) 6X6MM!

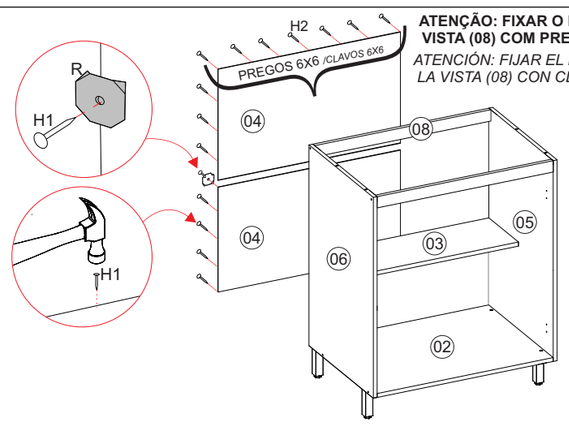

PASSO 05

MONTAGEM DO RODAPÉ
ENCAIXE OS RODAPÉS LATERAIS (11) NO RODAPE TRASEIRO (09) UTILIZANDO 04UN DA CAVILHA (B) 8X30 E FIXE COM 02UN DO PARAFUSO (A). DEPOIS, ENCAIXE O RODAPE FRONTAL (10) NAS LATERAIS (11) COM MAIS 04UN DA CAVILHA (B) 8X30.
FIXE O CONJUNTO UTILIZANDO 02UN DA CANTONEIRA 2 FUROS (M), SENDO FIXADA UMA EM CADA CANTO DO RODAPÉ (ENTRE AS LATERAIS E A FRENTE).
PARA ISSO, UTILIZE 02UN DO PARAFUSO (C) 3,5X14MM PARA CADA CANTONEIRA.
POR ULTIMO, FIXE AS SAPATAS COM PREGO (S + H1), SENDO 02UN EMBAIXO DE CADA LATERAL (11) E 01UN EMBAIXO DA PEÇA FRONTAL E DA TRASEIRA (09, 10).
-
MONTAJE DEL ZÓCALO
ENCAJE LOS ZÓCALOS LATERALES (11) EN EL ZÓCALO TRASERO (09) UTILIZANDO 04 UN. DEL TARUGO (B) 8X30 Y FIJE CON 02 UN. DEL TORNILLO (A). DESPUÉS, ENCAJE EL ZÓCALO FRONTAL (10) EN LOS LATERALES (11) CON 04 UN. MÁS DEL TARUGO (B) 8X30.
FIJE EL CONJUNTO UTILIZANDO 02 UN. DE LA ESCUADRA DE 2 AGUJEROS (M), FIJANDO UNA EN CADA ESQUINA DEL ZÓCALO (ENTRE LOS LATERALES Y EL FRENTE). PARA ELLO, UTILICE 02 UN. DEL TORNILLO (C) 3,5X14 MM PARA CADA ESCUADRA.POR ÚLTIMO, FIJE LAS ZAPATAS CON CLAVO (S + H1), SIENDO 02 UN. DEBAJO DE CADA LATERAL (11) Y 01 UN. DEBAJO DE LA PIEZA FRONTAL Y DE LA TRASERA (09, 10).

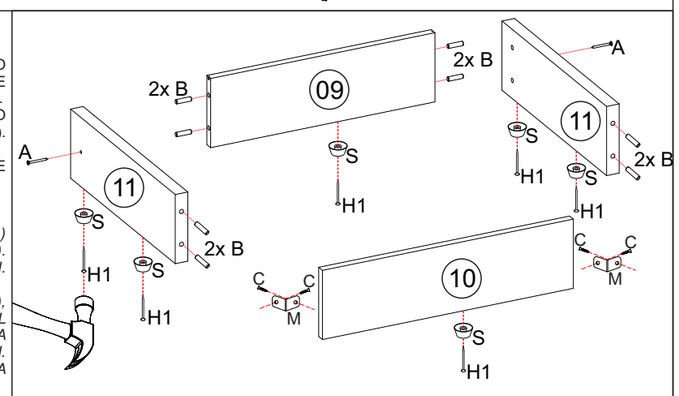

PASSO 06

FINALIZE A MONTAGEM DO RODAPÉ FIXANDO-O AO BALCÃO.

- PRIMEIRO FIXE 01UN DA CANTONEIRA 2 FUROS (M) EM CADA PEÇA DO RODAPÉ (09, 10, 11), DE MANEIRA CENTRALIZADA E ALINHADA COM A BORDA. UTILIZE 01UN DO PARAFUSO (C) 3,5X14MM PARA CADA CANTONEIRA.
- DEPOIS ALINHE O RODAPÉ COM AS LATERAIS DO BALCÃO, TENDO COMO REFERÊNCIA A PARTE TRASEIRA DA LATERAL.
OBS: O RODAPÉ FICARÁ RECUADO 65MM DA FRENTE.
- FINALIZE A FIXAÇÃO DO RODAPÉ AO MÓVEL UTILIZANDO MAIS 01UN DO PARAFUSO (C) 3,5X14MM PARA CADA CANTONEIRA.
-
FINALICE EL MONTAJE DEL ZÓCALO FIJÁNDOLO AL MOSTRADOR.

- PRIMERO, FIJE 01 UN. DE LA ESCUADRA DE 2 AGUJEROS (M) EN CADA PIEZA DEL ZÓCALO (09, 10, 11), DE MANERA CENTRALIZADA Y ALINEADA CON EL BORDE. UTILICE 01 UN. DEL TORNILLO (C) 3,5X14 MM PARA CADA ESCUADRA.
- DESPUÉS, ALINEE EL ZÓCALO CON LOS LATERALES DEL MOSTRADOR, TENIENDO COMO REFERENCIA LA PARTE TRASERA DEL LATERAL. ***OBS: EL ZÓCALO QUEDARÁ RETROCEDIDO 65 MM RESPECTO AL FRENTE.***
- FINALICE LA FIJACIÓN DEL ZÓCALO AL MUEBLE UTILIZANDO 01 UN. MÁS DEL TORNILLO (C) 3,5X14 MM PARA CADA ESCUADRA.

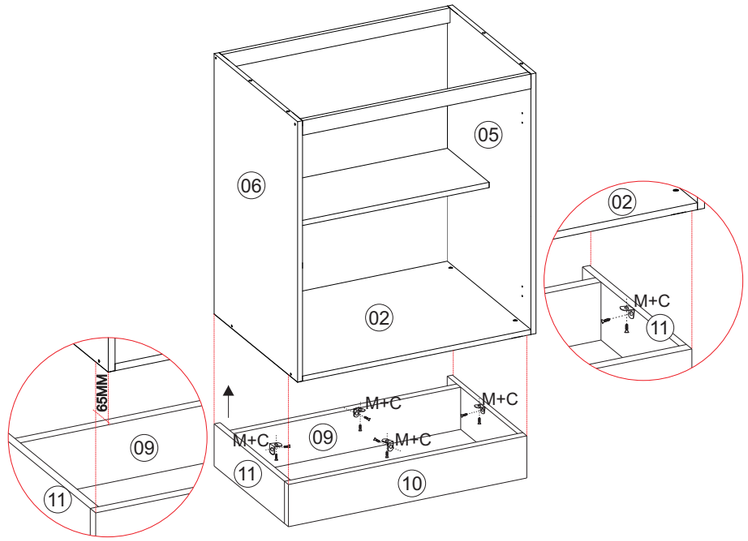

PASSO 07

FIXE 02UN DA DOBRADIÇA (K) EM CADA PORTA (07), UTILIZANDO 02UN DO PARAFUSO (C) 3,5X14MM PARA CADA UMA.
APÓS ISSO, FIXE O PUXADOR:
- COM UMA BROCA 4MM, FURE A PARTE INTERIOR DAS PORTAS, NAS MARCAÇÕES E FIXE OS PUXADORES (L) COM 02UN DO PARAFUSO (E) M4 X 20MM PARA CADA.
OBS: AO FURAR AS PORTAS, APOIAR A FACE EXTERIOR PARA QUE A BROCA NÃO DANIFIQUE A PINTURA AO TRANSPASSAR O MATERIAL.
POR ÚLTIMO, FIXE AS PORTAS NAS LATERAIS (05, 06) DO MÓVEL, UTILIZANDO MAIS 04UN DO PARAFUSO (C) 3,5X14MM PARA CADA DOBRADIÇA.
ALINHE A PORTA FAZENDO A REGULAGEM DOS PARAFUSOS.
-
FIJE 02 UN. DE LA BISAGRA (K) EN CADA PUERTA (07), UTILIZANDO 02 UN. DEL TORNILLO (C) 3,5X14 MM PARA CADA UNA.
DESPUÉS DE ESTO, FIJE EL TIRADOR:
- CON UNA BROCA DE 4 MM, PERFORE LA PARTE INTERIOR DE LAS PUERTAS EN LAS MARCACIONES Y FIJE LOS TIRADORES (L) CON 02 UN. DEL TORNILLO (E) M4 X 20 MM PARA CADA UNO. ***OBS:*** *AL PERFORAR LAS PUERTAS, APOYE LA CARA EXTERIOR PARA QUE LA BROCA NO DAÑE LA PINTURA AL TRASPASAR EL MATERIAL.*
POR ÚLTIMO, FIJE LAS PUERTAS EN LOS LATERALES (05, 06) DEL MUEBLE, UTILIZANDO 04 UN. MÁS DEL TORNILLO (C) 3,5X14 MM PARA CADA BISAGRA.
ALINEE LA PUERTA REALIZANDO EL AJUSTE DE LOS TORNILLOS.

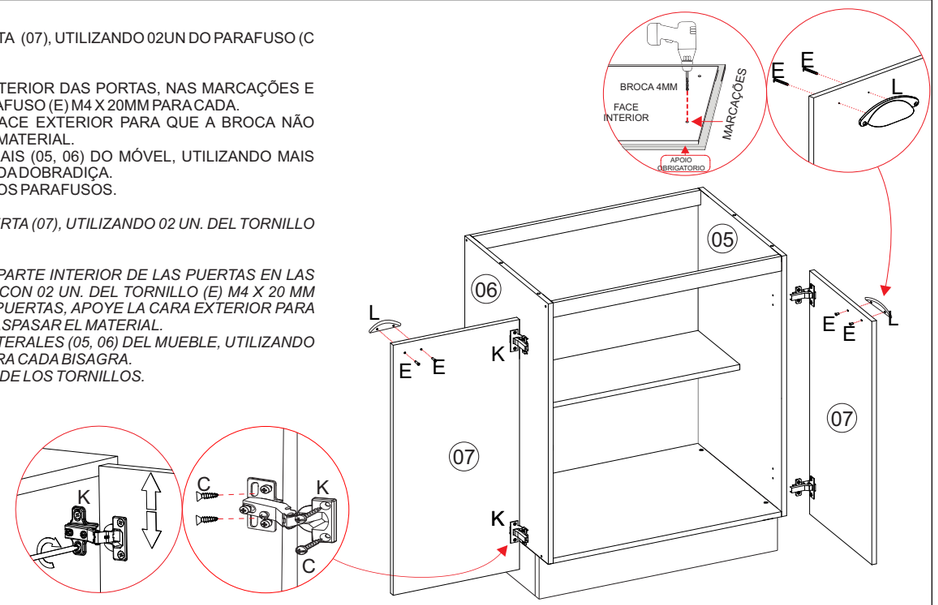

PASSO 08

- ANTES DE FAZER A INSTALAÇÃO DO TAMPO FAÇA A PRÉ FIXAÇÃO DAS CANTONEIRAS 2 FUROS (M) - QUE SERA USADA PARA FIXAR O TAMPO - , SENDO 02UN EM CADA LATERAL (05, 06). UTILIZE 01UN DO PARAFUSO (C) 3,5X14 PARA CADA UMA.
- PARA A INSTALAÇÃO DO TAMPO NO BALCÃO, FAÇA O ENCAIXE DO TAMPO (01) NAS LATERAIS (05, 06) UTILIZANDO 04UN DA CAVILHA (B) 8X30.
AGORA TERMINE A FIXAÇÃO DO TAMPO COM AS CANTONEIRAS (M). FIXE AS CANTONEIRAS (M) NO TAMPO (01) UTILIZANDO MAIS 01UN DO PARAFUSO (C) 3,5X14MM.
FINALIZE A INSTALAÇÃO DO MÓVEL FAZENDO A FIXAÇÃO NA PAREDE.
PARA ISSO, TENHA COMO REFERÊNCIA O CENTRO DA VISTA TRASEIRA (08). FAÇA O ALINHAMENTO E A MARCAÇÃO NA PAREDE, NO LOCAL DESEJADO.
PERFURE A PAREDE E INSIRA A BUCHA PLÁSTICA (O).
POR ÚLTIMO, FIXE O MÓVEL NA PAREDE, UTILIZANDO 02UN DO PARAFUSO (D) 4,8X55MM.
-
- ANTES DE REALIZAR LA INSTALACIÓN DE LA TAPA, HAGA LA PREFIJACIÓN DE LAS ESCUADRAS DE 2 AGUJEROS (M) – QUE SE UTILIZARÁN PARA FIJAR LA TAPA –, SIENDO 02 UN. EN CADA LATERAL (05, 06). UTILICE 01 UN. DEL TORNILLO (C) 3,5X14 PARA CADA UNA.
- PARA LA INSTALACIÓN DE LA TAPA EN EL MOSTRADOR, ENCAJE LA TAPA (01) EN LOS LATERALES (05, 06) UTILIZANDO 04 UN. DEL TARUGO (B) 8X30.AHORA TERMINE LA FIJACIÓN DE LA TAPA CON LAS ESCUADRAS (M). FIJE LAS ESCUADRAS (M) EN LA TAPA (01) UTILIZANDO 01 UN. MÁS DEL TORNILLO (C) 3,5X14 MM.
FINALICE LA INSTALACIÓN DEL MUEBLE REALIZANDO LA FIJACIÓN A LA PARED.
PARA ELLO, TENGA COMO REFERENCIA EL CENTRO DE LA VISTA TRASERA (08). REALICE EL ALINEAMIENTO Y LA MARCACIÓN EN LA PARED, EN EL LUGAR DESEADO.PERFORE LA PARED E INSERTE EL TACO PLÁSTICO (O).POR ÚLTIMO, FIJE EL MUEBLE A LA PARED UTILIZANDO 02 UN. DEL TORNILLO (D) 4,8X55 MM.

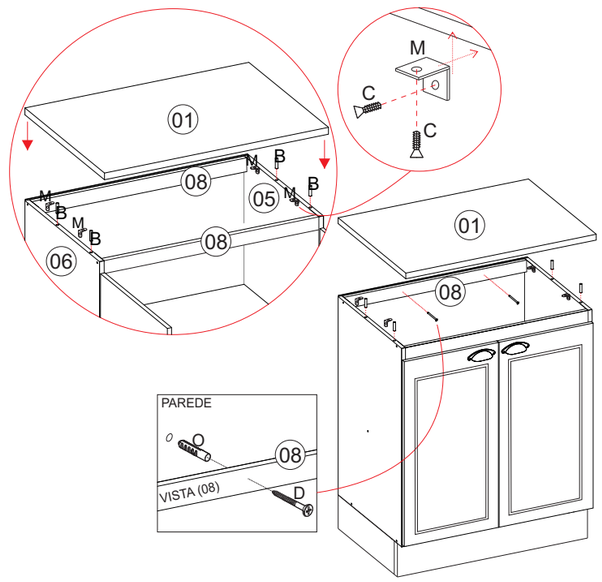

indékes Cozinhas