ESQUEMA DE MONTAGEM

CRIADO DHARA

Para Limpeza de seu Móvel: Use uma Flanela seca ou umedicida / Não use produto Químico que pode danificar seu móvel.

For Cleanness of its Furniture: It uses a dry or umedicida Flannel / It does not use Chemical product that can damage its furniture.

Limpieza del mobiliario: Utilice una franela seca o húmeda / No use productos químicos que pueden dañar el mobiliario.

017031 Freijó / Cinza
017032 Freijó / Off White

017043 Carvalho / Fendi

Indústria Brasileira – Made in Brazil 03/22 640.20.0170

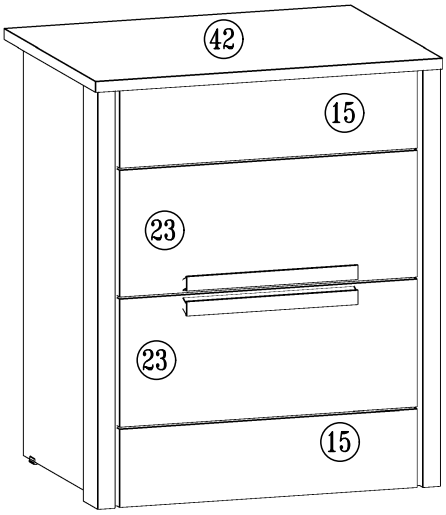

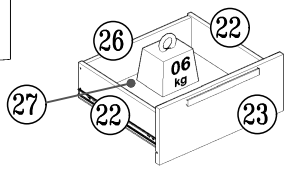

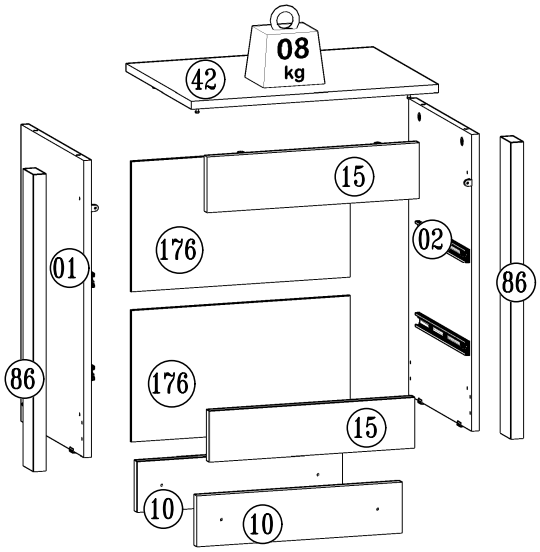

Elaboração:	Aprovação:	Versão:	Revisão:
Daniel Santos	Adauto Bisoto	01	17/03/2022

***Ferramentas necessárias para a montagem, Não acompanha o produto.**

Para montar esse produto é necessário um montador

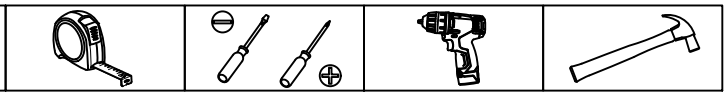

A		Cavilha 6x30	08
B	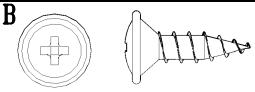	Parafuso 4,0x12 flangeado	12
C	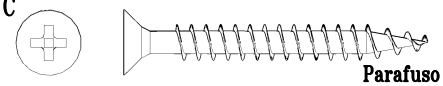	Parafuso 4,0x35 chato	16
D	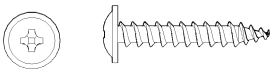	Parafuso 3,5x25 flangeado	10
E		Pino de girofix	04
F	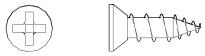	Parafuso 3,5x12 chato	32
G	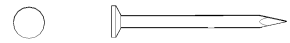	Prego 10x10	35

H Castanha de Girofix 15mm 04	I 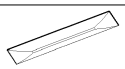 Bisnaga de Cola 10g 01	J Suporte prateleira 08	K Etiqueta lit 01	L Giz de correção 02	M Sapata U 18x18x05mm Plástico cinza 04	N Puxador MDF 250mm 02	O Corrediça 02

01

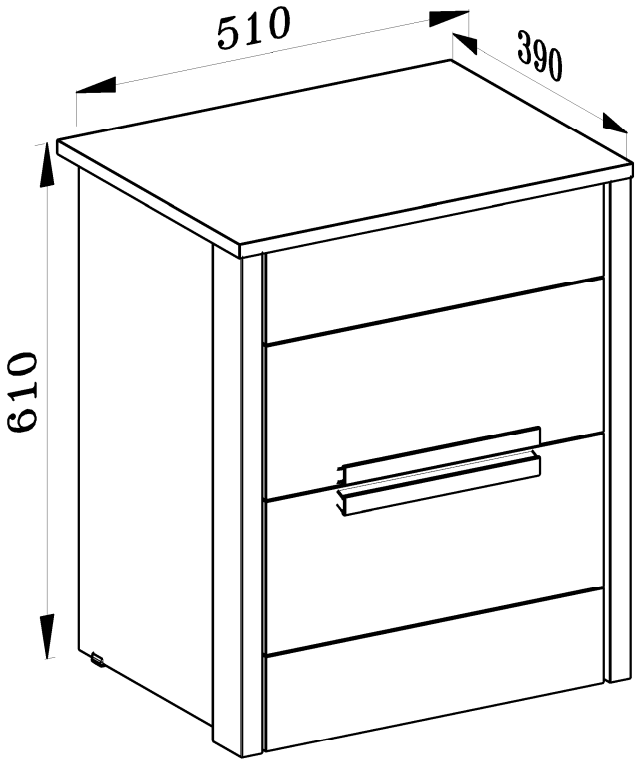

Indústria Brasileira – Made in Brazil 03/22 640.20.0170

02

F Parafuso 3,5x12 10	G Prego 10x10 04	M Sapata U 18x18x05mm Plástico cinza 04	O Corrediça 02	H Castanha de Girofix 15mm 04
				J Suporte prateleira 02

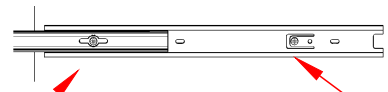

fixar o prarafuso "F" na marcação indicada.

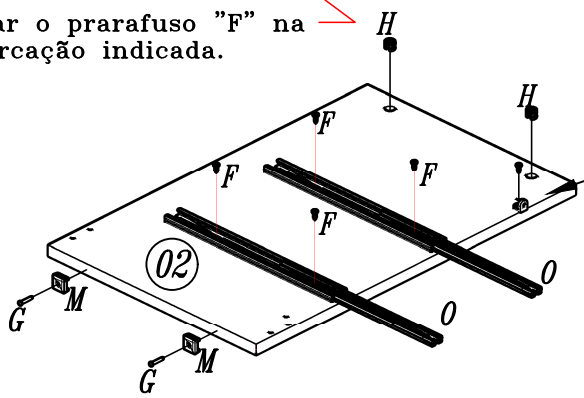

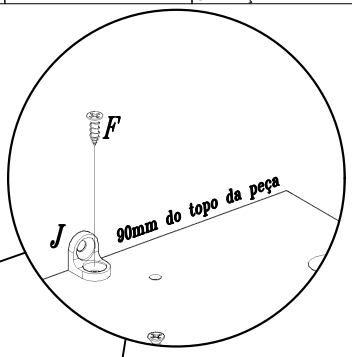

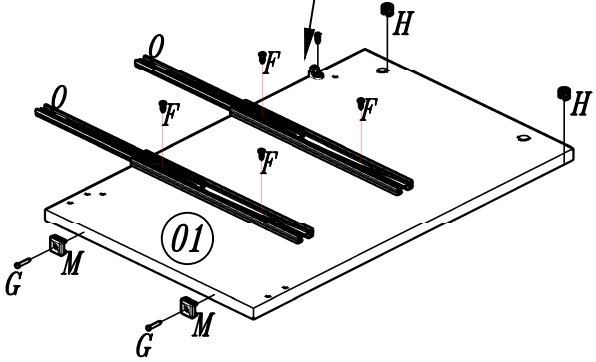

03

F	Parafuso 3,5x12	02
E	Pino de girofix	04
J	Suporte prateleira	02

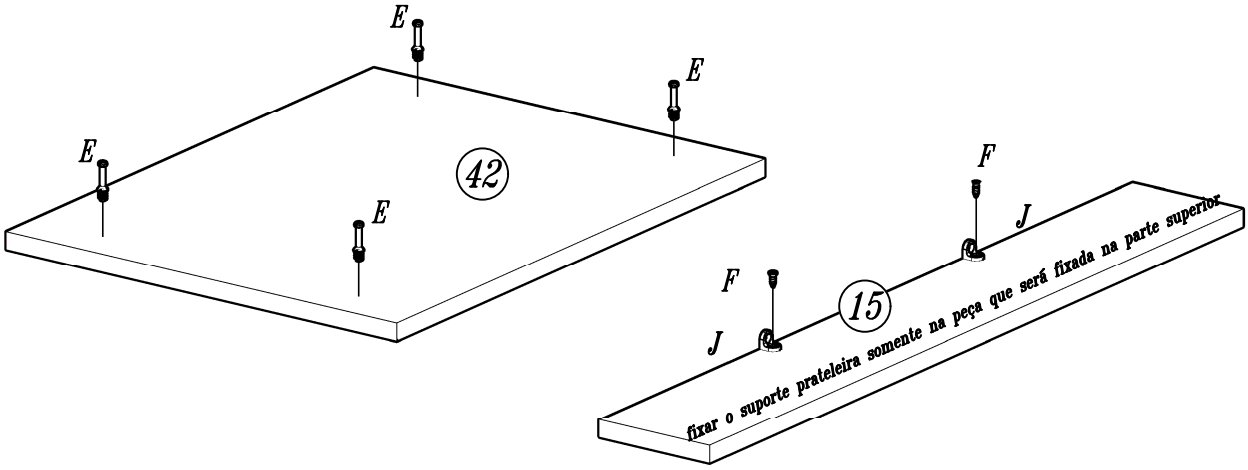

04

C	Parafuso 4,0x35	08

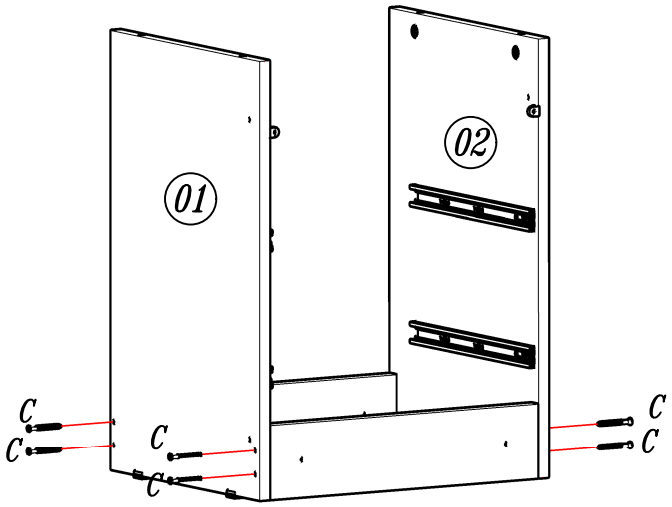

05

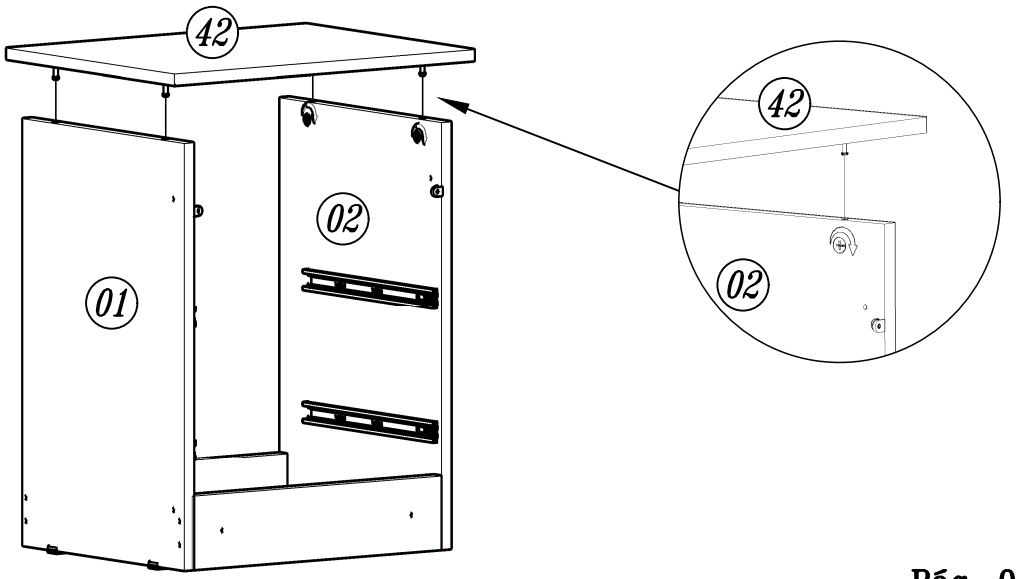

Indústria Brasileira – Made in Brazil 03/22 640.20.0170

06

D	Parafuso 3,5x25	06

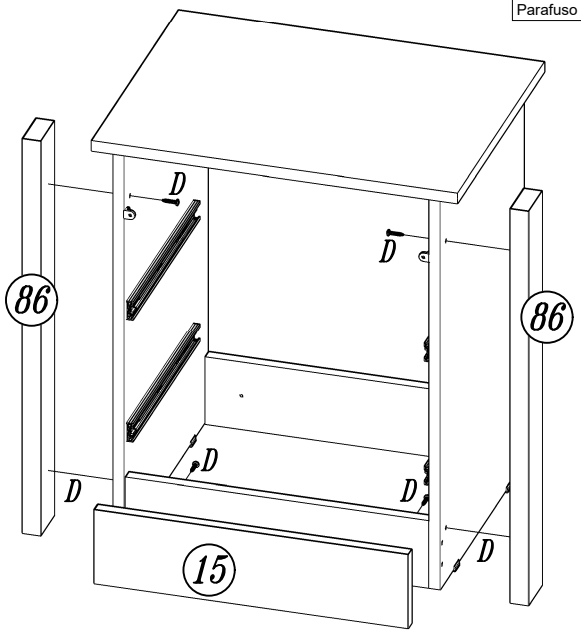

07

F	Parafuso 3,5x12	04

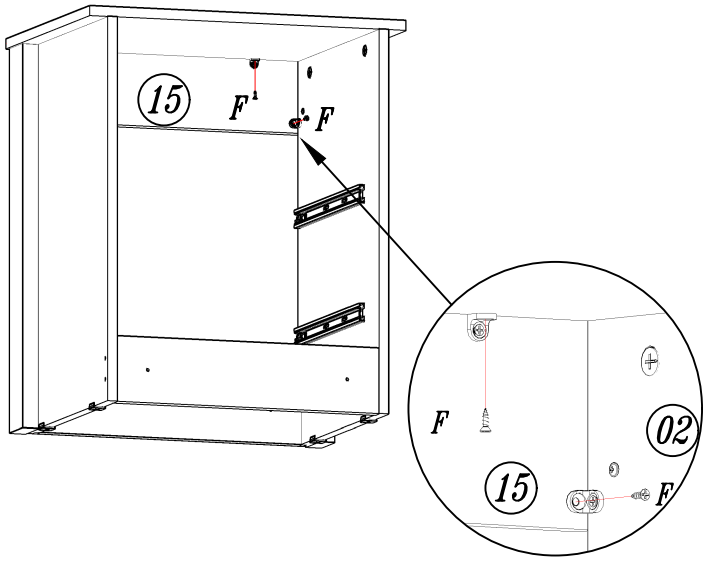

08

G	Prego 10x10	23

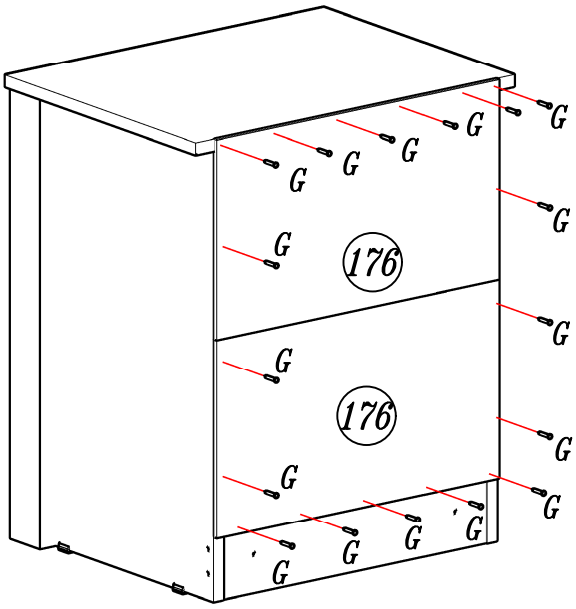

09

A	Cavilha 6x30	08
F	Parafuso 3,5x12	08
J	Suporte prateleira	04
I	Bisnaga de Cola 10g	01

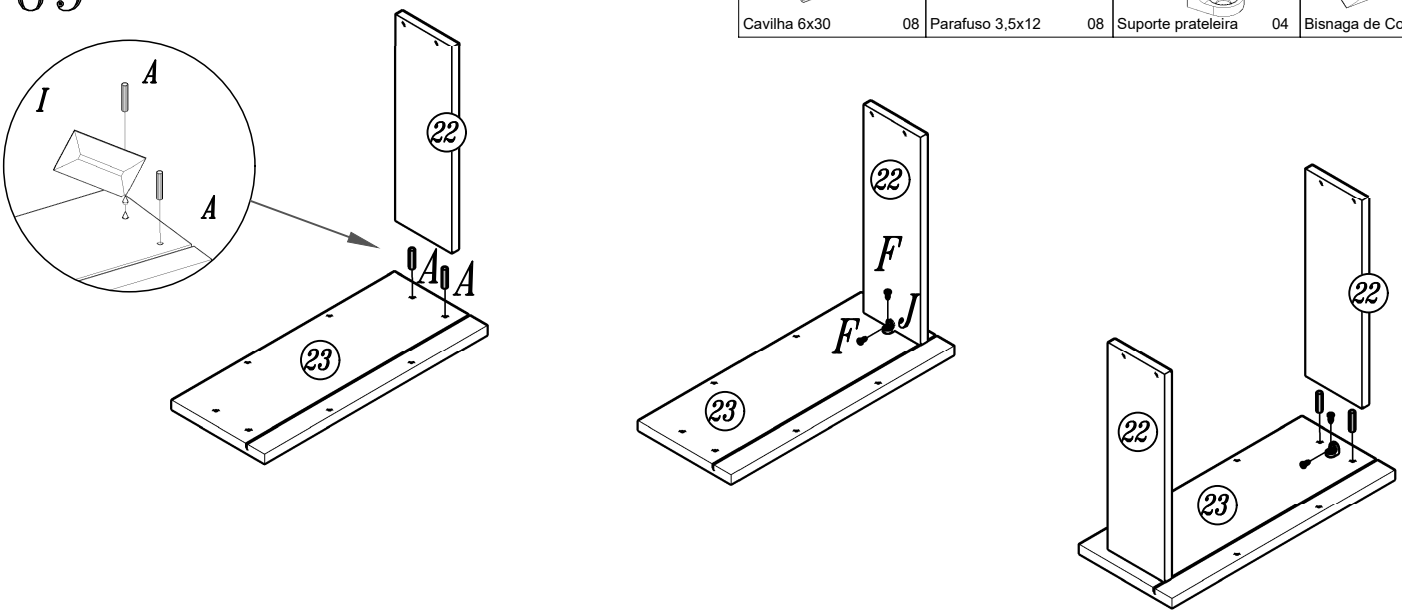

Indústria Brasileira – Made in Brazil 03/22 640.20.0170

10

B Parafuso 4,0x12 12	C Parafuso 4,0x35 08	F Parafuso 3,5x12 08	G Prego 10x10 08
I Bisnaga de Cola 10g 01	O Corrediça 02		

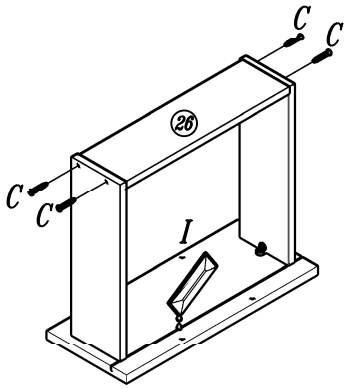

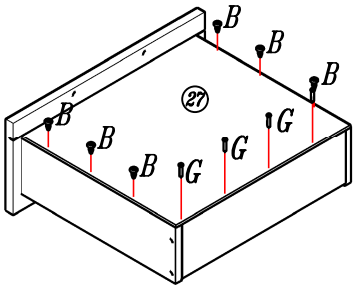

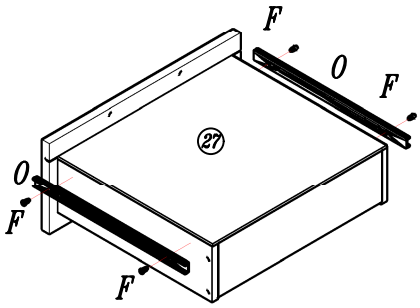

11

D Parafuso 3,5x25 02	N Puxador MDF 250mm 01

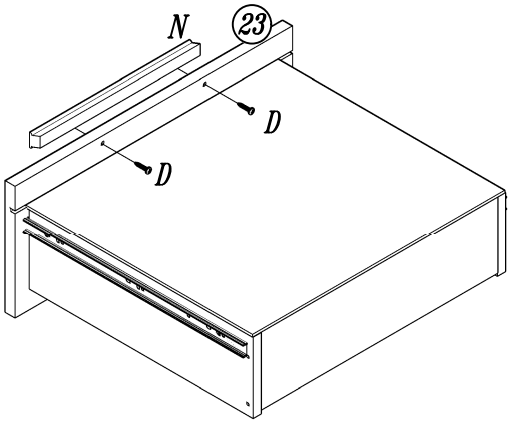

12

D Parafuso 3,5x25 02	N Puxador MDF 250mm 01

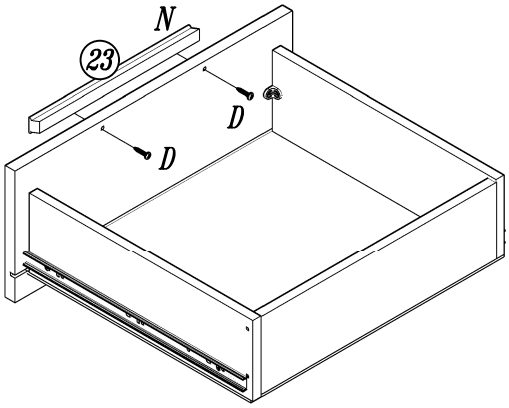

13

K Etiqueta lit 01

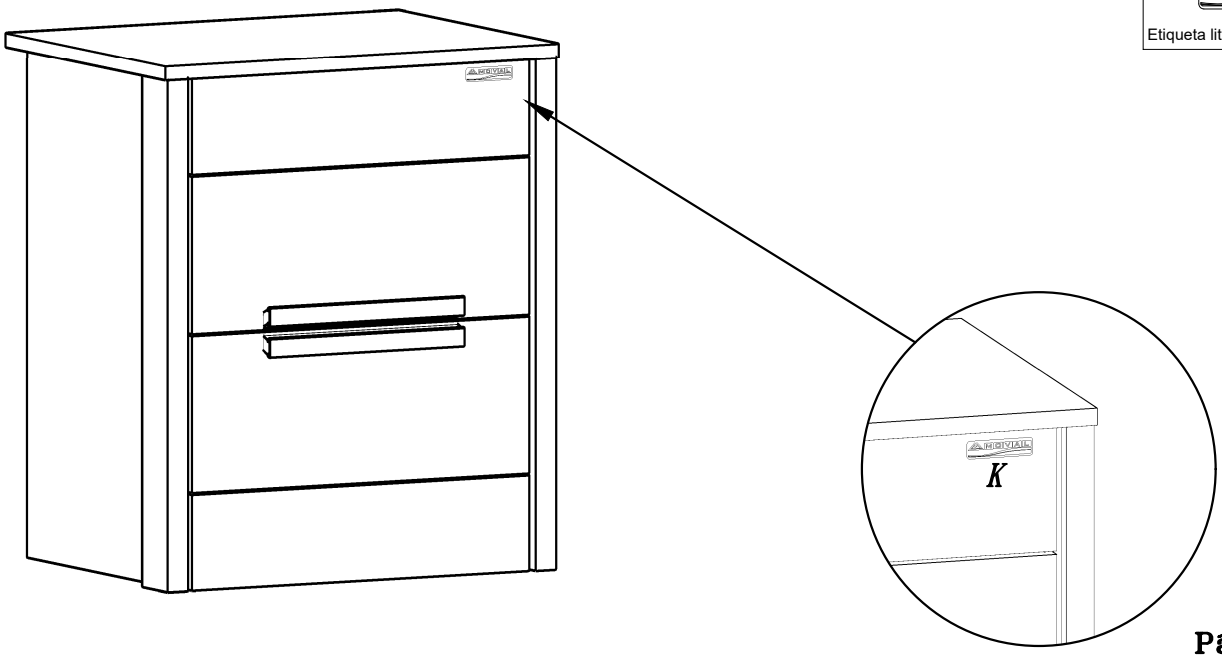

Indústria Brasileira – Made in Brazil 03/22 640.20.0170

DESCRIÇÃO DESCRIPITION	QTD.	ITEM	VOL. CX	COMP. MM	LARG. MM	ESP. MM	Matéria Prima
Lateral esquerda/Lateral Izquierda/Left Side	01	01	01	590	375	15	MDP
Lateral Direita/Lateral Derecha/Right Side	01	02	01	590	375	15	MDP
Rodapé Traseiro/Zocalo Trasero/Back Baseboard	02	10	01	420	100	15	MDP
Encabeçamento/Techo/Header	02	15	01	434	110	15	MDP
Lateral da Gaveta/Lateral De La Cajonera/Side Drawer	04	22	01	350	109	12	MDP
Frente de Gaveta/Frente De La Cajonera/Front Drawer	02	23	01	434	180	15	MDP
Traseiro de Gaveta/Trasero Del Cajon/Back Drawer	02	26	01	372	105	12	MDP
Fundo de Gaveta/Fondo Del Cajon/Bottom Drawer	02	27	01	395	355	2,5	HDF
Tampo/Tampo/Cover	01	42	01	506	390	15	MDP
Moldura / marco / frame	02	86	01	590	60	25	MDP
Traseiro /Trasero /Back	02	176	01	448	260	2,5	HDF

Sua opinião é muito importante para nós...

APONTE A CÂMERA DO SEU CELULAR PARA ESTE QR-CODE. NOS CONTE O QUE ACHOU DESTE PRODUTO.

LEGENDA	
MDP	Medium Density Particleboard
MDF	Medium Density Fiberboard
HDF	High Density Fiberboard

Indústria Brasileira – Made in Brazil 03/22 640.20.0170