InSinkErator LLC
1250 International Drive
Mount Pleasant, WI 53177
USA
Sales/Service Tel: 1-800-558-5700
www.insinkerator.com

InSinkErator Canada Co.
200 - 6750 Century Avenue
Mississauga, ON
L5N 0B7
Sales/Service Tel: 1-800-561-1700
www.insinkerator.ca

InSinkErator may make improvements and/or changes in the specifications at any time, in its sole discretion, without notice or obligation and further reserves the right to change or discontinue models.
®/TM © 2023 InSinkErator. All rights reserved.

InSinkErator puede realizar mejoras y/o cambios en las especificaciones en cualquier momento, bajo su exclusivo criterio, sin previo aviso u obligación alguna, y se reserva el derecho de modificar o descontinuar los modelos.
®/TM © 2023 InSinkErator. Todos los derechos reservados.

InSinkErator se réserve le droit d'apporter n'importe quand des améliorations et des modifications aux spécifications, et ce, à sa seule discrétion, sans préavis ni obligation, ainsi que le droit de changer des modèles ou d'en suspendre la production.
®/TM © 2023 InSinkErator. Tous droits réservés.

45516-ISE REV B

CWT100

Water Chiller
Installation, Care & Use

Enfriador de agua
Instalación, mantenimiento y uso

Refroidisseur d'eau
Installation, soin et utilisation

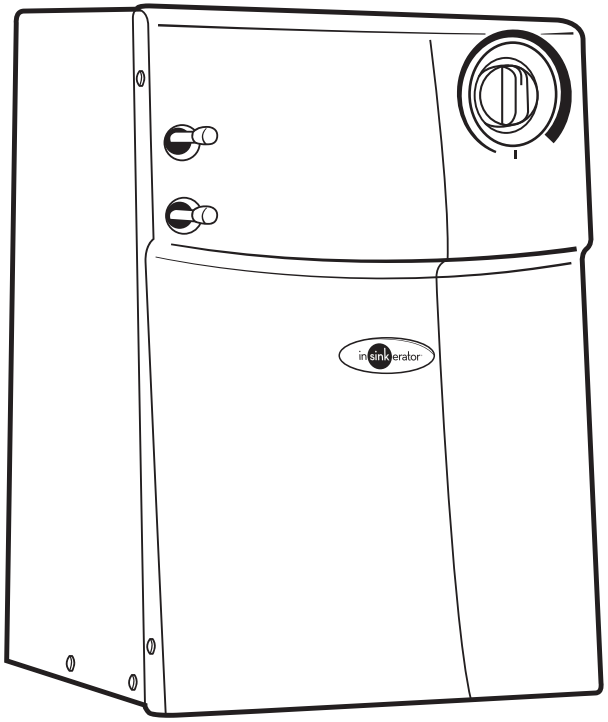

ENGLISH

WHAT YOU SHOULD KNOW BEFORE YOU BEGIN

- Please refer to the Installation, Care, and Use manual packaged with your water dispenser for additional safety information.
- Water Dispenser sold separately.
- This Water Chiller unit is not intended for commercial/industrial use.

WATER CHILLER REQUIREMENTS

- **IMPORTANT: After unpacking the Water Chiller, place the unit upright for 24 hours before connecting to power.**
- For best results, the water dispenser should be installed prior to installing the Water Chiller.
- Make sure that all electrical wiring and connections conform to local codes.
- A standard, earth (grounded) electrical GFCI outlet is required under the sink for the Water Chiller's electrical power. The wall outlet powering your Water Chiller must have power supplied continuously.
- This ground fault circuit interrupter (GFCI) outlet must be fused and should not be controlled by the same wall switch that operates the disposer, unless you have a SinkTop Switch™ from InSinkErator®. Fuse/circuit breaker required is 15 amp for 120 volt.
- It is recommended that a dedicated control valve be installed on the cold water line supplying water to this system.
- If you are using a filtration unit, the Water Chiller should be connected after the filter.
- To prevent damage or unit not working properly, the water pressure to the Water Chiller should be between 30psi (2 bar; 206 kPa) and a maximum of 80 psi (5.5 bar; 552 kPa).
- The temperature on the Water Chiller is controlled by the temperature control knob on the front of the unit.
- Ensure all tubing and fittings are secure and free of leaks.
- If you suspect elevated levels of chlorine in the water, it is recommended to use our water filtration system.
- The Water Chiller should only be installed in an upright position.
- The Water Chiller is intended only for chilling water.
- It is not recommended to pair the Water Chiller with dispenser model HC3300, as only one supply water line is available for the connection of both hot and cold water.
- Regularly inspect the system. If there are signs of water leakage, turn off the water supply and contact InSinkErator.

WATER CHILLER USE

Setting the Control: the Water Chiller has a dial for water temperature control.

- For colder water: Turn dial clockwise (to the right).
- For less cold water: Turn dial counterclockwise (to the left).
- To shut down the Water Chiller: Turn the dial to the OFF position at full counterclockwise (extreme left).
- Allow one hour to obtain chilled water.

DRAINING THE WATER CHILLER

1. Unplug the Water Chiller.
2. Shut off water supply to Water Chiller.
3. Open faucet to release pressure.
4. Disconnect the water lines attached to the Water Chiller by depressing collet on easy to connect fittings.
5. Tip Water Chiller to left side (opposite power cord side) and drain water into large container.
6. Set Water Chiller in its normal upright position for storage.

RECONNECTING THE WATER CHILLER

1. Shut off water supply to Water Chiller.
2. Put Water Chiller in position, allowing a 2" (5cm) space around the side and top.
3. Do not place any objects on top of chiller that could obstruct the fan.
4. Connect water lines as described in the step-by-step instructions.
5. Slowly open main water supply valve and open faucet until water flows.
6. Plug in Water Chiller and set dial to desired water temperature.

WHAT YOU NEED TO GET STARTED (SOLD SEPARATELY)

- Cold or hot/cold water dispenser
- T-fitting
- Dedicated control valve
- Adjustable wrench
- Pencil
- Utility knife
- Tape measure / ruler

INSTRUCTIONS PERTAINING TO RISK OF FIRE, ELECTRIC SHOCK, OR INJURY TO PERSONS

IMPORTANT SAFETY INFORMATION

Save these instructions.

⚠ WARNING	A potentially hazardous situation, which, if not avoided, could result in death or serious injury.
⚠ CAUTION	A potentially hazardous situation, which, if not avoided, could result in minor or moderate injury.
NOTICE	Notice is used to address practices not related to personal injury.

WARNING! Electric Shock Hazard.

- To reduce the risk of electric shock, do not immerse or expose the product, flexible cord or plug to rain, moisture or any liquid or when standing in or on damp or wet surfaces. If any electrical product falls into water, UNPLUG it immediately. DO NOT REACH INTO THE WATER. Important: Prior to reconnecting to the power supply, the product should be inspected by a qualified technician.
- Using an ungrounded (no earth ground) or improperly connected appliance can result in serious injury or death.
  - This appliance must be plugged into an earthed (grounded) GFCI outlet. This Water Chiller is equipped with a power supply cord with a 3 prong ground plug. The plug must be connected to an appropriate outlet that is properly installed and earthed (grounded) in accordance with all local codes and ordinances. Do not modify the plug provided with the appliance - if it will not fit the outlet, have a proper outlet installed by a qualified electrician. Check with a qualified electrician or tradesperson if you are in doubt as to whether the Water Chiller is properly earthed (grounded).
- To reduce risk of electric shock, the cord must be plugged into a mating, 3 prong, ground-type outlet.
  - Do not remove ground prong.
  - Do not use an adaptor.
  - Do not use an extension cord.

WARNING! Choking Hazard. To reduce the risk associated with choking: Do not allow children under 3 years of age to have access to small parts during the installation of this product.

WARNING! Leak Hazard. Regularly inspect Water Chiller, dispenser and plumbing fittings for leaks, which can cause property damage and could result in personal injury.

WARNING! Fire Hazard. Do not store flammable items such as rags, paper or aerosol cans near Water Chiller. Do not store or use gasoline or other flammable vapors and liquids in vicinity of Water Chiller.

***NOTICE:* Property Damage.** To reduce the risk associated with property damage due to water leakage or flooding, and to ensure optimal performance:

- Read and follow all instructions before installation and use of this system.
- Installation and use MUST comply with all state and local plumbing codes.
- Regularly inspect the unit for any signs of leakage. If there are signs of water damage, immediately remove the unit from service.
- A drain pan, plumbed to an appropriate drain or outfitted with a leak detector, should be used in those applications where any leakage could cause property damage.

***NOTICE:* Electrical Requirement.** This water cooler is intended to be connected to a ground fault circuit interrupting (GFCI) device to meet UL requirements.

SAVE THESE INSTRUCTIONS

ESPAÑOL

QUÉ DEBE SABER ANTES DE EMPEZAR

- Consulte el manual de Instalación, mantenimiento y uso que viene con su dispensador de agua para obtener más información de seguridad.
- El dispensador de agua se vende por separado.
- Esta unidad de enfriador de agua no está preparada para uso comercial ni industrial.

REQUISITOS DEL ENFRIADOR DE AGUA

- **IMPORTANTE: Después de desempaquetar el enfriador de agua, coloque la unidad en posición vertical durante 24 horas antes de conectar la energía.**
- Para obtener mejores resultados, instale el dispensador de agua antes de instalar el enfriador de agua.
- Cerciórese de que todo el cableado y las conexiones eléctricas cumplan con los códigos locales.
- Se necesita un tomacorriente eléctrico GFCI (interruptor de circuito por falla a tierra) (con conexión a tierra) estándar debajo del fregadero para la corriente eléctrica del enfriador de agua. El tomacorriente de la pared que acciona su enfriador de agua debe tener suministro continuo de energía.
- Este tomacorriente GFCI debe estar conectado con fusibles y no debe controlarse con el mismo interruptor de pared que opera el triturador, salvo que cuente con SinkTop Switch™ de InSinkEra-tor®. El fusible/disyuntor requerido es de 15 amper-ios para 120 voltios.
- Se recomienda instalar una válvula de control especial en la línea de agua fría que suministre agua al sistema.
- Si utiliza una unidad de filtración, el enfriador de agua se debe conectar después del filtro.
- Para evitar daños o que la unidad no funcione correctamente, la presión del agua hacia el enfriador debe estar entre 30psi (2 bar; 206 kPa) y un máximo de 80 psi (5.5 bar; 552 kPa).
- La temperatura del enfriador de agua se controla a través de la perilla de control de temperatura en la parte delantera de la unidad.
- Asegúrese de que toda la tubería y los acoples estén sujetados con firmeza y que no tengan fugas.
- Si usted sospecha de elevados niveles de cloro en el agua, le recomendamos que use nuestro sistema de filtración de agua.
- El enfriador de agua debe instalarse solamente en posición vertical.
- El único propósito del enfriador es enfriar el agua.
- No se recomienda combinar el enfriador de agua con el dispensador modelo HC3300, ya que solo se dispone de una línea de suministro de agua para la conexión del agua tanto fría como caliente.
- Inspeccione el sistema con regularidad. Si hay señales de fugas de agua, cierre el suministro de agua y comuníquese con InSinkErator.

USO DEL ENFRIADOR DE AGUA

Ajuste del control: El enfriador de agua tiene un selector para controlar la temperatura del agua.

- Para obtener agua más fría: Gire el selector en sentido del reloj (hacia la derecha).
- Para obtener agua menos fría: Gire el selector en sentido contrario al reloj (hacia la izquierda).
- Para apagar el enfriador de agua: Coloque el selector en la posición de apagado girándolo completamente en sentido contrario al reloj (hacia el extremo izquierdo).
- Para obtener agua fría, espere una hora.

DRENAJE DEL ENFRIADOR DE AGUA

1. Desenchufe el enfriador de agua.
2. Cierre el suministro de agua hacia el enfriador de agua.
3. Abra el grifo para liberar presión.
4. Desconecte las líneas de agua conectadas al enfriador de agua presionando el collar en los adaptadores de encaje fáciles de conectar.
5. Incline el enfriador de agua hacia la izquierda (lado opuesto del cable de electricidad) y drene el agua en un recipiente grande.
6. Coloque el enfriador de agua en su posición vertical normal para almacenarlo.

RECONEXIÓN DEL ENFRIADOR DE AGUA

1. Cierre el suministro de agua hacia el enfriador de agua.
2. Para ubicar el enfriador de agua, deje un espacio libre de 5 cm (2") alrededor de la parte lateral y superior.
3. No coloque objetos sobre la parte superior del enfriador que podrían obstruir el ventilador.
4. Conecte las líneas de agua tal como se describe en las instrucciones paso a paso.
5. Abra lentamente la válvula principal de suministro de agua y abra el grifo hasta que el agua fluya.
6. Enchufe el enfriador de agua y coloque el selector en la temperatura deseada del agua.

QUÉ NECESITA PARA COMENZAR (SE VENDEN POR SEPARADO)

- Dispensador de agua fría o caliente/fria
- Acople en T
- Válvula especial de control
- Llave ajustable
- Lápiz
- Cuchillo para uso general
- Cinta métrica o regla

INSTRUCCIONES SOBRE RIESGO DE INCENDIO, DESCARGAS ELÉCTRICAS O LESIONES PERSONALES

INFORMACIÓN IMPORTANTE DE SEGURIDAD

Guarde estas instrucciones.

⚠ ADVERTENCIA	Situación potencialmente peligrosa que, si no se evita, puede ocasionar lesiones graves o incluso la muerte.
⚠ PRECAUCIÓN	Una situación potencialmente peligrosa que, si no se evita, puede ocasionar lesiones leves o moderadas.
AVISO	Aviso hace referencia a prácticas que no presentan riesgos de generar lesiones personales.

¡ADVERTENCIA! Riesgo de choque eléctrico.

- A fin de reducir el riego de choque eléctrico, no sumerja ni exponga el producto, ni el cable flexible ni el enchufe a la lluvia, la humead ni a ningún líquido ni se pare en charcos o superficies húmedas. Si cualquier producto eléctrico cae al agua, DESCONÉCTELO de inmediato. NO SE INTRODUZCA EN EL AGUA. Importante: Antes de volver a conectar la fuente de alimentación, un técnico calificado debe inspeccionar el producto.
- Utilizar un aparato conectado incorrectamente o sin conexión a tierra puede ocasionar lesiones graves o incluso la muerte.
  - Este aparato debe conectarse a un tomacorriente GFCI (con conexión a tierra). Este enfriador de agua está equipado con un cable de alimentación con un enchufe de 3 patas con conexión a tierra. El enchufe debe estar conectado a un tomacorriente apropiado que esté instalado correctamente y con conexión a tierra de acuerdo con todos los reglamentos y códigos locales. No modifique el enchufe que viene con el artefacto. Si no coincide con el tipo de tomacorriente, solicite a un electricista calificado que instale un tomacorriente adecuado. Consulte con un electricista calificado o con el comerciante si tiene dudas sobre la conexión a tierra adecuada del enfriador de agua.
- Para reducir el riesgo de descarga eléctrica, el cable se debe enchufar en un tomacorriente para 3 patas conectado a tierra.
  - No elimine la pata de conexión a tierra.
  - No utilice un adaptador.
  - No utilice un cable de extensión.

¡ADVERTENCIA! Riesgo de asfixia. Para reducir el riesgo de asfixia: No permita que los niños menores de 3 años accedan a piezas pequeñas durante la instalación de este producto.

¡ADVERTENCIA! Riesgo de fugas. Revise periódicamente el enfriador de agua, el dispensador y los acoples de plomería para ver si hay fugas que puedan ocasionar daños materiales y provocar lesiones personales.

¡ADVERTENCIA! Riesgo de incendio. No guarde artículos inflamables, como trapos, papel o aerosoles, cerca del enfriador de agua. No guarde ni utilice gasolina ni otros vapores o líquidos inflamables cerca del enfriador de agua.

***AVISO:* Daños materiales.** Para reducir el riesgo relacionado con daños materiales por fugas y desbordes de agua, y para garantizar un funcionamiento óptimo:

- Lea y siga todas las instrucciones antes de instalar y utilizar este sistema.
- La instalación y el uso DEBEN cumplir con todos los códigos estatales y locales de plomería.
- Examine regularmente la unidad en busca de cualquier señal de fuga. Si hay señales de daño causado por el agua retire la unidad de servicio inmediatamente.
- Se recomienda instalar un depósito de desagüe conectado a un desagüe adecuado o equipado con un detector de fugas en aquellos usos en los que las fugas puedan causar daños materiales.

AVISO: Requisito eléctrico. Este enfriador de agua está diseñado para conectarse a un dispositivo de interrupción de circuito por falla a tierra (GFCI) para cumplir con los requisitos de UL.

GUARDE ESTAS INSTRUCCIONES

FRANÇAIS

CE QUE VOUS DEVEZ SAVOIR AVANT DE COMMENCER

- Pour plus de consignes de sécurité, reportez-vous au manuel d'installation, de soin et d'utilisation fourni avec votre distributeur d'eau.
- Distributeur d'eau vendu séparément.
- Ce refroidisseur d'eau n'est pas destiné à un usage commercial ou industriel.

EXIGENCES DU REFROIDISSEUR D'EAU

- **IMPORTANT : Après avoir déballé le refroidisseur d'eau, laissez-le debout pendant 24 heures avant de le brancher sur l'alimentation électrique.**
- Pour les meilleurs résultats, l'installation du distributeur d'eau doit précéder celle du refroidisseur d'eau.
- Assurez-vous que le câblage électrique et les connexions sont conformes aux codes en vigueur.
- Une prise de courant standard munie d'un disjoncteur de fuite de terre est requise sous l'évier pour l'alimentation électrique du refroidisseur d'eau. La prise murale qui alimente votre refroidisseur d'eau doit être alimentée en tout temps.
- Cette prise avec DDFT doit être protégée et ne doit pas être contrôlée par le même interrupteur mural qui actionne le broyeur, à moins d'avoir un SinkTop Switch™ d'InSinkErator®. L'intensité du fusible/disjoncteur doit être de 15 A pour 120 volts.
- Il est recommandé d'installer un robinet d'arrêt sur la conduite d'eau froide approvisionnant le système.
- Si vous utilisez un système de filtration de l'eau, le refroidisseur doit être raccordé à la canalisation en aval de celui-ci.
- Pour éviter les dommages et le non-fonctionnement de l'appareil, la pression d'eau alimentant le refroidisseur d'eau doit varier entre 2 bar (206 kPa ou 30 lb/po^2) et 5,5 bars (552 kPa ou 80 lb/po^2).
- La température du refroidisseur d'eau est réglée au moyen du bouton situé sur le devant de l'appareil.
- Assurez-vous que les canalisations et les raccords sont solides et qu'ils ne fuient pas.
- Si vous pensez que le niveau de chlore dans l'eau est élevé, nous vous recommandons d'utiliser notre système de filtration de l'eau.
- Le refroidisseur d'eau ne doit être installé qu'en position verticale.
- Le refroidisseur d'eau est conçu exclusivement pour refroidir l'eau.
- Il n'est pas recommandé d'utiliser le refroidisseur d'eau avec le distributeur modèle HC3300, car celui-ci n'a qu'une seule conduite d'alimentation pour l'eau chaude et l'eau froide.
- Inspectez périodiquement le système. En cas de signes de fuite d'eau, coupez l'eau et communiquez avec InSinkErator.

UTILISATION DU REFROIDISSEUR D'EAU

Réglage : le refroidisseur d'eau comporte un bouton de réglage de la température de l'eau.

- Pour de l'eau plus froide : Tournez le bouton dans le sens horaire (vers la droite).
- Pour de l'eau moins froide : Tournez le bouton dans le sens antihoraire (vers la gauche).
- Pour éteindre le refroidisseur d'eau : Tournez le bouton dans le sens antihoraire (vers la gauche) jusqu'à la position d'arrêt.
- Prévoyez une heure pour laisser l'eau refroidir.

VIDANGE DU REFROIDISSEUR D'EAU

1. Débranchez le refroidisseur d'eau.
2. Coupez l'alimentation en eau du refroidisseur.
3. Ouvrez le robinet pour relâcher la pression.
4. Débranchez les conduites d'eau raccordées au refroidisseur d'eau en comprimant le collet des raccords à connexion rapide.
5. Basculez le refroidisseur d'eau vers la gauche (du côté opposé au cordon d'alimentation) et videz l'eau dans un grand contenant.
6. Rangez le refroidisseur d'eau debout.

RECONNEXION DU REFROIDISSEUR D'EAU

1. Coupez l'eau alimentant le refroidisseur.
2. Positionnez le refroidisseur d'eau en prenant soin de laisser un espace de 5 cm (2 po) sur le côté et le dessus.
3. Ne placez pas des objets sur le refroidisseur qui pourraient obstruer la ventilation.
4. Reliez les conduites d'eau en suivant les directives par étape.
5. Ouvrez lentement le robinet d'arrêt, puis ouvrez le robinet de l'évier afin que l'eau s'écoule.
6. Branchez le refroidisseur d'eau et réglez le bouton à la température voulue.

CE DONT VOUS AVEZ BESOIN POUR COMMENCER (ARTICLES VENDUS SÉPARÉMENT)

- Distributeur d'eau froide ou d'eau chaude et d'eau froide
- Raccord en T
- Robinet d'arrêt
- Clé à molette
- Crayon
- Couteau universel
- Ruban à mesurer ou règle

DIRECTIVES RELATIVES AUX RISQUES D'INCENDIE, DE CHOC ÉLECTRIQUE ET DE BLESSURES

IMPORTANTES CONSIGNES DE SÉCURITÉ

Conservez les présentes consignes.

⚠ AVERTISSEMENT	Situation potentiellement dangereuse qui, si elle n'est pas évitée, peut entraîner des blessures graves, voire fatales.
⚠ MISE EN GARDE	Situation potentiellement dangereuse qui, si elle n'est pas évitée, pourrait entraîner des blessures modérées ou mineures.
AVIS	Avis concernant des situations qui ne présentent aucun risque de blessures.

AVERTISSEMENT! Danger de choc électrique.

- Pour réduire le risque de choc électrique, n'immergez pas l'appareil, le cordon flexible ou la fiche et n'exposez pas ceux-ci à la pluie, à l'humidité ou à tout liquide et évitez de vous vous tenir sur des surfaces humides ou mouillées ou dans l'eau. Si un appareil électrique tombe dans l'eau, DÉBRANCHEZ-LE immédiatement. NE PLONGEZ PAS LA MAIN DANS L'EAU POUR LE RÉCUPÉRER. Important : Avant de rétablir l'alimentation électrique à l'appareil, ce dernier doit être inspecté par un technicien qualifié.
- L'utilisation d'un appareil sans mise à la terre ou mal raccordé peut entraîner des blessures graves ou la mort.
  - Cet appareil doit être branché sur une prise de courant munie d'un disjoncteur de fuite de terre. Ce refroidisseur d'eau est muni d'un cordon d'alimentation doté d'une fiche de mise à la terre à trois broches. La fiche doit être branchée sur une prise adaptée qui est correctement installée et mise à la terre conformément à tous les codes et règlements en vigueur. Ne modifiez pas la fiche fournie avec l'appareil; si la fiche ne s'adapte pas à la prise de courant, faites poser une prise adéquate par un électricien qualifié. En cas de doute à savoir si le refroidisseur d'eau a été correctement mis à la terre, demandez l'avis d'un électricien ou d'un ouvrier qualifié.
- Afin de réduire le risque de choc électrique, le cordon doit être branché sur une prise de courant mise à la terre dotée de trois orifices correspondants.
  - N'enlevez pas la broche de mise à la terre.
  - N'utilisez pas d'adaptateur.
  - N'utilisez pas de cordon de rallonge.

AVERTISSEMENT! Risque de suffocation. Pour réduire les risques associés à la suffocation : Durant l'installation de ce produit, ne laissez pas les petites pièces à la portée des enfants de moins de trois ans.

AVERTISSEMENT! Risque de fuite. Inspectez périodiquement le refroidisseur d'eau et les raccords de plomberie pour détecter les fuites qui pourraient entraîner des dommages matériels, lesquels pourraient causer des blessures.

AVERTISSEMENT! Risque d'incendie. N'entreposez pas des articles inflammables, comme des chiffons, du papier ou des aérosols à proximité du refroidisseur d'eau. Ne rangez pas et n'utilisez pas de l'essence ou tout autre liquide ou vapeur inflammables à proximité du refroidisseur d'eau.

***AVIS :* Dommages matériels.** Pour réduire le risque de dommages matériels causés par des fuites ou par l'eau, et pour assurer un rendement optimal de l'appareil :

- Lisez et suivez l'ensemble des directives avant d'installer et d'utiliser ce système.
- L'installation et l'utilisation DOIVENT se conformer aux codes de plomberie en vigueur.
- Inspectez régulièrement l'unité pour vous assurer qu'elle ne fuit pas. Le cas échéant, cessez immédiatement d'utiliser l'appareil.
- Dans les installations où une fuite pourrait causer des dommages matériels, utilisez un bac de récupération raccordé à un tuyau d'évacuation convenable ou muni d'un détecteur de fuite.

AVIS : exigences électriques Ce refroidisseur d'eau est conçu pour être relié à un dispositif muni d'un disjoncteur de fuite de terre pour satisfaire les exigences du UL.

CONSERVEZ CES DIRECTIVES

OVERVIEW OF TYPICAL INSTALLATION FOR HOT/COLD DISPENSER
DESCRIPCIÓN GENERAL DE LA INSTALACIÓN TÍPICA DEL DISPENSADOR DE AGUA CALIENTE/FRÍA
APERÇU D'UNE INSTALLATION TYPIQUE D'UN DISTRIBUTEUR D'EAU CHAUDE ET D'EAU FROIDE

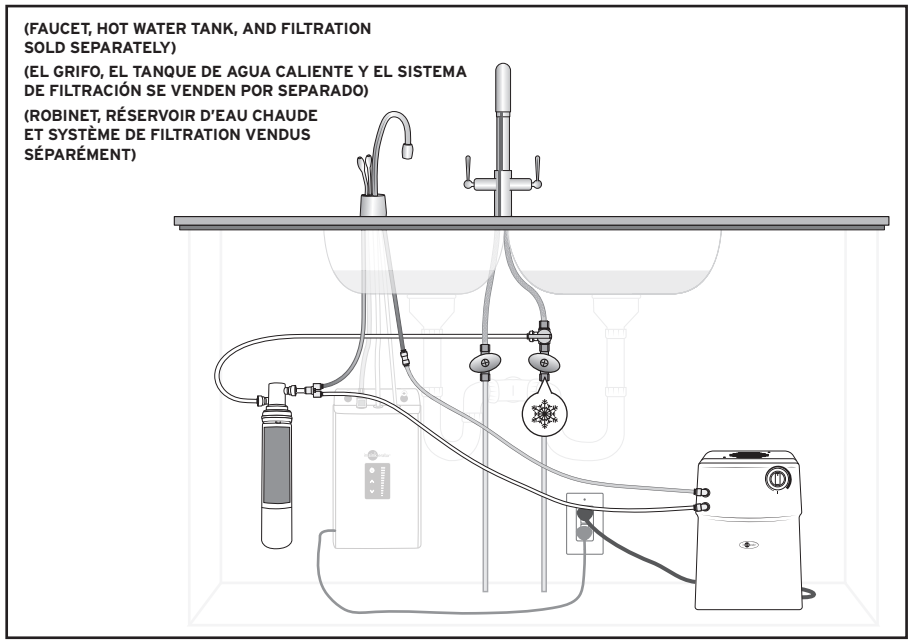

OVERVIEW OF TYPICAL INSTALLATION FOR COLD ONLY DISPENSER
DESCRIPCIÓN GENERAL DE LA INSTALACIÓN TÍPICA DEL DISPENSADOR SOLO DE AGUA FRÍA
APERÇU D'UNE INSTALLATION TYPIQUE D'UN DISTRIBUTEUR D'EAU FROIDE SEULEMENT

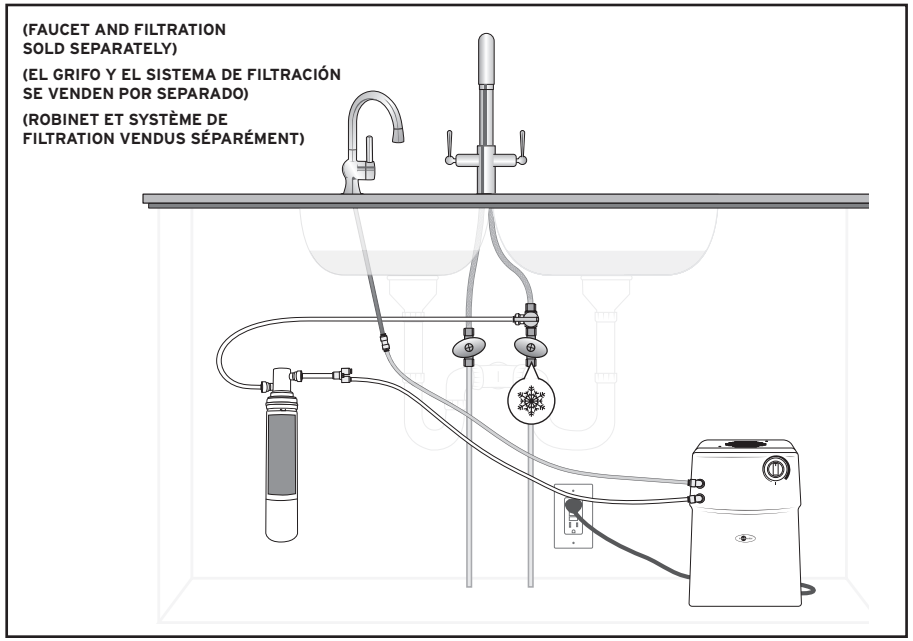

WATER CHILLER COMPONENTS
COMPONENTES DEL ENFRIADOR DE AGUA
COMPOSANTS DU REFROIDISSEUR D'EAU

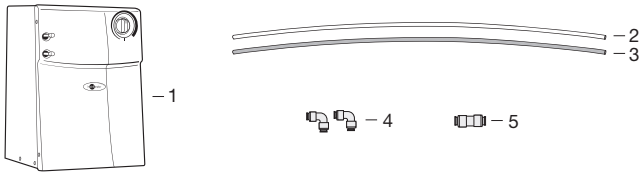

HOT WATER TANK AND FILTRATION COMPONENTS (SOLD SEPARATELY)
COMPONENTES DEL TANQUE DE AGUA CALIENTE Y EL SISTEMA DE FILTRACIÓN (SE VENDEN POR SEPARADO)
COMPOSANTS DU RÉSERVOIR D'EAU CHAUDE ET DU SYSTÈME DE FILTRATION (VENDUS SÉPARÉMENT)

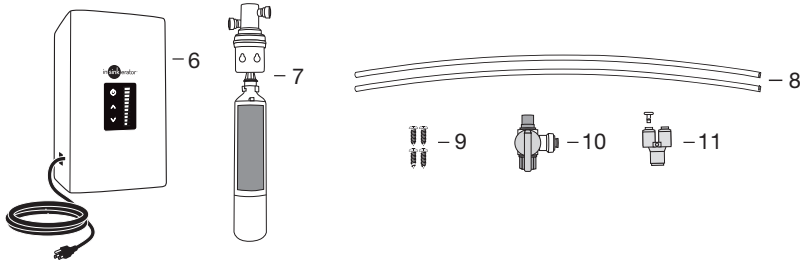

ENGLISH

1. Water Chiller
2. 1/4" (6.4mm) White Tubing
3. 1/4" (6.4mm) Blue Tubing
4. Quick Connect Elbows (2)
5. Union Quick Connect
6. Hot Water Tank
7. Filter Head and Cartridge
8. Filter Tubes (2)
9. 3/4" (19mm) Screws (4)
10. Angle Stop Valve
11. Y-Quick Connector with Plug

ESPAÑOL

1. Enfriador de agua
2. Tubería blanca de 6.4 mm (1/4")
3. Tubería azul de 6.4 mm (1/4")
4. Codos de conexión rápida (2)
5. Conexión rápida de unión
6. Tanque de agua caliente
7. Cabeza del filtro y cartucho
8. Tubos del filtro (2)
9. Tornillos de 19 mm (3/4") (4)
10. Válvula de paso angular
11. Conector rápido en "Y" con enchufe

FRANÇAIS

1. Refroidisseur d'eau
2. Canalisation blanche de 6 mm (1/4 po)
3. Canalisation bleue de 6 mm (1/4 po)
4. Coudes à connexion rapide (2)
5. Raccord à connexion rapide
6. Réservoir d'eau chaude
7. Tête de filtre et cartouche
8. Tubes de filtre (2)
9. Vis de 19 mm (3/4 po) (4)
10. Robinet d'arrêt en angle
11. Raccord rapide en étoile et bouchon

QUICK CONNECTIONS / CONEXIONES RÁPIDAS / RACCORDS RAPIDES :

Ensure that the tubes are straight near the quick connections.
Avoid side loading the quick connection.

Asegúrese de que los tubos estén rectos cerca de las conexiones rápidas.
Evite generar carga lateral en la conexión rápida.

Assurez-vous que les canalisations sont bien droites à proximité des raccords rapides.
Évitez de charger latéralement le raccord rapide.

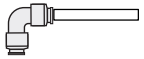

Ensure that the tube is pushed all the way into the quick connection.

Asegúrese de que el tubo se introduzca totalmente en la conexión rápida.

Assurez-vous que la canalisation est poussée à fond dans le raccord rapide.

Regularly inspect all quick connections for leaks. Turn off the water supply immediately if a leak is detected or the connector appears damaged. Replace the quick connector before turning the water back on. If cleaning any of the connection or tubing, use only water.

Periódicamente, revise si hay fugas en las conexiones rápidas. Cierre el suministro de agua inmediatamente después de detectar una fuga o si el conector parece estar dañado. Reemplace el conector rápido antes de conectar nuevamente el suministro de agua. Si limpia la conexión o el tubo, utilice solamente agua.

Inspectez périodiquement tous les raccords rapides pour détecter les fuites. Fermez immédiatement l'alimentation en eau si une fuite est détectée ou si le raccord semble endommagé. Remplacez le raccord rapide endommagé avant de rétablir l'alimentation en eau. Pour le nettoyage d'un raccord ou d'une canalisation, utilisez uniquement de l'eau.

MOUNT DISPENSER (SOLD SEPARATELY) PRIOR TO INSTALLING WATER CHILLER

ANTES DE INSTALAR EL ENFRIADOR DE AGUA, INSTALE EL DISPENSADOR (SE VENDE POR SEPARADO)

INSTALLEZ LE DISTRIBUTEUR (VENDU SÉPARÉMENT) AVANT D'INSTALLER LE REFROIDISSEUR D'EAU

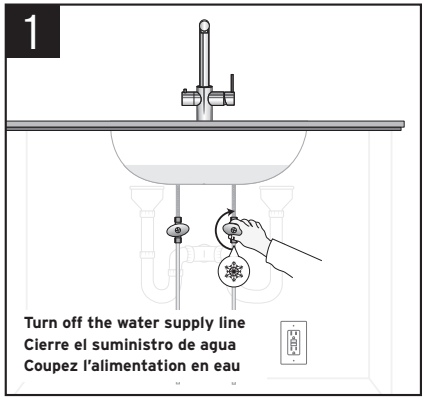

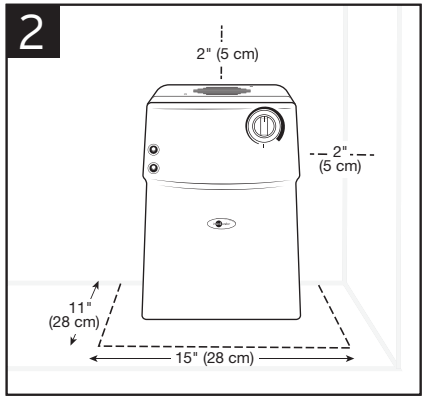

CAUTION: Do not place objects on top of Water Chiller which could affect proper cooling. Non-compliance will cause the compressor to overheat then cease to function, and the warranty is considered immediately invalidated under these conditions.

PRECAUCIÓN: No coloque objetos sobre la parte superior del enfriador que podrían afectar el enfriamiento adecuado. De lo contrario, el compresor se sobrecalentará y luego dejará de funcionar, y la garantía inmediatamente se considera nula en estas condiciones.

MISE EN GARDE : ne placez pas des objets sur le dessus du refroidisseur, ce qui pourrait affecter son refroidissement. Le non-respect de cette consigne entraînera la surchauffe du compresseur, qui cessera alors de fonctionner. La garantie est immédiatement invalidée dans ce cas.

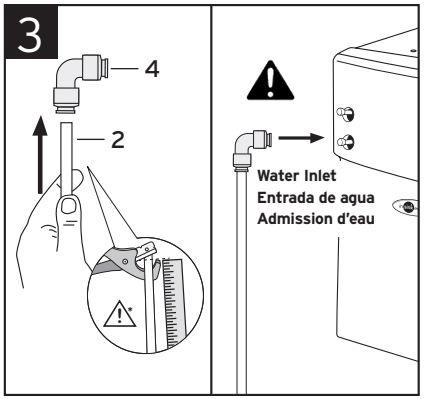

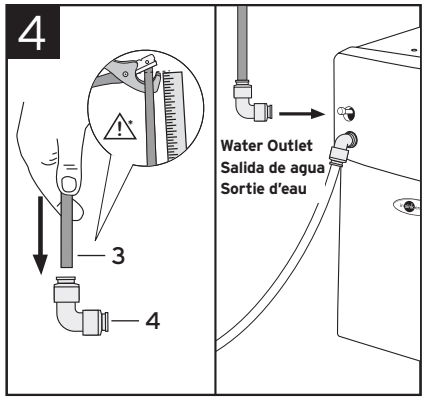

CAUTION: The incoming water pressure must be between 30 psi and 80 psi.

PRECAUCIÓN: La presión de entrada de agua debe estar entre 30 psi y 80 psi.

MISE EN GARDE : La pression de l'eau entrante doit se situer entre 2 et 6,9 bars (30 et 80 lb/po²)

***NOTICE*: Property Damage.** Tube runs need to form to the cabinet's contours to allow storage space with no sharp bends. Do not move unit using inlet/outlet tubes or fittings. May cause internal damages and improper operation of unit. Tubes need clean, perpendicular, burr-free cuts to ensure a true fit.

***AVISO:* Daños materiales.** El tubo debe recorrer el contorno del gabinete evitando codos pronunciados, sin obstruir el espacio de almacenaje. No mueva la unidad usando los tubos de entrada o salida o los accesorios. Esto puede ocasionar daños internos y un funcionamiento inadecuado de la unidad. Los tubos necesitan cortes limpios, perpendiculares, libres de rebabas, para asegurar un ajuste adecuado.

***AVIS :* dommages matériels.** La course des tubes doit épouser les contours de l'armoire pour laisser de l'espace de rangement sans coude en équerre. Ne déplacez pas l'unité au moyen des tubes d'admission ou de sortie ou des raccords. Cela peut causer des dommages internes et un mauvais fonctionnement de l'unité. Les tubes doivent avoir des coupes propres, perpendiculaires, sans bavure pour obtenir un ajustement parfait.

NO FILTRATION SYSTEM - SKIP TO STEP 10A.

SI NO INCLUYE SISTEMA DE FILTRACIÓN VAYA AL PASO 10A.

PAS DE SYSTÈME DE FILTRATION, PASSEZ À L'ÉTAPE 10A.

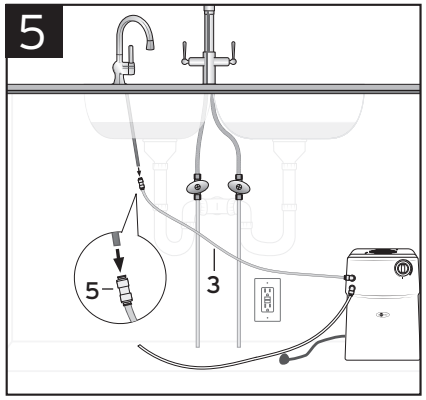

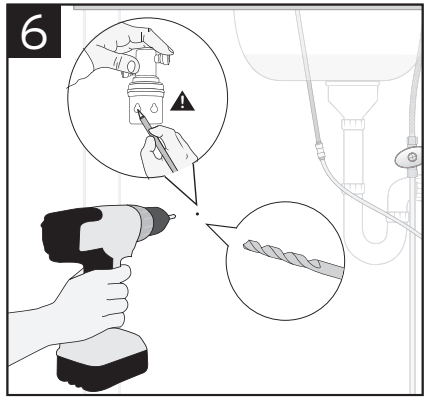

WARNING! (Personal Injury) Do not locate filter above an outlet or other electrical device. Install head and bracket so that connections require no stretching, kinking or pinching of tubing.

ADVERTENCIA! (Lesiones personales) No coloque el filtro encima de un tomacorriente u otro dispositivo eléctrico. Instale la cabeza y el soporte de manera que no se necesite estirar, enroscar ni apretar la tubería para las conexiones.

AVERTISSEMENT! (Blessure) Ne placez pas le filtre au-dessus d'une prise de courant ou d'un autre dispositif électrique. Installez la tête et le support de manière à ce que les connexions ne nécessitent pas être l'étirement, le tordage ou le coincement du tube.

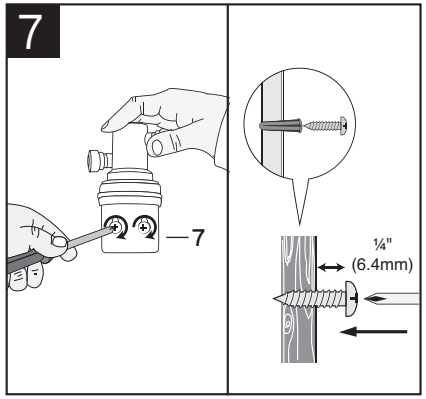

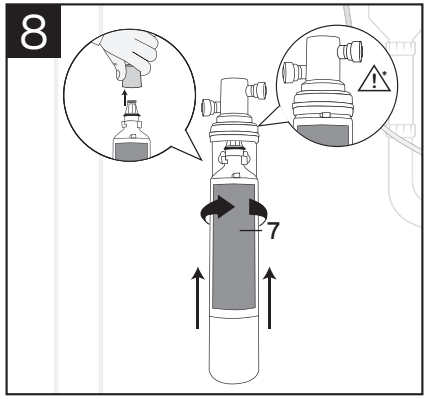

***NOTICE:* Property Damage.** Top surface of cartridge will be flush with bottom of filter head when fully engaged.

***AVISO:* Daños materiales.** La superficie superior del cartucho quedará rasante con el fondo de la cabeza del filtro cuando esté completamente encajado.

***AVIS :* dommages matériels.** La surface supérieure de la cartouche arrivera à égalité avec le fond de la tête du filtre lorsqu'elle est complètement enclenchée.

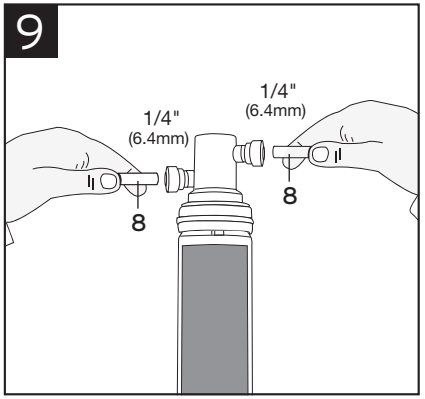

COLD DISPENSER WITHOUT FILTRATION
DISPENSADOR DE AGUA FRÍA SIN SISTEMA DE FILTRACIÓN
DISTRIBUTEUR D'EAU FROIDE SANS SYSTÈME DE FILTRATION

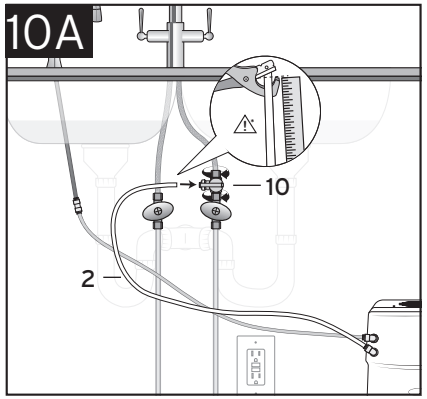

NOTICE: Tubes need clean, perpendicular, burr-free cuts to ensure true fit.

AVISO: Los tubos necesitan cortes limpios, perpendiculares y sin rebabas, para asegurar un ajuste adecuado.

AVIS : Pour obtenir un ajustement parfait, faites en sorte que l'extrémité des canalisations soit coupée nette, perpendiculairement et sans bavure.

HOT/COLD DISPENSER WITH FILTRATION
DISPENSADOR DE AGUA CALIENTE/FRÍA CON SISTEMA DE FILTRACIÓN
DISTRIBUTEUR D'EAU CHAUDE ET D'EAU FROIDE AVEC SYSTÈME DE FILTRATION

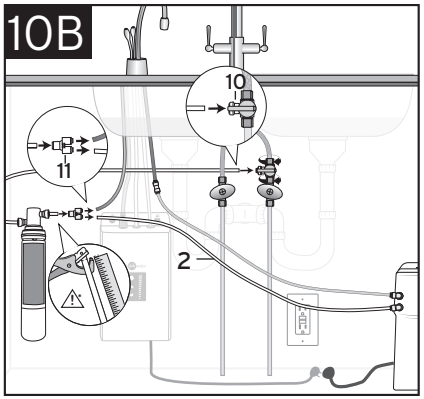

NOTICE: **Property Damage.** Ensure tube(s) and "Y" connector fit securely.

AVISO: **Daños materiales.** Cerciórese de que los tubos y el conector en "Y" estén bien ajustados.

AVIS : **dommages matériels.** Assurez-vous que le(s) tube(s) et le connecteur Y soient bien assemblés.

COLD DISPENSER WITH FILTRATION
DISPENSADOR DE AGUA FRÍA CON SISTEMA DE FILTRACIÓN
DISTRIBUTEUR D'EAU FROIDE AVEC SYSTÈME DE FILTRATION

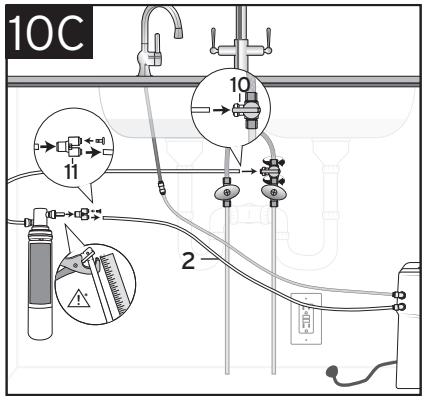

NOTICE: **Property Damage.** Tube runs need to form to the cabinet's contours to allow storage space with no sharp bends. Tubes need clean, perpendicular, burr-free cuts to ensure a true fit.

AVISO: **Daños materiales.** Los tramos de tubo deben formar el contorno del gabinete para dejar espacio de almacenaje sin curvas agudas. Los tubos necesitan cortes limpios, perpendiculares y sin rebabas, para asegurar un ajuste adecuado.

AVIS : **dommages matériels.** La course des tubes doit épouser les contours de l'armoire pour laisser de l'espace de rangement sans coude en équerre. Les tubes doivent avoir des coupes propres, perpendiculaires, sans barbure pour obtenir un ajustement parfait.

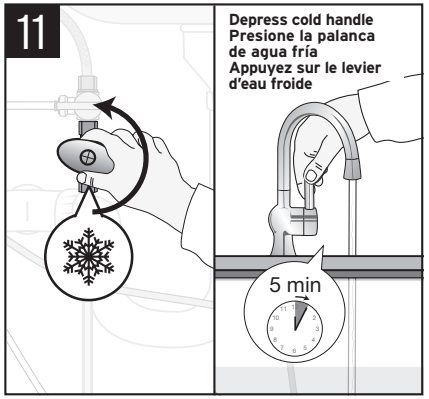

NOTICE: **Property Damage.** Before plugging in Water Chiller, check for leaks in all water supply connections.

AVISO: **Daños materiales.** Antes de enchufar el enfriador, verifique que no haya pérdidas en ninguna de las conexiones del suministro de agua.

AVIS : **dommages matériels.** Avant de brancher le refroidisseur, vérifiez l'absence de fuite dans tous les raccords d'alimentation en eau.

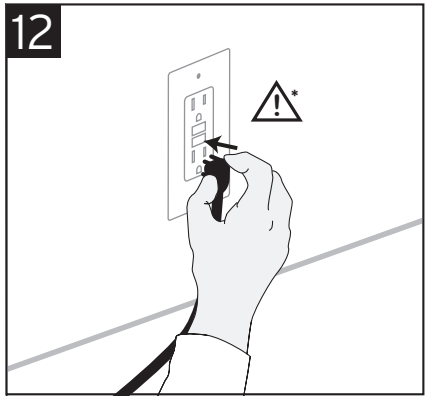

NOTICE: **Property Damage.** Tank must be located within 15.7" (400 mm) of dispenser and within 30" (760 mm) or less of a standard earth (grounded) GFCI outlet. DO NOT extend plumbing or electrical lines.

AVISO: **Daños materiales.** El tanque se debe ubicar a 400 mm (15.7 pulgadas) del dispensador y a 760 mm (30 pulgadas) o menos del tomacorriente GFCI estándar conconexión a tierra (descarga a tierra). NO extienda tuberías o líneas eléctricas.

AVIS : **dommages matériels.** Le réservoir doit se trouver à une distance de 400 mm (15,7 po) ou moins du robinet et à une distance de 760 mm (30 po) ou moins d'une prisestandard mise à la terre avec DDFT. N'utilisez AUCUNE rallonge pour les conduites de plomberie ou les fils électriques.

ENGLISH

3-YEAR IN-HOME FULL SERVICE LIMITED WARRANTY

This limited warranty is provided by InSinkErator LLC (**"InSinkErator"** or **"Manufacturer"** or **"we"** or **"our"** or **"us"**) to the original consumer owner of the InSinkErator product with which this limited warranty is provided (the **"InSinkErator Product"**), and any subsequent owner of the residence in which the InSinkErator Product was originally installed (**"Customer"** or **"you"** or **"your"**).

InSinkErator warrants to Customer that your InSinkErator Product will be free from defects in materials and workmanship, subject to the exclusions described below, for the **"Warranty Period",** commencing on the later of: (a) the date your InSinkErator Product is originally installed, (b) the date of purchase, or (c) the date of manufacture as identified by your InSinkErator Product serial number. You will be required to show written documentation supporting (a) or (b). If you are unable to provide documentation supporting either (a) or (b), the Warranty Period commencement date will be determined by Manufacturer, in its sole and absolute discretion, based upon your InSinkErator Product serial number.

Permitted Uses

You may use your InSinkErator Product hot/cold water tank and filter system in combination with any genuine InSinkErator Product instant hot water dispensers and component parts and/or Authorized OEM Products. "Authorized OEM Products" mean those hot, cold or hot/cold water dispensers and component parts that have been manufactured by an authorized InSinkErator original equipment manufacturer ("Authorized OEM") and which have documentation expressly stating that such Authorized OEM Products are compatible with the InSinkErator Product(s). Authorized OEMs may change from time to time. A list of Authorized OEMs is available to you upon request or at: www.insinkerator.com/oem. Use of your InSinkErator Product in combination with any products other than Authorized OEM Products will void this warranty.

What is Covered

This limited warranty covers defects in materials or workmanship, subject to the exclusions below, in InSinkErator Products used by a consumer for residential use only, and includes all replacement parts and labor costs. **YOUR SOLE AND EXCLUSIVE REMEDY UNDER THIS LIMITED WARRANTY SHALL BE LIMITED TO REPAIR OR REPLACEMENT OF THE INSINKERATOR PRODUCT, PROVIDED THAT IF WE DETERMINE IN OUR SOLE DISCRETION THAT NEITHER REMEDY IS PRACTICABLE, WE MAY PROVIDE YOU A REFUND OF YOUR PURCHASE PRICE OR A CREDIT TOWARDS ANOTHER INSINKERATOR PRODUCT.**

What is not Covered

This limited warranty does not extend to and expressly excludes:

- Losses or damages or the inability to operate your InSinkErator Product resulting from conditions beyond the Manufacturer's control including, without limitation, accident, alteration, misuse, abuse, neglect, negligence (other than Manufacturer's), failure to install, maintain, assemble, or mount the InSinkErator Product in accordance with Manufacturer's instructions or local electrical and plumbing codes.
- Wear and tear expected to occur during the normal course of use, including without limitation, cosmetic rust, scratches, dents or comparable and reasonably expected losses or damages.
- Losses or damages caused by any product or component part used with the InSinkErator Products, including both Authorized OEM Products and other products and components.

In addition to the above exclusions, this warranty does not apply to InSinkErator Products installed in a commercial or industrial application.

No Other Express Warranty Applies

This limited warranty is the sole and exclusive warranty provided to the Customer identified above. No other express warranty, written or verbal, applies. No employee, agent, dealer, or other person is authorized to alter this limited warranty or make any other warranty on behalf of Manufacturer. The terms of this limited warranty shall not be modified by the Manufacturer, the original owner, or their respective successors or assigns.

What we will do to Correct Problems

If your InSinkErator Product does not operate in accordance with the documentation provided to you, or you have questions concerning your InSinkErator Product or how to determine when service is needed, please call the toll free InSinkErator AnswerLine® at 1 (800) 558-5700, or visit our website at www.insinkerator.com. You may also notify us at: InSinkErator Service Center, 1250 International Drive, Mount Pleasant, WI 53177 USA.

The following information must be provided as part of your warranty claim: your name, address, phone number, your InSinkErator Product model and serial number, and if necessary, upon request, written confirmation of either: (a) the date shown on your installation receipt, or (b) the date shown on your purchase receipt.

Manufacturer or its authorized service representative will determine, in its sole and absolute discretion, if your InSinkErator Product is covered under this warranty. You will be given the contact information for your closest authorized InSinkErator Service Center. Please contact your InSinkErator Service Center directly to receive in home warranty repair or replacement service. Only an authorized InSinkErator service representative may provide warranty service. InSinkErator is not responsible for warranty claims arising from work performed on your InSinkErator Product by anyone other than an authorized InSinkErator service representative.

If a covered claim is made during the Warranty Period, Manufacturer will, through its authorized service representative, either repair or replace your InSinkErator Product. Cost of replacement parts or a new InSinkErator Product, and cost of labor for repair or installation of the replacement InSinkErator Product are provided at no cost to you. Repair or replacement shall be determined by Manufacturer or its authorized service representative in their sole discretion. All repair and replacement services will be provided to you at your home. If Manufacturer determines that your InSinkErator Product must be replaced rather than repaired, the warranty on the replacement InSinkErator Product will be limited to the unexpired term remaining in the original Warranty Period.

This instant hot water dispenser is covered by Manufacturer's limited warranty. This limited warranty is void if you attempt to repair the InSinkErator Product. For service information, please visit www.insinkerator.com or call, toll free, 1-800-558-5700.

Limitation of Liability

TO THE EXTENT PERMITTED BY LAW, IN NO EVENT SHALL MANUFACTURER OR ITS AUTHORIZED SERVICE REPRESENTATIVES BE LIABLE FOR ANY INCIDENTAL, SPECIAL, INDIRECT, OR CONSEQUENTIAL DAMAGES, INCLUDING ANY ECONOMIC LOSS, WHETHER RESULTING FROM NONPERFORMANCE, USE, MISUSE OR INABILITY TO USE THE INSINKERATOR PRODUCT OR THE MANUFACTURER'S OR ITS AUTHORIZED SERVICE REPRESENTATIVE'S NEGLIGENCE. MANUFACTURER SHALL NOT BE LIABLE FOR DAMAGES CAUSED BY DELAY IN PERFORMANCE AND IN NO EVENT, REGARDLESS OF THE FORM OF THE CLAIM OR CAUSE OF ACTION (WHETHER BASED IN CONTRACT, INFRINGEMENT, NEGLIGENCE, STRICT LIABILITY, OTHER TORT OR OTHERWISE), SHALL MANUFACTURER'S LIABILITY TO YOU EXCEED THE PRICE PAID BY THE ORIGINAL OWNER FOR THE INSINKERATOR PRODUCT.

The term "consequential damages" shall include, but not be limited to, loss of anticipated profits, business interruption, loss of use or revenue, cost of capital or loss or damage to property or equipment.

Some states do not allow the exclusion or limitation of incidental or consequential damages, so the above limitation may not apply to you. This limited warranty gives you specific legal rights and you may also have other rights which vary from state to state.

CHILLED WATER DISPENSER TROUBLESHOOTING

PROBLEM	POSSIBLE CAUSE	WHAT TO DO
Water is not cold.	• No power to unit. • The unit is unplugged. • The electric outlet is inoperative. • Dispenser tubes connected incorrectly. • The unit has not had sufficient time to chill the water.	• Make sure the circuit breaker or fuses are functioning properly. • Make sure the unit is connected to the properly grounded electric outlet. • Check that the outlet is not switched off. • Switch dispenser tube connections. • Cold water in the chilled tank is still being chilled. Wait 15 minutes and check temperature once again. • Check temperature control knob is set to the maximum cold setting.
Cold water drips or sputters from spout.	• Tube is blocked.	• Check the tubes are not kinked, twisted or pinched. • Unscrew spout end piece and clean out any debris.
Water does not flow from spout	• Insufficient water supply. • The spout is blocked.	• Check the supply valve to ensure that it is fully open and there are no obstructions in the water line reducing the pressure below 30 psi.
Unpleasant taste	• Water Chiller requires purging.	• If Water Chiller has not been dispensed for 3 or more days, or if fewer than 3 cups per day are dispensed, the Water Chiller should be purged. Run cold only dispenser for 3 minutes to purge Water Chiller. Wait 1 hour before dispensing fresh water.

CARE AND USE

WARNING: Electric Shock Hazard. To prevent electrical shock, disconnect power before servicing unit. Use only an earthed (grounded) GFCI outlet.

Property Damage

- Regularly inspect the unit for any signs of leakage. If there are signs of water damage, immediately remove the unit from service.
- A drain pan, plumbed to an appropriate drain or outfitted with a leak detector, should be used in those applications where any leakage could cause property damage.

Personal Injury

- Regularly check for signs of corrosion by examining the appearance of the dispensed water.
- If the water discoloration remains after purging unit, discontinue use and call the InSinkErator AnswerLine® at 1-800-558-5700.

ESPAÑOL

GARANTÍA TOTAL LIMITADA DE SERVICIO EN SU HOGAR POR 3 AÑOS

InSinkErator LLC (**"InSinkErator"**, **"el Fabricante"**, **"nosotros"**, **"nuestro"** o **"nos"**) otorga esta garantía limitada al consumidor propietario original del producto de InSinkErator al que se le proporciona esta garantía limitada (el **"Producto de InSinkErator"**), y a cualquier otro propietario posterior del lugar donde se instaló originalmente el Producto de InSinkErator (**"Cliente"**, **"usted"** o **"su"**).

InSinkErator le garantiza al Cliente que su Producto de InSinkErator no tendrá defectos en el material o la mano de obra, sujeto a las exclusiones descritas a continuación, durante el **"Período de garantía"**, que comienza luego de lo siguiente (lo que suceda más tarde): (a) la fecha de instalación original de su Producto de InSinkErator, (b) la fecha de compra, o (c) la fecha de fabricación, según se indica en el número de serie de su Producto de InSinkErator. Deberá presentar documentación por escrito que respalde los puntos (a) o (b). Si no presenta la documentación que respalde los puntos (a) o (b), el Fabricante determinará la fecha de inicio del período de garantía, a su exclusivo y absoluto criterio, según el número de serie del producto de InSinkErator.

Usos permitidos

Usted puede utilizar el sistema de filtro y tanque de agua caliente/fría de su Producto de InSinkErator en combinación con cualquier dispensador genuino instantáneo de agua caliente del Producto de InSinkErator y los componentes y/o Productos del OEM Autorizado. "Productos del OEM Autorizado" son aquellos dispensadores de agua caliente o caliente/fría y componentes que hayan sido fabricados por un fabricante autorizado de equipo original de InSinkErator ("OEM Autorizado") y que tengan documentación donde se declare expresamente que dichos Productos del OEM Autorizado son compatibles con el (los) Producto(s) de InSinkErator. Los OEM Autorizados pueden cambiar de vez en cuando. Una lista de los OEM Autorizados está disponible para usted a petición o en: www.insinkerator.com/oem. El uso de su Producto de InSinkErator en combinación con cualquier otro producto que no sean los Productos del OEM Autorizado anulará esta garantía.

Cobertura

Esta garantía limitada cubre defectos en los materiales y en la mano de obra, sujeto a las excepciones detalladas a continuación, en Productos de InSinkErator utilizados por un consumidor solo para uso doméstico, e incluye el costo de todos los repuestos y servicios de mano de obra. **SU ÚNICO Y EXCLUSIVO RECURSO SEGÚN LOS TÉRMINOS DE ESTA GARANTÍA LIMITADA SERÁ LA REPARACIÓN O EL REEMPLAZO DEL PRODUCTO DE INSINKERATOR, SIN EMBARGO, SI DETERMINAMOS BAJO NUESTRO EXCLUSIVO CRITERIO QUE NINGUNO DE ESTOS DOS RECURSOS ES VIABLE, PODREMOS REEMBOLSARLE EL PRECIO DE SU COMPRA O PROPORCIONARLE UN CRÉDITO PARA OTRO PRODUCTO DE INSINKERATOR.**

Qué no cubre la cobertura

Esta garantía limitada no cubre y excluye de manera expresa lo siguiente:

- Pérdidas o daños, o la imposibilidad de operar su Producto de InSinkErator debido a condiciones que escapan al control del Fabricante, las que incluyen, sin limitaciones, accidentes, modificaciones, uso incorrecto, abuso, descuido, negligencia (que no sea responsabilidad del Fabricante), fallas en la instalación, mantenimiento, armado o montaje del Producto de InSinkErator, según lo indican las instrucciones del Fabricante o los códigos locales eléctricos y de plomería.
- Desgaste como resultado del uso normal del producto, lo que incluye sin limitaciones, oxidación de la superficie, rayones, abolladuras o pérdidas o daños similares y razonables.
- Las pérdidas o los daños causados por cualquier producto o componente utilizado con los Productos de InSinkErator, incluidos tanto los Productos del OEM Autorizado como otros productos y componentes.

Además de las exclusiones antes descritas, esta garantía no se aplica en caso de que los Productos InSinkErator se instalen para fines industriales o comerciales.

No se aplica ninguna otra garantía expresa

Esta es la única y exclusiva garantía limitada que se le brinda al Cliente descrito anteriormente. No se aplica ninguna otra garantía expresa, oral o escrita. No se autoriza a ningún empleado, agente, distribuidor o tercero a modificar esta garantía limitada o a elaborar alguna otra garantía en nombre del Fabricante. El Fabricante, el propietario original o sus respectivos sucesores o cesionarios no deberán modificar las condiciones de esta garantía limitada.

Qué haremos para solucionar los problemas

Si su Producto de InSinkErator no funciona según la documentación que se le entregó, o si tiene preguntas sobre su Producto de InSinkErator o desea saber si necesita servicio, llame a la línea de ayuda gratuita AnswerLine® de InSinkErator al 1 (800) 558-5700, o visite nuestro sitio web www.insinkerator.com. También puede comunicarse con nosotros en: InSinkErator Service Center, 1250 International Drive, Mount Pleasant, WI 53177 USA.

Debe presentar la siguiente información en su reclamo de garantía: su nombre, dirección, número telefónico, modelo y número de serie de su Producto de InSinkErator y, si es necesario y se solicita, una confirmación escrita de: (a) la fecha que figura en su recibo de instalación, o (b) la fecha que figura en su recibo de compra.

El fabricante o el representante de servicio autorizado determinarán, bajo su criterio exclusivo y absoluto, si esta garantía cubre su Producto de InSinkErator. Se le proporcionará la información de contacto del centro de servicio autorizado de InSinkErator más cercano. Comuníquese directamente con el centro de servicio de InSinkErator para recibir en su hogar el servicio de garantía de reparación o reemplazo. Solo un representante de servicio autorizado de InSinkErator puede ofrecer el servicio de garantía. InSinkErator no se hace responsable de los reclamos de garantía que surjan del trabajo realizado en su Producto de InSinkErator por otra persona que no sea un representante de servicio autorizado de InSinkErator.

Si se realiza un reclamo cubierto por la garantía durante el Período de garantía, el Fabricante reparará o reemplazará su Producto de InSinkErator a través de un representante de servicio autorizado. No se le cobrará el costo de los repuestos o del nuevo Producto de InSinkErator, ni el costo de la mano de obra para la reparación o instalación del Producto de InSinkErator de reemplazo. El Fabricante o su representante de servicio autorizado determinarán, a su exclusivo criterio, la reparación o el reemplazo. Todos los servicios de reparación y reemplazo se realizarán en su hogar. Si el fabricante determina que se debe reemplazar su Producto de InSinkErator en vez de repararlo, la garantía limitada de reemplazo del Producto de InSinkErator se limitará al plazo restante vigente de la garantía original.

Este dispensador instantáneo de agua caliente está cubierto por la garantía limitada del Fabricante. Esta garantía limitada es nula si usted intenta reparar el Producto de InSinkErator. Para obtener información sobre el servicio, visite www.insinkerator.com o llame a la línea gratuita 1-800-558-5700.

Limitación de responsabilidad

EN LA MEDIDA EN QUE LA LEY LO PERMITA, EN NINGÚN CASO EL FABRICANTE NI SUS REPRESENTANTES DE SERVICIO AUTORIZADO SE RESPONSABILIZARÁN DE CUALQUIER DAÑO INCIDENTAL, ESPECIAL, DIRECTO O CONSECUENTE, INCLUIDA CUALQUIER PÉRDIDA ECONÓMICA, YA SEA RESULTADO DEL INCUMPLIMIENTO, EL USO, EL USO INCORRECTO O LA IMPOSIBILIDAD DE USAR EL PRODUCTO DE INSINKERATOR O LA NEGLIGENCIA POR PARTE DEL FABRICANTE O SUS REPRESENTANTES DE SERVICIO AUTORIZADO. EL FABRICANTE NO SE RESPONSABILIZARÁ DE LOS DAÑOS CAUSADOS POR DEMORAS EN EL CUMPLIMIENTO Y, EN NINGÚN CASO, INDEPENDIENTEMENTE DEL TIPO DE RECLAMO O CAUSA DE ACCIÓN (YA SEA QUE SE BASE EN EL CONTRATO, INCUMPLIMIENTO, NEGLIGENCIA, RESPONSABILIDAD OBJETIVA U OTRA RESPONSABILIDAD EXTRACONTRACTUAL, ENTRE OTROS), LA RESPONSABILIDAD DEL FABRICANTE SUPERARÁ EL PRECIO ABONADO POR EL PROPIETARIO ORIGINAL DEL PRODUCTO DE INSINKERATOR.

El término "daños consecuentes" incluye, entre otros, pérdida de ganancias anticipadas, interrupción de actividades comerciales, uso o lucro cesante, costo de capital o pérdidas, o daños de propiedades o equipos.

Algunos estados no permiten la exclusión o limitación de responsabilidades por daños incidentales o consecuentes; por lo tanto, es posible que estas limitaciones no se apliquen a usted. Esta garantía limitada le otorga derechos legales específicos y también puede tener otros derechos que varían según el estado.

SOLUCIÓN DE PROBLEMAS DEL DISPENSADOR DE AGUA FRÍA

PROBLEMA	POSIBLE CAUSA	SOLUCIÓN
El agua no está fría.	• La unidad no recibe energía. • La unidad está desconectada. • El tomacorriente no funciona. • Los tubos del dispensador están mal conectados. • La unidad no ha tenido suficiente tiempo para enfriar el agua.	• Cerciórese de que el disyuntor o los fusibles estén funcionando correctamente. • Cerciórese de que la unidad esté conectada adecuadamente al tomacorriente con puesta a tierra. • Verifique que el tomacorriente no esté desconectado. • Cambie las conexiones del tubo del dispensador. • El tanque de agua fría aún no terminó de enfriar el agua. Espere 15 minutos y vuelva a verificar la temperatura. • Verifique que la perilla de control de temperatura esté ubicada en la configuración de enfriamiento máximo.
El agua fría gotea o chisporrotea del surtidor.	• El tubo está bloqueado.	• Verifique que los tubos no estén doblados, torcidos o comprimidos. • Desatornille el extremo del surtidor y limpie cualquier desecho.
El agua no fluye del surtidor.	• Suministro de agua insuficiente. • El surtidor está bloqueado.	• Revise que la válvula de suministro esté totalmente abierta y que no haya obstrucciones en la línea de agua que reduzcan la presión debajo de 30 psi.
Sabor desagradable.	• Es necesario purgar el enfriador de agua.	• Si no se ha extraído agua fría del enfriador durante 3 o más días, o si se extraen menos de 3 vasos por día, es necesario purgar el enfriador de agua. Active el dispensador solo de agua fría durante 3 minutos para purgar el enfriador de agua. Espere 1 hora antes de extraer agua fresca.

CUIDADO Y USO

ADVERTENCIA: Riesgo de choque eléctrico. Para prevenir choques eléctricos, desconecte la corriente eléctrica antes de reparar la unidad. Utilice solamente un toma corriente con interruptor de circuito con conexión a tierra.

Daños a la propiedad

- Examine regularmente la unidad en busca de cualquier señal de fuga. Si hay señales de daño causado por el agua, retire inmediatamente la unidad de servicio.
- Se recomienda instalar un depósito de desagüe conectado a un desagüe adecuado o equipado con un detector de fugas en aquellos usos en los que las fugas puedan causar daños materiales.

Lesiones personales

- Verifique con regularidad que no haya señales de corrosión en el aspecto del agua que sale del dispensador.
- Si la coloración anormal del agua permanece luego de la depuración de la unidad, interrumpa el uso y comuníquese con InSinkErator AnswerLine® al 1-800-558-5700.

GARANTIE LIMITÉE DE TROIS ANS DE SERVICE COMPLET À DOMICILE

Cette garantie limitée est fournie par InSinkErator LLC (**« InSinkErator »** ou **« Fabricant »** ou **« nous »** ou **« notre »**) au consommateur original propriétaire du Produit InSinkErator avec lequel cette garantie limitée est fournie (le **« Produit InSinkErator »**), et tout propriétaire subséquent de la résidence dans laquelle le Produit InSinkErator a été originalement installé (**« Client »** ou **« vous »** ou **« votre »**).

InSinkErator garantit au Client que votre Produit InSinkErator sera libre de défauts de matériaux et de main d'œuvre, sous réserve des exclusions décrites ci-dessous pendant la **« Période de garantie »,** à compter de la date la plus récente entre : (a) la date d'installation originale de votre Produit InSinkErator, (b) la date d'achat ou (c) la date de fabrication identifiée par le numéro de série de votre Produit InSinkErator. Vous devrez présenter une documentation écrite prouvant (a) ou (b). Si vous êtes incapable de fournir un document prouvant (a) ou (b), la date de début de la Période de garantie sera déterminée par le Fabricant, à son entière discrétion, selon le numéro de série du Produit InSinkErator.

Usages permis

Vous pouvez utiliser votre Produit InSinkErator, réservoir d'eau chaude/froide et système de filtration, en combinaison avec tout distributeur d'eau chaude instantanée et composant InSinkErator et/ou des produits ou des composants d'un fabricant autorisé. « Produits d'un fabricant autorisé » signifie ces distributeurs d'eau chaude ou d'eau chaude/froide et composants qui ont été fabriqués par un fabricant d'équipement original autorisé par InSinkErator (« Fabricant autorisé ») et qui possède des documents indiquant expressément que ces produits du Fabricant autorisé sont compatibles au(x) Produit(s) InSinkErator. Les Fabricants autorisés peuvent varier de temps à autre. Une liste des Fabricants autorisés est offerte sur demande ou allez à www.insinkerator.com/oem. L'utilisation de votre Produit InSinkErator en combinaison avec tout produit autre que ceux provenant d'un Fabricant autorisé annulera cette garantie.

Ce qui est couvert

Cette garantie limitée couvre les défauts de matériau et de fabrication, sous réserve des exclusions ci-dessous, des produits de marque InSinkErator utilisés par un consommateur dans un contexte strictement résidentiel et comprend toutes les pièces de rechange ainsi que les frais de main-d'œuvre. **VOTRE SEUL ET EXCLUSIF REMÈDE EN VERTU DE CETTE GARANTIE LIMITÉE SE LIMITE À LA RÉPARATION OU AU REMPLACEMENT DU PRODUIT INSINKERATOR, ENTENDU QUE, SI NOUS DÉTERMINONS À NOTRE ENTIÈRE DISCRÉTION, QU'AUCUN REMÈDE N'EST POSSIBLE, NOUS POUVONS VOUS PROPOSER LE REMBOURSEMENT DE VOTRE PRIX D'ACHAT OU UN CRÉDIT POUR L'ACHAT D'UN AUTRE PRODUIT INSINKERATOR.**

Ce qui n'est pas couvert

Cette garantie limitée ne couvre pas et exclut expressément :

- Les pertes ou les dommages ou l'incapacité à utiliser votre Produit InSinkErator en raison de conditions indépendantes de la volonté du Fabricant, y compris sans en exclure d'autres, les accidents, les altérations, les mauvaises utilisations, les abus, la négligence (autre que celle du Fabricant), le défaut d'installer, de maintenir, d'assembler ou de monter le Produit InSinkErator conformément aux directives du Fabricant ou aux codes locaux de plomberie ou d'électricité.
- L'usure devant se produire durant le cours normal de l'utilisation, y compris sans en exclure d'autres, la rouille cosmétique, les égratignures, les bosselures ou les pertes ou dommages similaires et raisonnablement prévus.
- Les pertes ou les dommages causés par des produits ou des composants utilisés avec les Produits InSinkErator, y compris les produits des Fabricants autorisés et tous les autres produits et composants.

En plus des exclusions ci-dessus, cette garantie ne s'applique pas aux Produits InSinkErator installés dans une application commerciale ou industrielle.

Aucune autre garantie expresse ne s'applique

Cette garantie limitée est la seule et unique garantie fournie au Client identifié ci-dessus. Aucune autre garantie expresse, écrite ou verbale ne s'applique. Aucun employé, agent, dépositaire ou autre personne n'est autorisé à modifier cette garantie limitée ou à effectuer toute autre garantie au nom du Fabricant. Les conditions de cette garantie limitée ne doivent pas modifiées par le Fabricant, le propriétaire original ou leurs successeurs ou ayant droit respectifs.

Ce que nous ferons pour corriger les problèmes

Si votre Produit InSinkErator ne fonctionne pas conformément à la documentation qui vous est fournie ou si vous avez des questions concernant votre Produit InSinkErator ou comment déterminer s'il doit être réparé, veuillez appeler sans frais la ligne d'assistance AnswerLine® d'InSinkErator au 1 (800) 558-5700 ou visitez notre site Web à www.insinkerator.com. Vous pouvez aussi nous écrire à : Centre de service InSinkErator, 1250 International Drive, Mount Pleasant, WI 53177 É.-U.

Les renseignements suivants doivent être fournis lors de votre réclamation au titre de la garantie : votre nom, adresse, numéro de téléphone, le numéro de série et modèle de votre Produit InSinkErator et si nécessaire, sur demande, une confirmation écrite de : (a) la date indiquée sur votre reçu d'installation ou (b) la date indiquée sur votre reçu d'achat.

Le Fabricant ou son représentant de service autorisé détermineront, à leur entière discrétion, si votre Produit InSinkErator est couvert en vertu de cette garantie. On vous remettra les renseignements de contact de votre centre de service InSinkErator autorisé le plus proche. Veuillez communiquer avec votre centre de service InSinkErator directement pour obtenir une réparation de garantie à domicile ou un service de remplacement. Seul un représentant de service InSinkErator autorisé peut fournir le service de garantie. InSinkErator n'est pas responsable des réclamations de garantie découlant du travail effectué sur votre Produit InSinkErator par toute personne autre qu'un représentant de service InSinkErator autorisé.

Si une réclamation couverte est effectuée pendant la Période de garantie, le Fabricant, par l'entremise de son représentant de service autorisé, réparera ou remplacera votre Produit InSinkErator. Le coût des pièces de rechange ou d'un nouveau Produit InSinkErator et les frais de main d'œuvre pour la réparation ou l'installation du Produit InSinkErator de rechange sont offerts gratuitement. La réparation ou le remplacement seront déterminés par le Fabricant ou son représentant de service autorisé à leur entière discrétion. Tous les services de réparation et de remplacement seront effectués à votre domicile. Si le Fabricant détermine que votre Produit InSinkErator doit être remplacé au lieu d'être réparé, la garantie sur le Produit InSinkErator de rechange se limitera à la durée restante de la Période de garantie originale.

Ce distributeur d'eau chaude instantanée est couvert par la garantie limitée du Fabricant. Cette garantie limitée est nulle si vous tentez de réparer le Produit InSinkErator. Pour obtenir des renseignements sur le service, veuillez visiter www.insinkerator.com ou composez, sans frais, le 1-800-558-5700.

Limite de responsabilité

DANS LA MESURE PERMISE PAR LA LOI, LE FABRICANT OU SES REPRÉSENTANTS DE SERVICE AUTORISÉS NE SERONT DANS AUCUN CAS RESPONSABLES DES DOMMAGES CONSÉCUTIFS, SPÉCIAUX, INDIRECTS OU CORRÉLATIFS, Y COMPRIS LES PERTES ÉCONOMIQUES DÉCOULANT DE LA NON PERFORMANCE, DE L'UTILISATION, DE LA MAUVAISE UTILISATION OU DE L'INCAPACITÉ À UTILISER LE PRODUIT INSINKERATOR OU DE LA NÉGLIGENCE DU FABRICANT OU DU REPRÉSENTANT DE SERVICE AUTORISÉ. LE FABRICANT NE SERA PAS RESPONSABLE DES DOMMAGES CAUSÉS PAR UN DÉLAI DE PERFORMANCE ET LA RESPONSABILITÉ DU FABRICANT NE DÉPASSERA DANS AUCUN CAS, QUELLE QUE SOIT LA FORME DE LA RÉCLAMATION OU LA RAISON DE L'ACTION (FONDÉE SUR UN CONTRACT, UNE INFRACTION, LA NÉGLIGENCE, LA RESPONSABILITÉ STRICTE OU TOUT AUTRE TORT OU AUTREMENT), LE PRIX PAYÉ PAR LE PROPRIÉTAIRE ORIGINAL DU PRODUIT INSINKERATOR.

Le terme « dommages indirects » comprend, sans en exclure d'autres, la perte des profits anticipés, l'interruption commerciale, la perte d'utilisation ou de revenus, le coût du capital ou la perte ou les dommages aux biens ou à l'équipement.

Certaines provinces ne permettent pas l'exclusion ou la limite des dommages indirects ou corrélatifs, par conséquent, la limite ci-dessus peut ne pas s'appliquer à votre cas. Cette garantie limitée vous donne des droits légaux précis et vous pouvez aussi avoir d'autres droits qui peuvent varier d'une province à l'autre.

DÉPANNAGE DU REFROISSIEUR D'EAU

PROBLÈME	CAUSE POSSIBLE	SOLUTION
L'eau n'est pas refroidie.	• L'appareil n'est pas sous tension. • L'appareil est débranché. • La prise électrique ne fonctionne pas. • Les canalisations sont mal raccordées. • L'appareil n'a pas eu suffisamment de temps pour refroidir l'eau.	• Assurez-vous que le disjoncteur ou les fusibles fonctionnent correctement. • Assurez-vous que l'appareil est branché sur une prise électrique correctement mise à la terre. • Vérifiez que la prise n'a pas été éteinte. • Corrigez le raccordement des canalisations. • L'eau dans le réservoir d'eau froide est encore en cours de refroidissement. Attendez 15 minutes, puis vérifiez à nouveau la température. • Vérifiez que le bouton de commande de la température est réglé sur le réglage le plus froid.
L'eau refroidie sort du bec goutte à goutte ou en crachant.	• La canalisation est bouchée.	• Vérifiez si les canalisations ont été pliées, tordues ou pincées. • Dévissez l'aérateur du bec et retirez-en les saletés.
L'eau ne s'écoule pas du bec.	• L'alimentation en eau est insuffisante. • Le bec est bouché.	• Vérifiez le robinet d'arrêt pour vous assurer qu'il est entièrement ouvert et assurez-vous qu'il n'y a pas d'obstructions dans la canalisation d'eau qui pourraient en réduire la pression sous 2 bars (30 psi).
Goût désagréable.	• Le refroidisseur a besoin d'être purgé.	• Si le refroidisseur d'eau n'a pas été utilisé pendant trois jours ou plus, ou si moins de trois tasses par jour sont utilisées, l'appareil doit être purgé. Laissez couler le distributeur froide seulement pendant trois minutes pour purger le refroidisseur d'eau. Attendez une heure avant d'utiliser l'eau refroidie.

ENTRETIEN ET UTILISATION

AVERTISSEMENT : Danger de choc électrique. Pour éviter tout choc électrique, coupez le courant avant de faire l'entretien de l'appareil. Utilisez uniquement une prise de mise à la terre dotée d'un DDFT.

Dommages matériels

- Inspectez régulièrement l'appareil pour vous assurer qu'il ne fuit pas. Le cas échéant, arrêtez immédiatement d'utiliser l'appareil.
- Dans les installations où une fuite pourrait causer des dommages matériels, utilisez un bac de récupération raccordé à un tuyau d'évacuation convenable ou muni d'un détecteur de fuite.

Blessures

- Vérifiez régulièrement s'il y a des signes de corrosion en examinant l'apparence de l'eau à la sortie de l'appareil.
- Si l'altération de la couleur de l'eau persiste après que vous avez purgé l'appareil, arrêtez d'utiliser celui-ci et appelez la ligne InSinkErator AnswerLine® au 1 800 558-5700.