DELTA COMMERCIAL

TECK®

Two Handle Deck Mount Faucet with Wallform Swing Spout

26C3133

Description

Two handle deck mount faucet with 8.0" (203 mm) wallform swing spout and 3.0" (76 mm) hooded lever blade handles.

Specification

- Flow Rate: 1.5 gpm (5.7 L/min) vandal-resistant aerator
- Spout Type: 8.0" (203 mm) Wallform swing spout
- Finish: Chrome



Features

- HEAVY DUTY CAST BRASS centerset faucet
- 8.0" (203 mm) centers
- Polished chrome-plated finish
- Metal hold-down package
- ADA compliant color indexed 3.0" (76 mm) metal lever handles with vandal resistant screws
- CER-TECK® - 1/4 turn ceramic structures

Operation

- Designed for routine 180ºF (82ºC) disinfection cycles up to 30 mins

Optional Accessories

- Optional Swing Spouts - see DSP-S/S for detailed specification

Complies With

- ASME A112.18.1 / CSA B125.1
- ICC / ANSI A117.1
- Verified compliant with 0.25% weighted average Pb content regulations
- Certified to NSF/ANSI 372 - Drinking Water System Components - Lead Content
- Models are found to have a Q Value of ≤ 1 of NSF/ANSI/CAN 61 Drinking Water System Components – Health Effects

(Contact Delta Representative for State/Provincial and/or Local Approvals)

A variety of flow rates are available, planning professionals should consult applicable Authorities Having Jurisdiction (AHJs)

Dimensions are for reference only, measurements may vary ± 0.25" (6 mm). Maximum flow rates - 60 psi (414 kPa).

Masco Canada Limited reserves the right (1) to make changes in specifications and materials, and (2) to change or discontinue models, both without notice or obligation. See current full-line price book or www.deltafaucet.ca for finish options and product availability.

© 2026 **Masco Canada Limited**
350 South Edgeware Rd, St Thomas, Ontario, Canada N5P 4L1
1-800-387-8277

26C3133

This spec was produced on July 13, 2026.

DELTA COMMERCIAL

TECK

Robinet à deux poignées installé sur plan avec bec Wallform pivotant

26C3133

Description

Robinet à deux poignées installé sur plan avec bec Wallform pivotant de 8,0 po (203 mm) et poignées de type levier à capuchon de 3,0 po (76 mm).

Spécifications

- Débit : Aérateur antivandalisme de 1,5 gal/min (5,7 L/min)
- Type de bec : Bec pivotant Wallform de 8 po (203 mm)
- Fini: Chrome



Caractéristiques

- Robinet de lavabo EN LAITON FONDU ULTRA-RÉSISTANT
- 8,0 po (203 mm) centre à centre
- Fini chrome poli
- Ensemble de retenue métallique
- Poignées de 3,0 po (76 mm) de type levier en métal à code de couleur conformes aux normes de l'ADA, avec vis anti-vandalisme
- CER-TECK[MD] - Structure de céramique 1/4 de tour

Opération

- Conçu pour des cycles de désinfection de routine à 180 ºF (82 ºC) jusqu'à 30 minutes

Accessoires en option

- En option : Becs pivotants – consulter DSP- S/S pour les spécifications détaillées.

Conforme à

- ASME A112.18.1 / CSA B125.1
- ICC / ANSI A117.1
- Conformité vérifiée avec les règlements concernant le poids moyen de 0,25 % du contenu en Pb
- Certifié NSF/ANSI 372 - Composants des systèmes d'eau potable - Teneur en plomb
- Les modèles ont une valeur Q ≤ 1 selon la norme NSF/ANSI/CAN 61 Composants des systèmes d'eau potable – Effets sur la santé.

(Communiquez avec un représentant Delta pour connaître les approbations d'État et/ou locales.)

Plusieurs débits sont offerts; les professionnels de l'aménagement doivent consulter les autorités compétentes en la matière (AC).

Les dimensions ne sont fournies qu'à titre de référence seulement,les mesures peuvent varier de ± 0,25 po (6 mm). Volumes des chasses d'eau - 60 psi (414 kPa).

Masco Canada Limited se réserve le droit (1) d'effectuer des changements dans les spécifications et les matériaux, et (2) de modifier ou d'abandonner certains modèles, dans les deux cas sans préavis ni obligation. Consultez le livre des prix courants de la gamme complète ou www.deltafaucet.ca pour la disponibilité des produits et des options.

© 2026 **Masco Canada Limited**
350 South Edgeware Rd, St Thomas, Ontario, Canada N5P 4L1
1-800-387-8277

26C3133

Ces spécifications ont été produites le July 13, 2026.

DELTA COMMERCIAL

TECK

Two Handle Deck Mount Faucet with Wallform Swing Spout

Robinet à deux poignées installé sur plan avec bec Wallform pivotant

26C3133

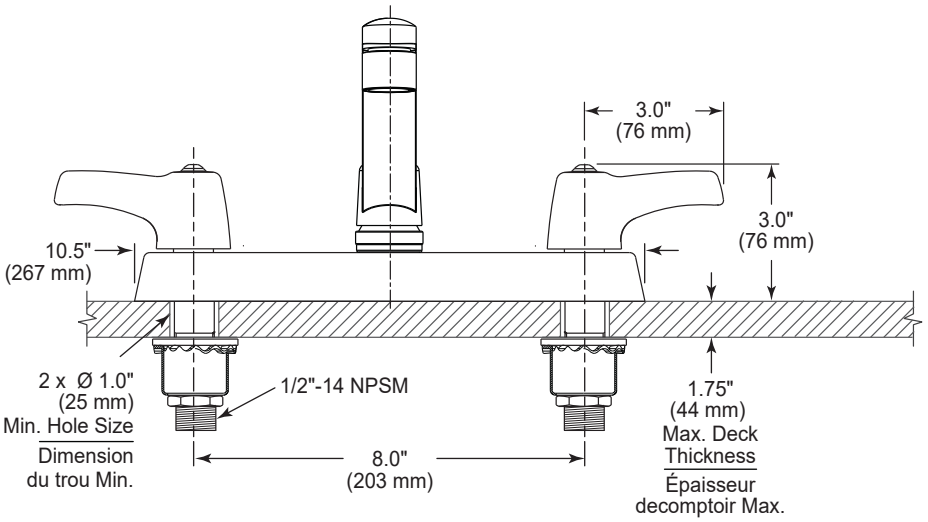

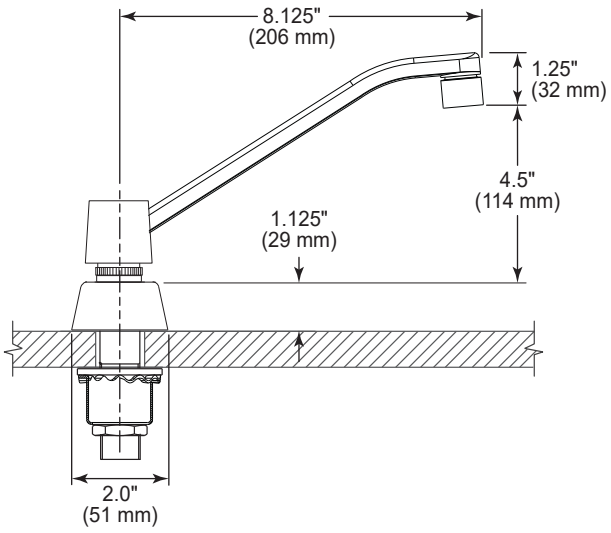

NOTICE Inlet for 3/8" or 1/2" flexible riser or 1/2"-14 NPSM coupling nut. (Not Supplied)

AVIS Entrée pour montée flexible de 0,375 po ou 0,5 po ou écrou-raccord de 1/2 po - 14 NPSM. (Non Compris)

A variety of flow rates are available, planning professionals should consult applicable Authorities Having Jurisdiction (AHJs)

Plusieurs débits sont offerts; les professionnels de l'aménagement doivent consulter les autorités compétentes en la matière (AC).

Dimensions are for reference only, measurements may vary ± 0.25" (6 mm). Maximum flow rates - 60 psi (414 kPa).

© 2026 **Masco Canada Limited**
350 South Edgeware Rd, St Thomas, Ontario, Canada N5P 4L1
1-800-387-8277

Masco Canada Limited reserves the right (1) to make changes in specifications and materials, and (2) to change or discontinue models, both without notice or obligation. See current full-line price book or www.deltafaucet.ca for finish options and product availability.

Les dimensions ne sont fournies qu'à titre de référence seulement,les mesures peuvent varier de ± 0,25 po (6 mm). Volumes des chasses d'eau - 60 psi (414 kPa).

Masco Canada Limited se réserve le droit (1) d'effectuer des changements dans les spécifications et les matériaux, et (2) de modifier ou d'abandonner certains modèles, dans les deux cas sans préavis ni obligation. Consultez le livre des prix courants de la gamme complète ou www.deltafaucet.ca pour la disponibilité des produits et des options.

This spec was produced on July 13, 2026.
Ces spécifications ont été produites le July 13, 2026.