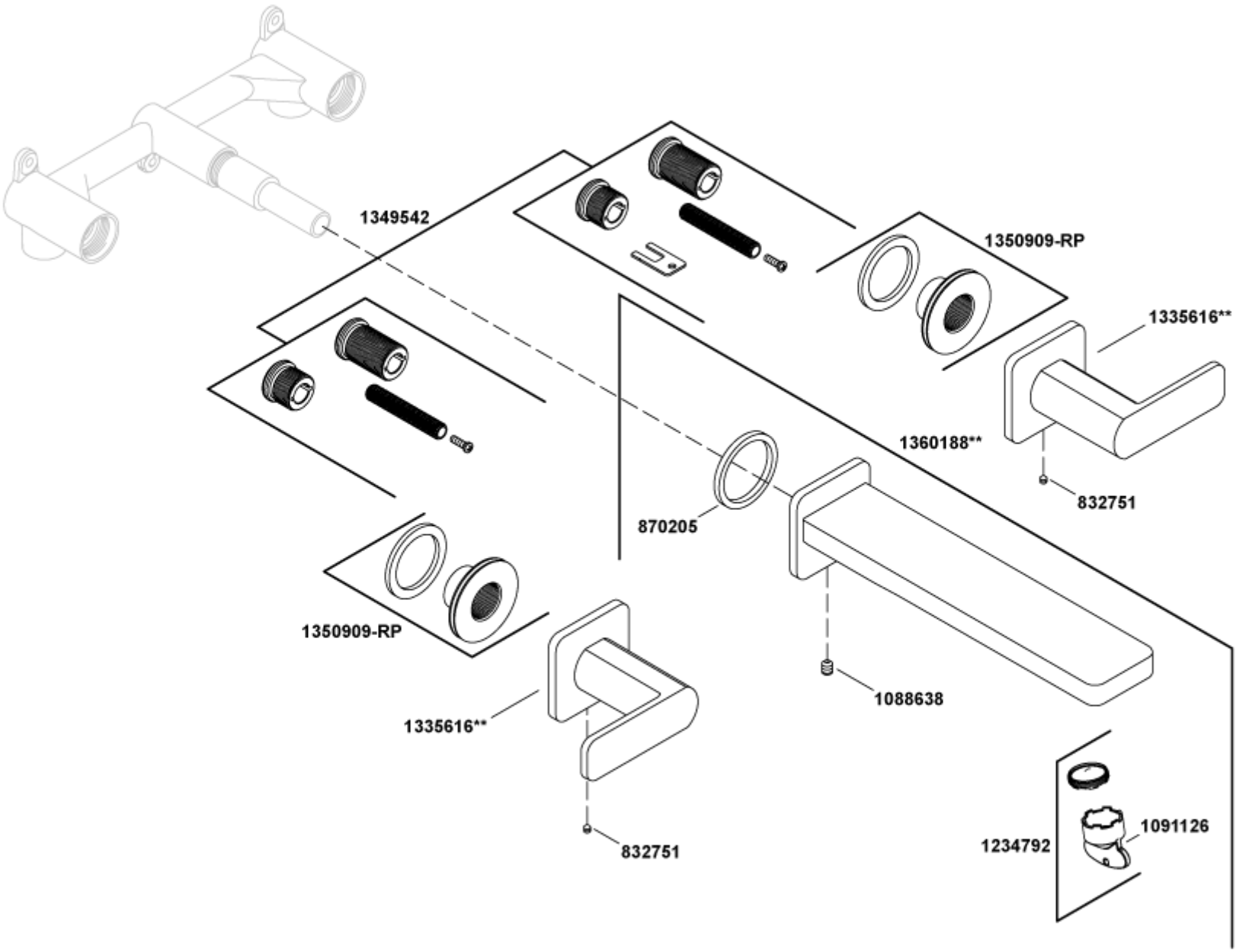

©2024 Kohler Co.