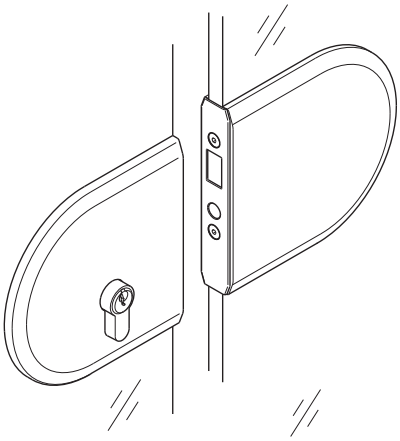

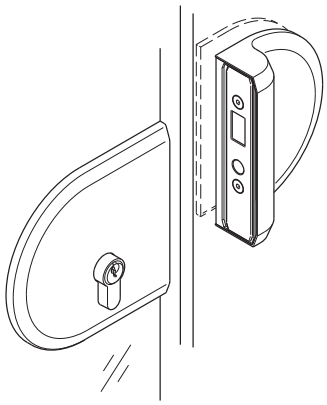

Planung und Montage

Ganzglas-Schiebetürschloss.
Glasdicken (ESG/VSG)*: 8–12,7 mm.

Planification et montage

Serrure pour porte tout-verre coulissante.
Epaisseurs de verre (ESG/VSG)*: 8–12,7 mm.

Planning and installation

Lock for all-glass sliding door.
Glass thicknesses (ESG/VSG)*: 8–12,7 mm ($\frac{5}{16}$"– $\frac{1}{2}$").

Progetto e montaggio

Serratura per porta scorrevole completamente in vetro.
Spessori del vetro (ESG/VSG)*: 8–12,7 mm.

Planificación y montaje

Cerradura para puerta deslizante de cristal.
Espesores de cristal (ESG/VSG)*: 8–12,7 mm.

* *siehe Seite 2 / voir page 2 / see page 2 / vedi pagina 2 / ver página 2*

Hawa-Teile | Eléments Hawa | Hawa components | Componenti Hawa | Componentes Hawa

NOTICE: Metric dimensions are valid – dimensions stated in inches are for information only.

Diese Zeichnung ist Eigentum der Hawa AG und darf weder verwertet, vervielfältigt noch Dritten zugänglich gemacht werden. Alle unsere Katalog-Zeichnungen sowie die speziellen Einbauzeichnungen im Massstab 1:1 usw. stellen Beispiele zum Einbau unserer Beschläge dar. Irgendwelche Ansprüche aus der Verwendung dieser Unterlagen können durch den Kunden nicht abgeleitet werden. Für bau-/projektbezogene, konstruktive Details wird keine Verantwortung übernommen.

Ce plan est la propriété de Hawa AG. Il ne peut être utilisé à titre lucratif, ni photocopié ou transmis à un tiers. Tous les plans publiés dans les catalogues, les plans de montage spéciaux à l'échelle 1:1 etc. représentent des exemples de montage de nos ferrures. Le client ne peut tirer des droits quelconques en utilisant de tels documents. Pour des détails constructifs touchant aux projets ou aux sites, toute responsabilités est déclinée.

This drawing remains the property of Hawa AG and may not be sold, reproduced or made available to third parties. All of our catalogue drawings and special full scale installation drawings etc. represent installations using our hardware and fittings. No claims on the part of the customers can be considered which arise in connection with the use of these documents. For site or project-related design details any liability is declined.

Questo disegno è proprietà di Hawa AG e non può essere usato a scopo di lucro, riprodotto e reso accessibile a terzi. Tutti i nostri disegni del catalogo nonché i particolari disegni di montaggio in scala 1:1 ecc. rappresentano esempi per il montaggio delle nostre ferramenta. Eventuali rivendicazioni a seguito dell'utilizzo di questa documentazione non possono essere evidenziate da parte del cliente. Non assumiamo nessuna responsabilità per detagli costruttivi che riguardano qualsiasi costruzioni o progetti.

Este documento es propiedad de la empresa Hawa AG. Se excluye la venta y reproducción, al igual que el acceso a terceras personas. Los planos contenidos en nuestros catálagos, al igual que los planos especiales de montaje a escala 1:1 etc. representan ejemplos para el montaje de nuestros herrajes. Su uso no implica la deducción de derechos, cualquiera sea su naturaleza, por parte del cliente. No asumimos ninguna responsabilidad por los detalles constructivos relativos a la construcción o proyectos.

HAWA – Toplock

-	Gezeichnet/Dessiné/Drafted/Disegnato/Dibujado **09.2000 / HG**	Internationale Schutzrechte Änderungen vorbehalten Droits internationaux déposés Sous réserve de modifications Swiss and foreign patents Design subject to modification Diritti protettivi internazionali Con riserva di apportare modifiche Derechos internacionales protegidos Planos sujetos a modificaciones
17199 g	Änderung/Modification/Modification/Modifica/Modificación **02.2009 / RHU** Ersetzt/Remplace/Replaces/Sostituisce/Reemplaza **17199f** Visum/Visa/Visa/Visto/Visado **11.2015 / FÜG**	

Hawa AG 8932 Mettmenstetten Switzerland Tel. +41 44 787 17 17 www.hawa.ch Fax +41 44 787 17 18

a) 09.00 / HGU (2275) d) 07.05 / HAG (3399/3430) g)10.08 / HAG (4151)
b) 02.02 / HAG (2685) e) 01.07 / RBE (3778) 01.09 / WüT (4227)
c) 11.03 / HAG (3075) f) 09.07 / RBE (3923) 20130171

17199g/11.2015 © 2000 Hawa AG

Deutsch

HAWA-Toplock
Glasdicke ESG* 8/10/12/12,7 mm
Glasdicke VSG* 8,7–12,7 mm
Es kann sowohl Einscheibensicherheitsglas (ESG) als auch Verbundsicherheitsglas (VSG) aus ESG verwendet werden.
Alle Glaskanten gesäumt, im Glasausschnitt max. 1 mm.
VSG mit maximal 2 mm Versatz zulässig.

Français

HAWA-Toplock
Épaisseur du verre ESG* 8/10/12/12,7 mm
Épaisseur du verre VSG* 8,7–12,7 mm
Il est possible d'utiliser aussi bien du verre de sécurité trempé (ESG) que du verre de sécurité feuilleté (VSG) en ESG.
Ensemble des chants de verre bordés, 1 mm max. dans la découpe de verre.
VSG avec un décalage de 2 mm maximum autorisé.

English

HAWA-Toplock
Glass thickness ESG* 8/10/12/12,7 mm ($\frac{5}{16}$"/$\frac{13}{32}$"/$\frac{15}{32}$"/$\frac{1}{2}$")
Glass thickness VSG* 8,7–12,7 mm ($\frac{11}{32}$"– $\frac{1}{2}$")
Both fully tempered monolithic glass (ESG) and fully tempered laminated glass (VSG) manufactured from ESG can be used.
All glass edges are seamed; maximum 1 mm ($\frac{1}{16}$") in glass cutout.
VSG permissible with max. offset of 2 mm ($\frac{3}{32}$").

Italiano

HAWA-Toplock
Spessore del vetro ESG* 8/10/12/12,7 mm
Spessore del vetro VSG* 8,7–12,7 mm
È possibile usare sia vetro singolo temperato di sicurezza (ESG) sia vetro accoppiato di sicurezza (VSG) composto da ESG.
Tutti i bordi vetro rifilati, nell'intaglio del vetro max. 1 mm.
VSG ammesso con sfalsamento di 2 mm max.

Español

HAWA-Toplock
Espesor del cristal ESG* 8/10/12/12,7 mm
Espesor del cristal VSG* 8,7–12,7 mm
Es posible utilizar tanto cristal de seguridad monolítico (ESG) como cristal de seguridad multilaminado (VSG) compuesto por ESG.
Todos los cantos del cristal cortados, en la muesca del vidrio 1 mm como máx.
VSG admisible con un desfase máximo de 2 mm.

* ESG Einscheibensicherheitsglas
Verre de sécurité trempé
Fully tempered monolithic glass
Vetro singolo temperato di sicurezza
Cristal de seguridad monolítico

* VSG Verbundsicherheitsglas
Verre de sécurité feuilleté
Fully tempered laminated glass
Vetro accoppiato di sicurezza
Cristal de seguridad multilaminado

Technische Änderungen vorbehalten
Sous réserve de modifications techniques
Subject to modification
Con riserva di apportare modifiche tecniche
Bajo reserva de modificaciones técnicas

Hawa AG 8932 Mettmenstetten Switzerland Tel. +41 44 787 17 17 Fax +41 44 787 17 18 www.hawa.ch

Inhaltsverzeichnis

Inhaltsverzeichnis . . . 3
Einbaumöglichkeiten . . . 5/6
Glasbearbeitungen . . . 7/8
Komponenten für Festverglasung oder Wandmontage . . . 9
Montage Schiebetürschloss und Gegenkasten . . . 10
Montage Schliesswinkel auf Festverglasung . . . 11
Montage Wandanschluss . . . 12
Montage Wandprofil Vorwandmontage . . . 13
Sicherheitsrosette zu Profilzylinder . . . 14
Drehgriff mit Rosette zu 4-kant 8 mm . . . 14
Beschlägeübersicht . . . 15/16

Sommaire

Sommaire . . . 3
Options de montage . . . 5/6
Encoches pour le verre . . . 7/8
Composants pour verre fixe ou montage au mur . . . 9
Montage de la serrure et gâche pour porte coulissante . . . 10
Montage de la gâche à équerre sur le verre fixe . . . 11
Montage du racordement au mur . . . 12
Montage profil mural pour montage devant le mur . . . 13
Rosace de sécurité pour cylindre profilé . . . 14
Poignée tournante avec rosace pour élément 4 pans de 8 mm . . . 14
Composants de la ferrure . . . 15/16

Contents

Contents . . . 3
Installation options . . . 5/6
Glass processing . . . 7/8
Components for stationary glass or wall mounting . . . 9
Fitting of sliding door lock and countercasing . . . 10
Mounting the lock bracket to fixed glass . . . 11
Mounting wall connection . . . 12
Mounting wall profile for wall surface mounting . . . 13
Security rose for profile cylinder . . . 14
Thumbturn with rosette for four-square lock 8 mm . . . 14
Hardware system components . . . 15/16

Technische Änderungen vorbehalten
Sous réserve de modifications techniques
Subject to modification

Con riserva di apportare modifiche tecniche
Bajo reserva de modificaciones técnicas

Hawa AG 8932 Mettmenstetten Switzerland Tel. +41 44 787 17 17 Fax +41 44 787 17 18 www.hawa.ch

Indice

Indice 4
Possibilitá d'installazione 5/6
Lavorazione del vetro 7/8
Componenti per vetrata fissa o montaggio alla parete 9
Montaggio serratura porta scorrevole e controcassetta 10
Montaggio angolo di chiusura su vetrata fissa 11
Montaggio collegamento a parete 12
Montaggio profilo a parete, montaggio davanti alla parete 13
Rosetta di protezione per il cilindro profilato 14
Maniglia con rosetta quadra 8 mm 14
Assortimento ferramenta 15/16

Contenido

Contenido 4
Posibilidades de montaje 5/ 6
Muescas en el cristal 7/8
Componentes para cristal fijo o montaje mural 9
Montaje cerradura para puerta deslizante y de caja receptora 10
Montaje de la pieza angular de cerradado al cristal fijo 11
Montaje de la fijación mural 12
Montaje perfil mural para montaje en superficie 13
Roseta de seguridad para cilindro perfilado 14
Empuñadura giratoria con roseta de seguridad para orificio cuadrado 8 mm 14
Componentes de los herrajes 15/16

Technische Änderungen vorbehalten
Sous réserve de modifications techniques
Subject to modification

Con riserva di apportare modifiche tecniche
Bajo reserva de modificaciones técnicas

Hawa AG 8932 Mettmenstetten Switzerland Tel. +41 44 787 17 17 Fax +41 44 787 17 18 www.hawa.ch

Einbaumöglichkeiten
Options de montage
Installation options
Possibilità d'installazione
Posibilidades de montaje

Schiebetürschloss und Gegenkasten
Serrure pour porte coulissante avec gâche
Sliding door lock and countercasing
Serratura per porta scorrevole e controcassetta
Cerradura para puerta deslizante con caja receptora

- HAWA-Junior 40-80-120-160/GP
- HAWA-Junior 40-80/GL
- HAWA-Junior 80-120-160-250/G
- HAWA-Telescopic 80/G
- HAWA-Symmetric 80/G
- HAWA-Junior 40-80/GS
- HAWA-Puro 100–150
- HAWA-Purolino-PLUS 80

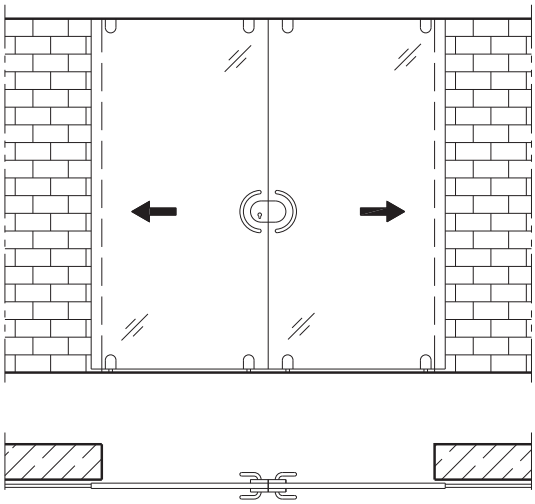

Schliesswinkel für Festverglasung
Gâche équerre pour verre fixe
Lock bracket for fixed glass
Angolo di chiusura per vetro fisso
Pieza angular de cerrado para cristal fijo

- HAWA-Junior 40-80-120/GP
- HAWA-Junior 40-80/GL
- HAWA-Junior 80-120/G
- HAWA-Puro 100–150
- HAWA-Purolino-PLUS 80

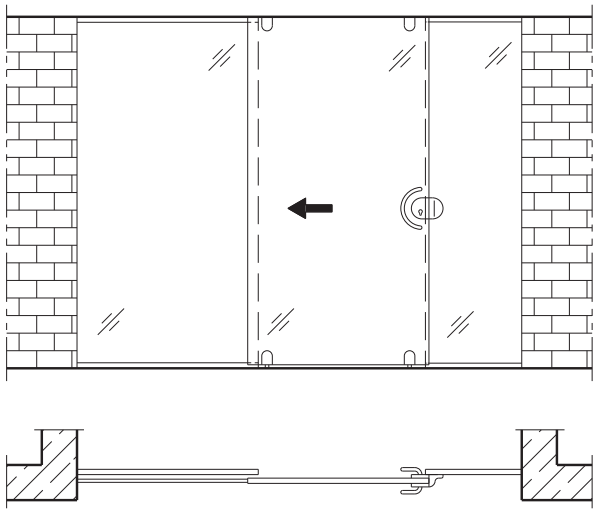

Schliesswinkel an Wand
Gâche équerre fixation murale
Wall-mounting lock bracket
Angolo di chiusura alla parete
Pieza angular de cerrado mural

- HAWA-Junior 40-80-120/GP
- HAWA-Junior 40-80/GL
- HAWA-Junior 80-120/G
- HAWA-Purolino-PLUS 80

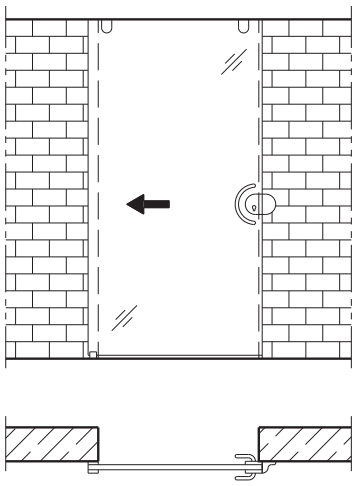

Hawa AG 8932 Mettmenstetten Switzerland Tel. +41 44 787 17 17 www.hawa.ch Fax +41 44 787 17 18

Wandanschluss
Raccordement au mur
Wall connection
Collegamento alla parete
Fijación mural

- HAWA-Junior 40-80-120-160/GP
- HAWA-Junior 40-80/GL
- HAWA-Junior 80-120-160/G
- HAWA-Telescopic 80/G
- HAWA-Junior 40-80/GS
- HAWA-Puro 100–150
- HAWA-Purolino-PLUS 80

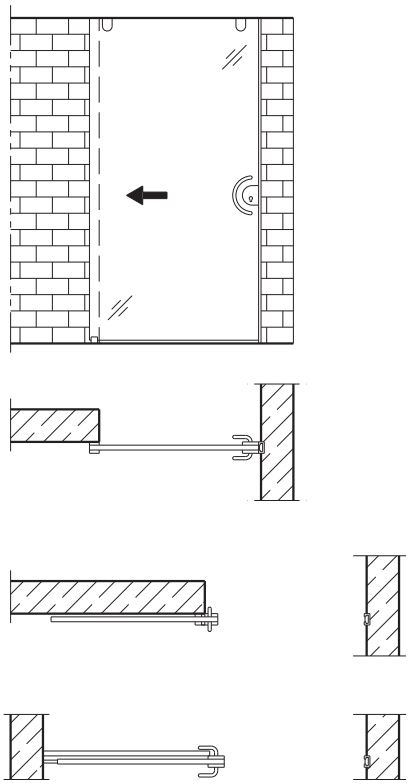

Wandprofil Vorwandmontage
Profil mural pour montage devant le mur
Wall profile for wall surface mounting
Profilo a parete, montaggio davanti alla parete
Perfil mural para montaje en superficie

- HAWA-Junior 40-80/GP
- HAWA-Junior 40-80/GL
- HAWA-Purolino-PLUS 80

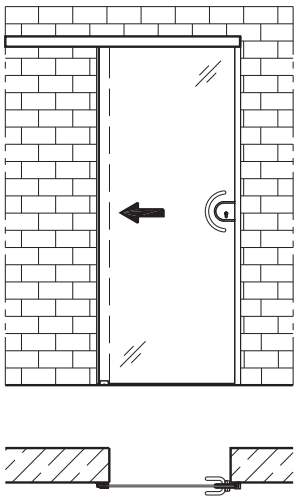

Glasbearbeitung/Encoches pour le verre/Glass processing/Lavorazione del vetro/Muescas en el cristal

Schiebetürschloss
Serrure pour porte coulissante
Sliding door lock
Serratura per porta scorrevole
Cerradura para puerta deslizante

Gegenkasten
Gâche
Countercasing
Controcassetta
Caja receptora

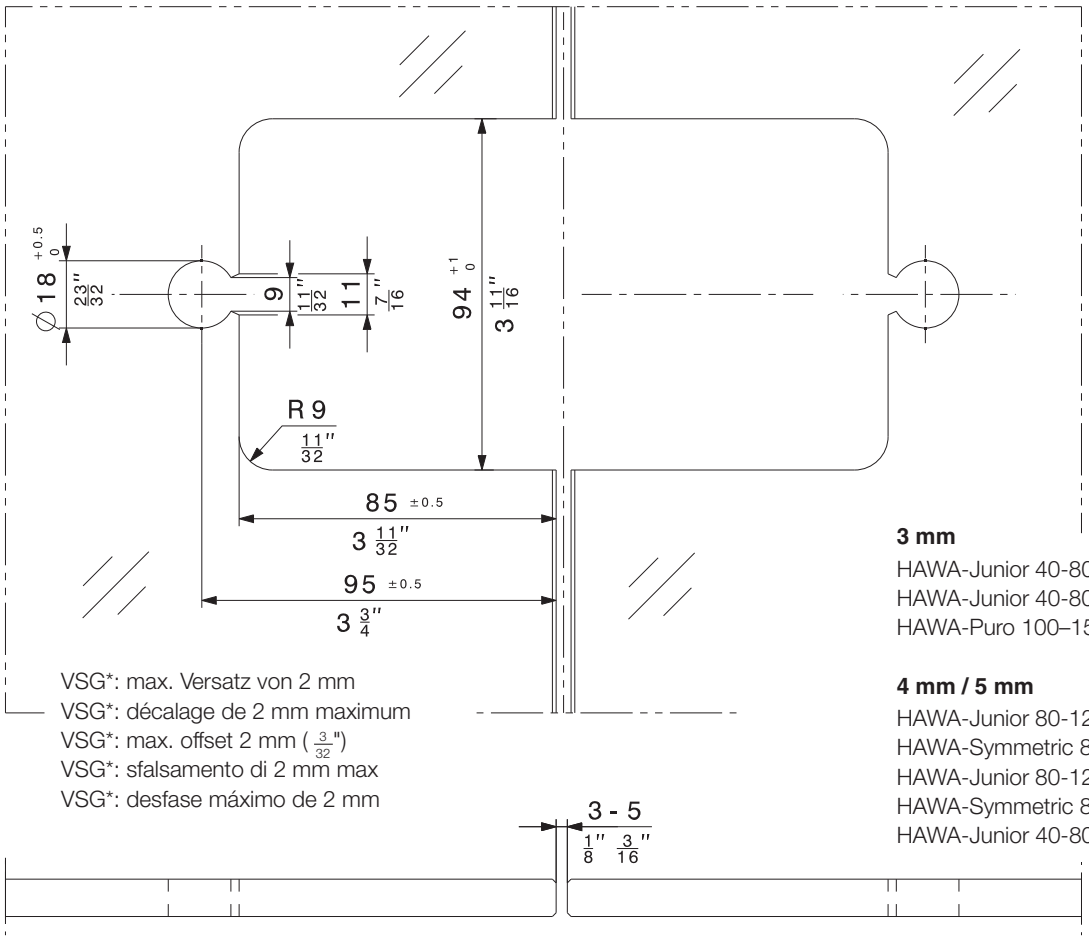

VSG*: max. Versatz von 2 mm
VSG*: décalage de 2 mm maximum
VSG*: max. offset 2 mm (3/32")
VSG*: sfalsamento di 2 mm max
VSG*: desfase máximo de 2 mm

3 mm
HAWA-Junior 40-80-120-160/GP
HAWA-Junior 40-80/GS
HAWA-Puro 100–150

4 mm / 5 mm
HAWA-Junior 80-120-160-250/G
HAWA-Symmetric 80/G
HAWA-Junior 80-120-160/GV
HAWA-Symmetric 80/GV
HAWA-Junior 40-80/GL

* siehe Seite 2 / voir page 2 / see page 2 / vedi pagina 2 / ver página 2

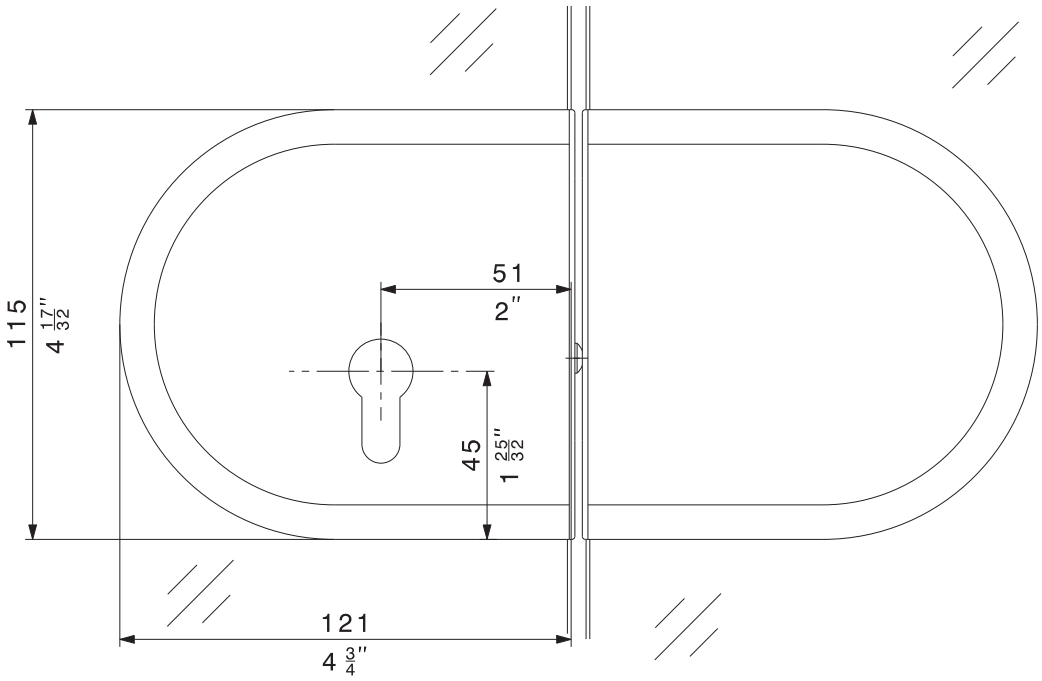

Hawa AG 8932 Mettmenstetten Switzerland Tel. +41 44 787 17 17 www.hawa.ch Fax +41 44 787 17 18

Glasbearbeitung/Encoches pour le verre/Glass processing/Lavorazione del vetro/Muescas en el cristal

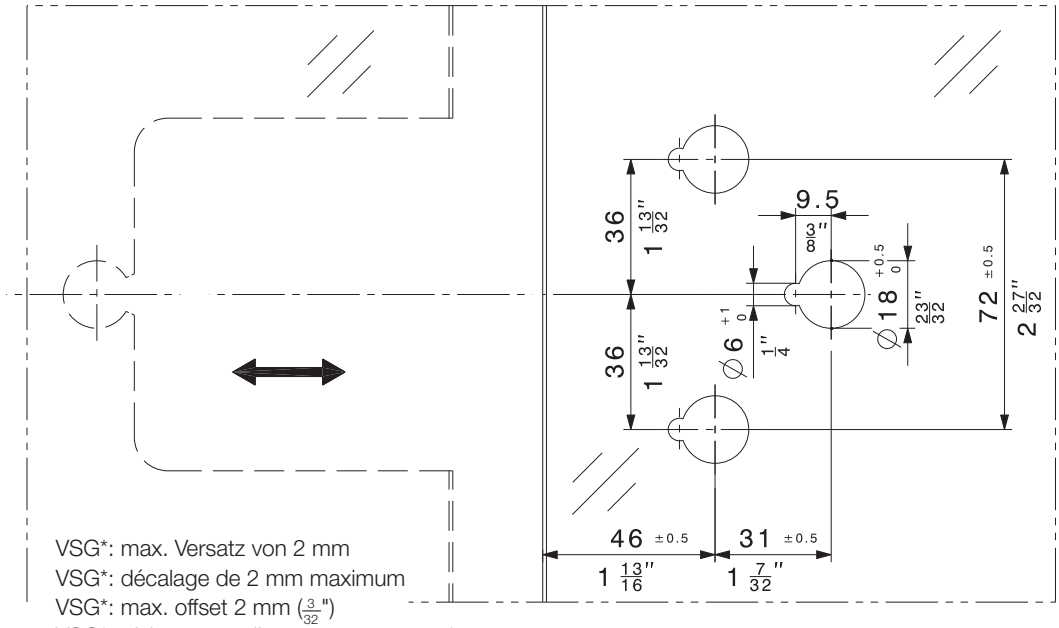

Schliesswinkel
Gâche à équerre
Lock bracket
Angolo di chiusura
Pieza angular de cerrado

VSG*: max. Versatz von 2 mm
VSG*: décalage de 2 mm maximum
VSG*: max. offset 2 mm (3/32")
VSG*: sfalsamento di 2 mm max
VSG*: desfase máximo de 2 mm

* siehe Seite 2 / voir page 2 / see page 2 / vedi pagina 2 / ver página 2

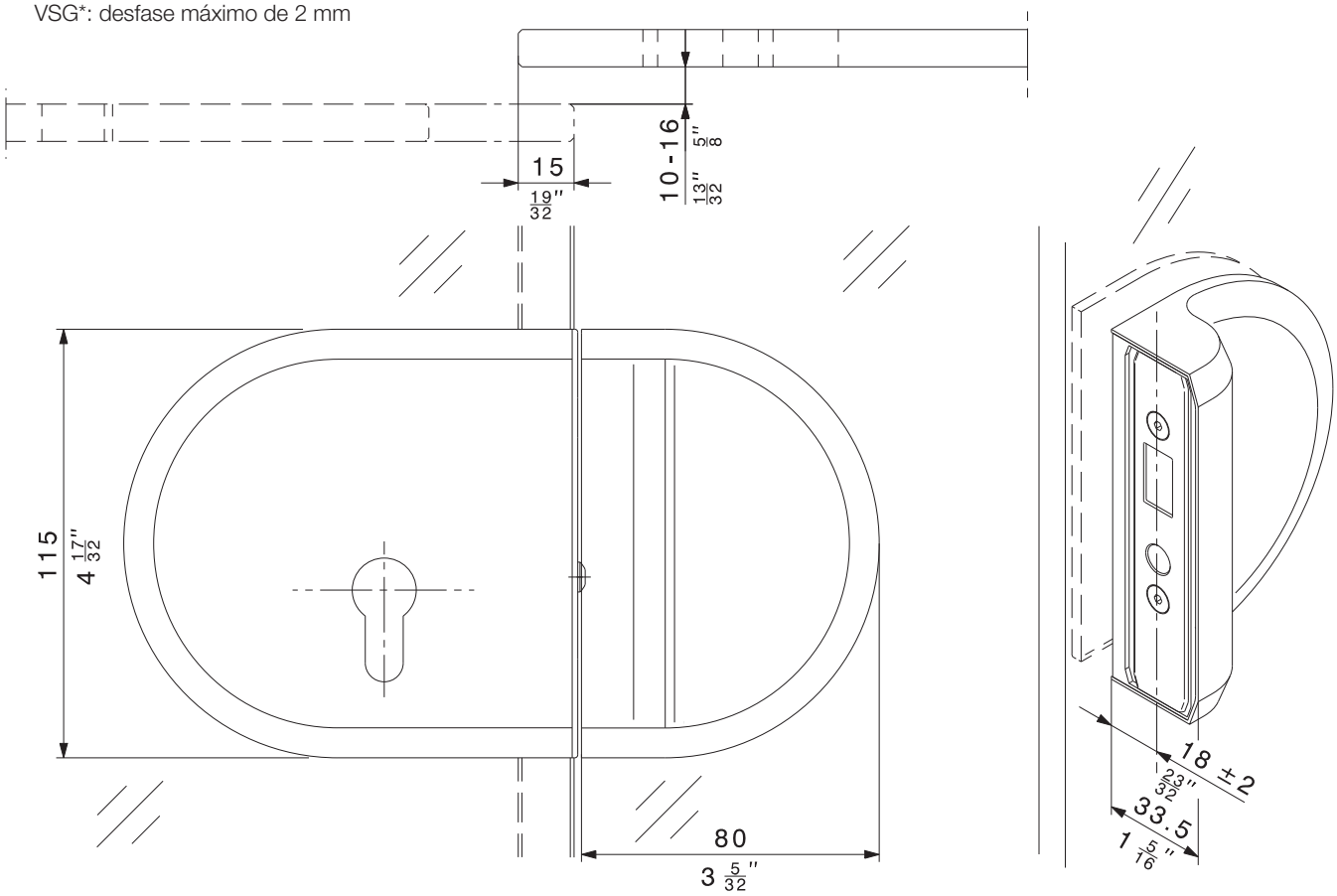

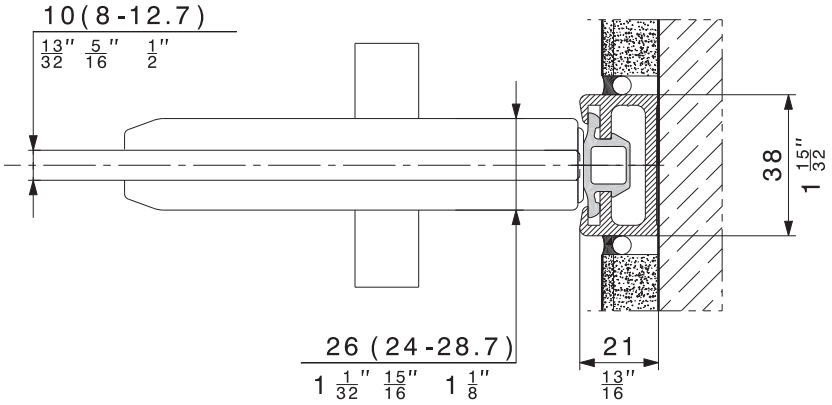

Wandanschluss
Raccordement au mur
Wall connection
Collegamento alla parete
Fijación mural

Komponenten für Festverglasung oder Wandmontage
Composants pour verre fixe ou montage au mur
Components for stationary glass or wall mounting
Componenti per vetrata fissa o montaggio alla parete
Componentes para cristal fijo o montaje mural

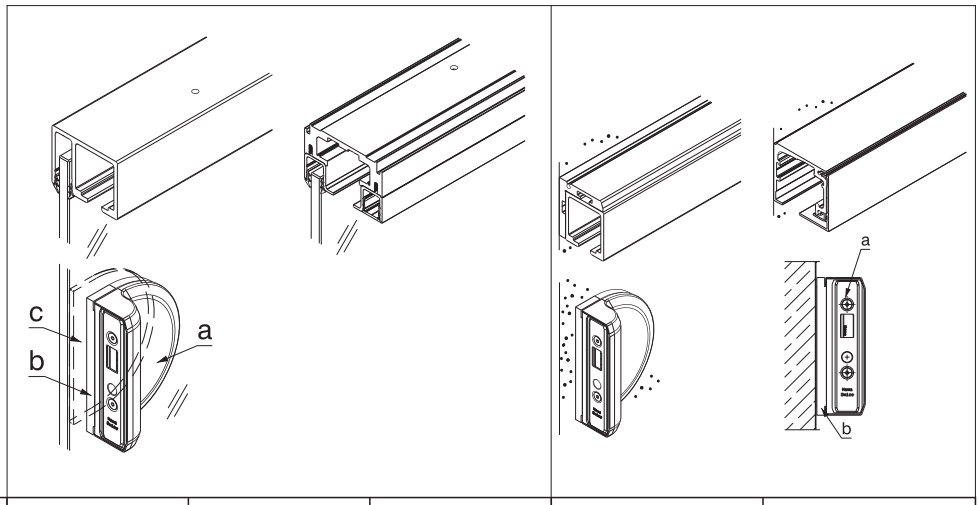

	a	b	c	a	b
HAWA-Junior 40	17203	1 mm (1/16")	20497	17203	3 mm (1/8") 19621
HAWA-Junior 80	17203	3 mm (1/8")			6 mm (1/4") 17688
HAWA-Puro 100–150	17203	3 mm (1/8") 1 mm (1/16")			
HAWA-Junior 120	17203	9 mm (3/8") 20276		17203	12 mm (15/32") 19622
HAWA-Purolino-PLUS 80	17203	12 mm (15/32") 19622		17203	6 mm (1/4") 17688

Hawa AG 8932 Mettmenstetten Switzerland Tel. +41 44 787 17 17 www.hawa.ch Fax +41 44 787 17 18

Montage Schiebetürschloss und Gegenkasten
Montage de la serrure et gâche pour porte coulissante
Fitting of sliding door lock and countercasing
Montaggio serratura porta scorrevole e controcassetta
Montaje cerradura para puerta deslizante y de caja receptora

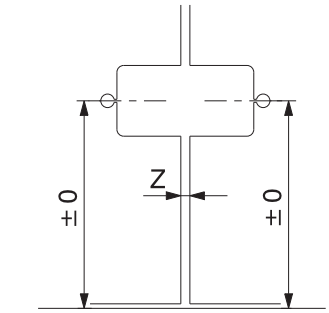

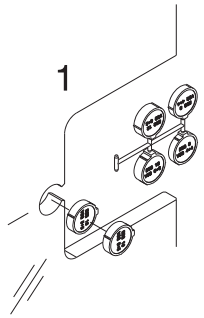

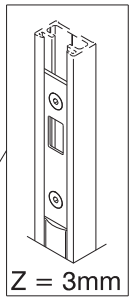

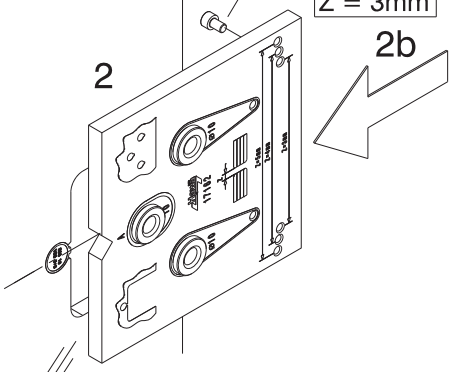

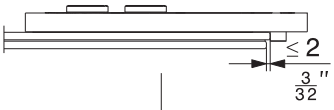

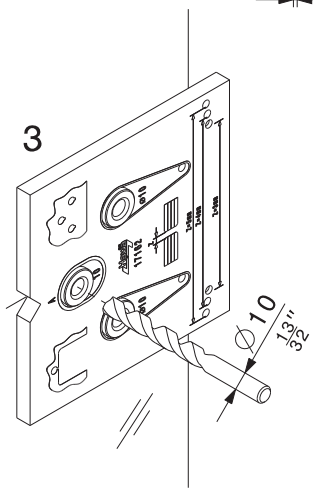

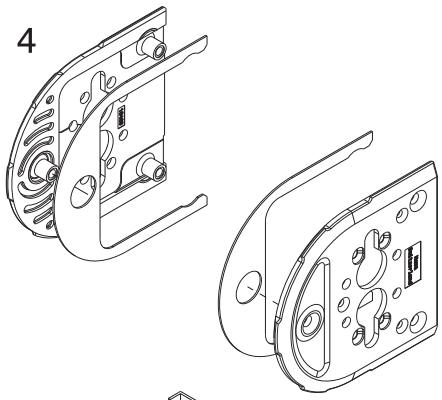

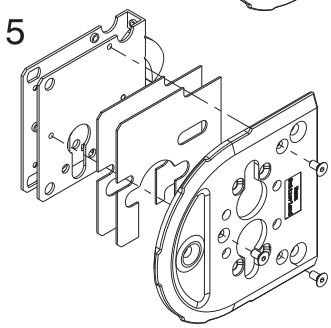

Glasdicke Epaisseur de verre Glass thickness Spessore del vetro Espesor del cristal		10 mm ($\frac{13}{32}$")	12 mm 12,7 mm ($\frac{15}{32}$" / $\frac{1}{2}$")
≥ 8 mm ($\frac{5}{16}$")	—	—	—
≥ 10 mm ($\frac{13}{32}$")	1x	2x	—
≥ 12 mm ($\frac{15}{32}$")	2x	—	2x
≤ 12,7 mm ($\frac{1}{2}$")	2x	—	2x

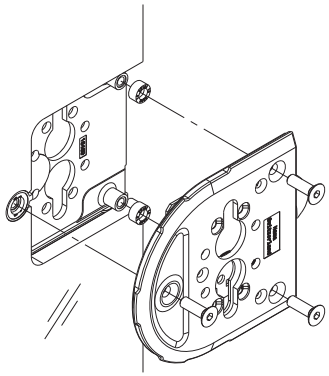

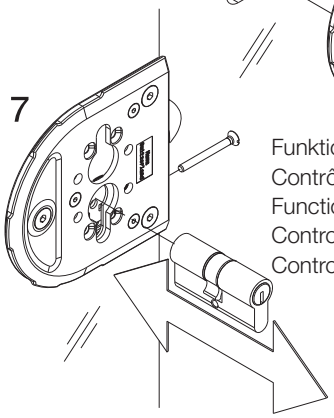

Funktionskontrolle
Contrôle de fonctionnement
Functionality check
Controllo funzionamento
Control de funcionamiento

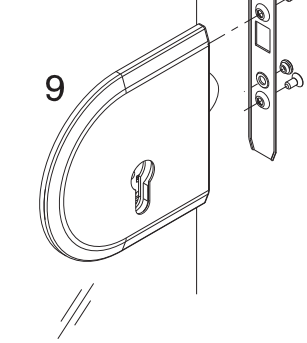

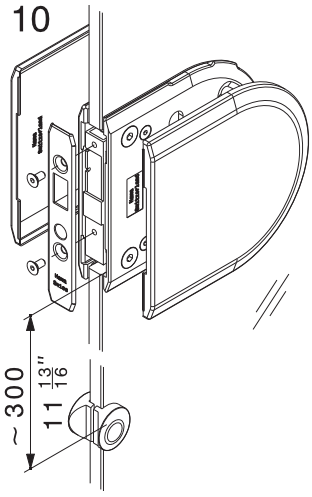

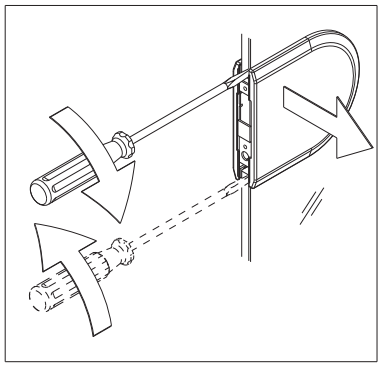

Hawa AG 8932 Mettmenstetten Switzerland Tel. +41 44 787 17 17 Fax +41 44 787 17 18 www.hawa.ch

Montage Schliesswinkel auf Festverglasung
Montage de la gâche à équerre sur le verre fixe
Mounting the lock bracket to fixed glass
Montaggio angolo di chiusura su vetrata fissa
Montaje de la pieza angular de cerradado al cristal fijo

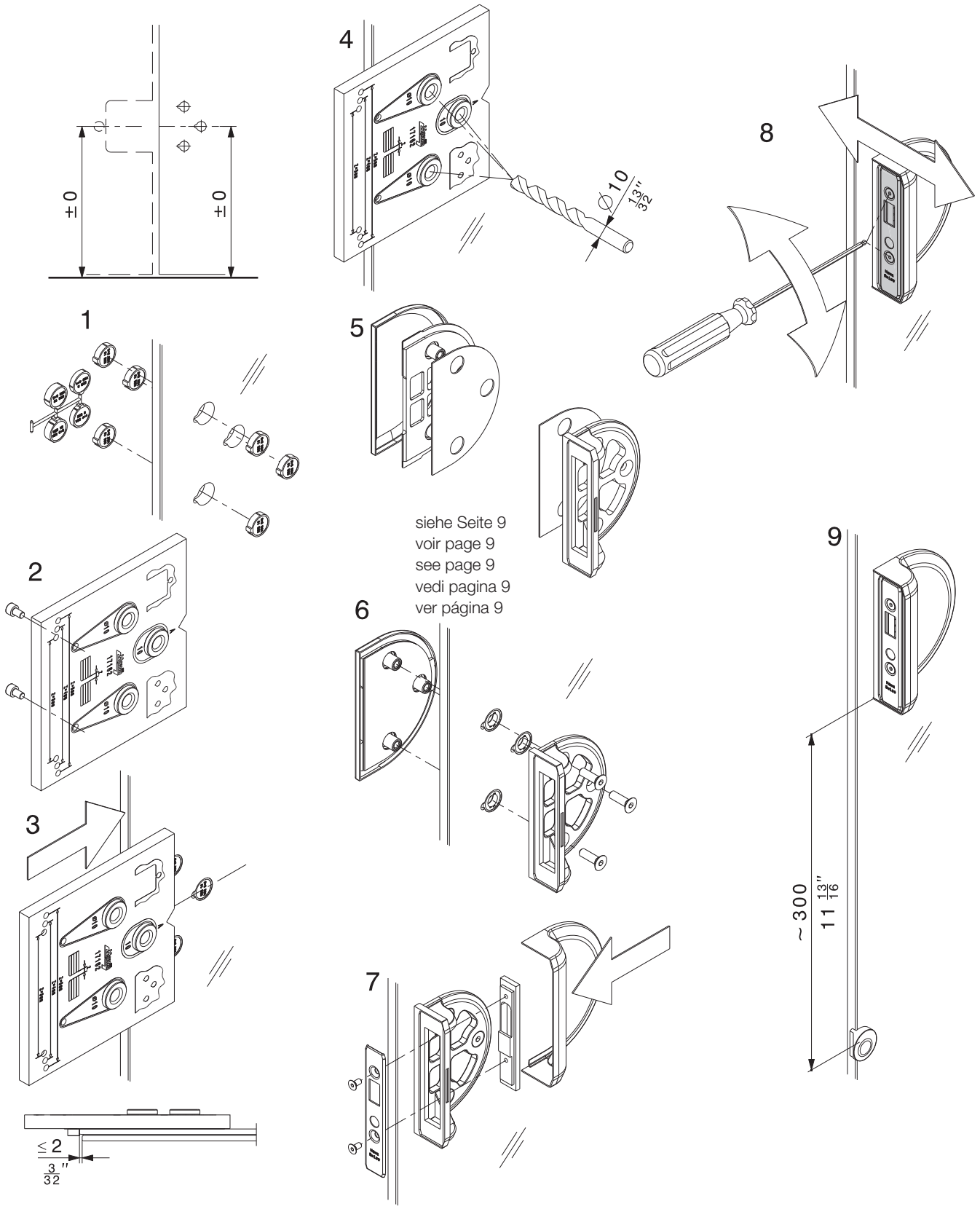

siehe Seite 9
voir page 9
see page 9
vedi pagina 9
ver página 9

Technische Änderungen vorbehalten
Sous réserve de modifications techniques
Subject to modification

Con riserva di apportare modifiche tecniche
Bajo reserva de modificaciones técnicas

Hawa AG 8932 Mettmenstetten Switzerland Tel. +41 44 787 17 17 www.hawa.ch Fax +41 44 787 17 18

Montage Wandanschluss
Montage du raccordement au mur
Mounting wall connection
Montaggio collegamento a parete
Montaje de la fijación mural

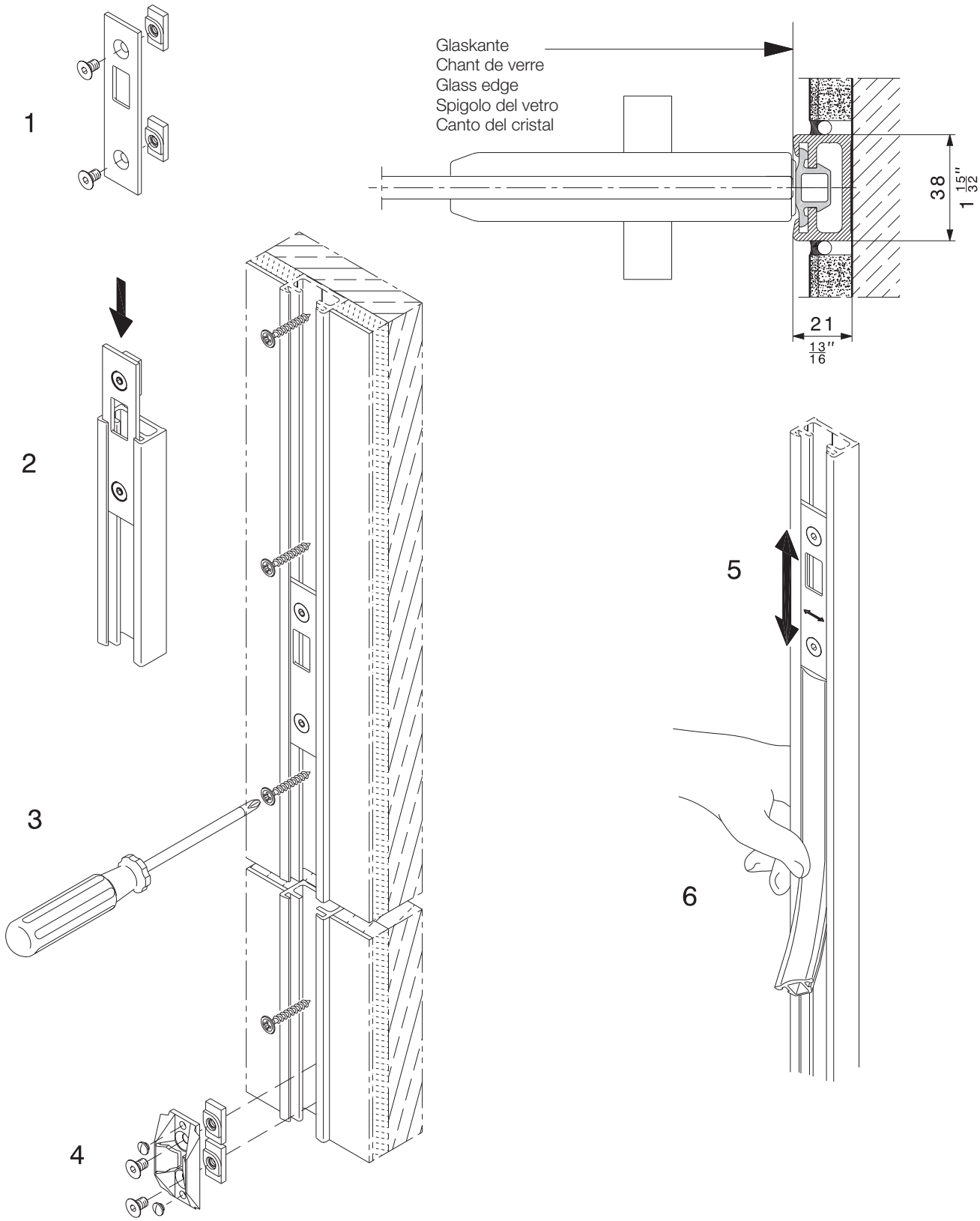

Technische Änderungen vorbehalten
Sous réserve de modifications techniques
Subject to modification

Con riserva di apportare modifiche tecniche
Bajo reserva de modificaciones técnicas

Hawa AG 8932 Mettmenstetten Switzerland Tel. +41 44 787 17 17 www.hawa.ch Fax +41 44 787 17 18

Montage Wandprofil Vorwandmontage
Montage profil mural pour montage devant le mur
Mounting wall profile for wall surface mounting
Montaggio profilo a parete, montaggio davanti alla parete
Montaje perfil mural para montaje en superficie

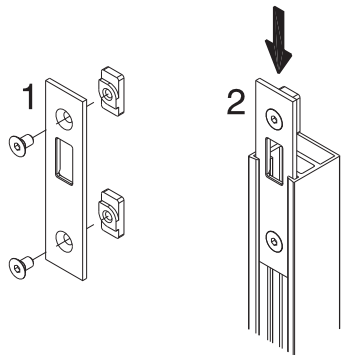

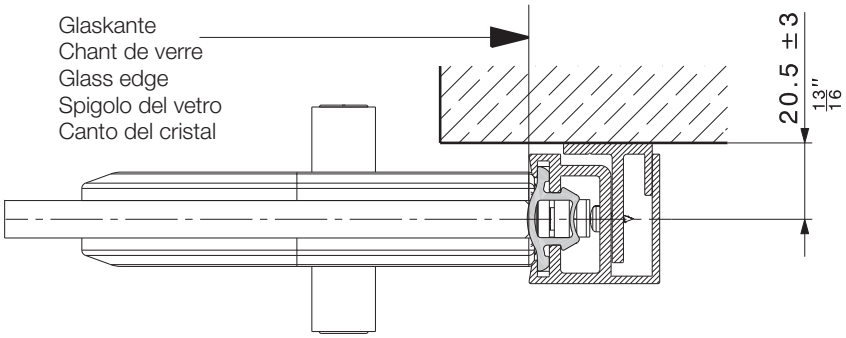

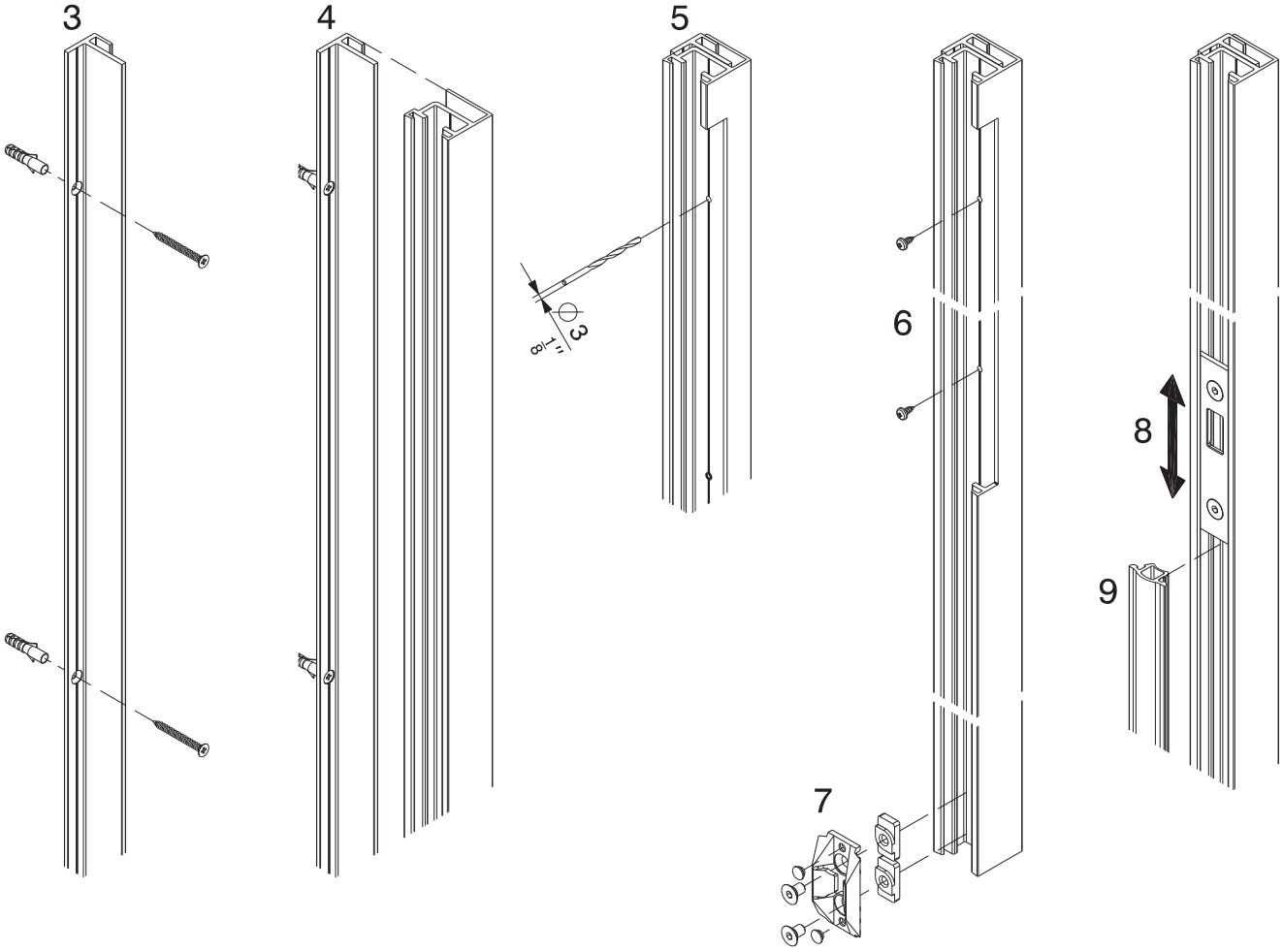

Technische Änderungen vorbehalten
Sous réserve de modifications techniques
Subject to modification

Con riserva di apportare modifiche tecniche
Bajo reserva de modificaciones técnicas

Hawa AG 8932 Mettmenstetten Switzerland Tel. +41 44 787 17 17 www.hawa.ch Fax +41 44 787 17 18

Sicherheitsrosette zu Profilzylinder
Rosace de sécurité pour cylindre profilé
Security rose for profile cylinder
Rosetta di protezione per il cilindro profilato
Roseta de seguridad para cilindro perfilado

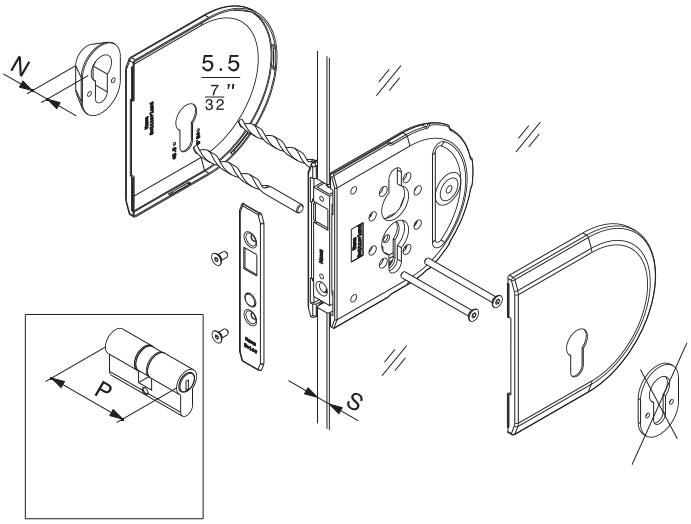

bauseits
incombant au client
provided by customer
da parte del committente
a suministrar por el cliente

P	S	N
55 mm (2 3/16")	8 mm (5/16")	14 mm (9/16")
	10 mm (13/32")	12 mm (15/32")
	12 mm (15/32")	12 mm (15/32")
60 mm (2 3/8")	8 mm (5/16")	14 mm (9/16")
	10 mm (13/32")	14 mm (9/16")
	12 mm (15/32")	14 mm (9/16")

Drehgriff mit Rosette zu 4-kant 8 mm
Poignée tournante avec rosace pour élément 4 pans de 8 mm
Thumbturn with rosette for four-square lock 8 mm
Maniglia con rosetta quadra 8 mm
Empuñadura giratoria con roseta para orificio cuadrado 8 mm

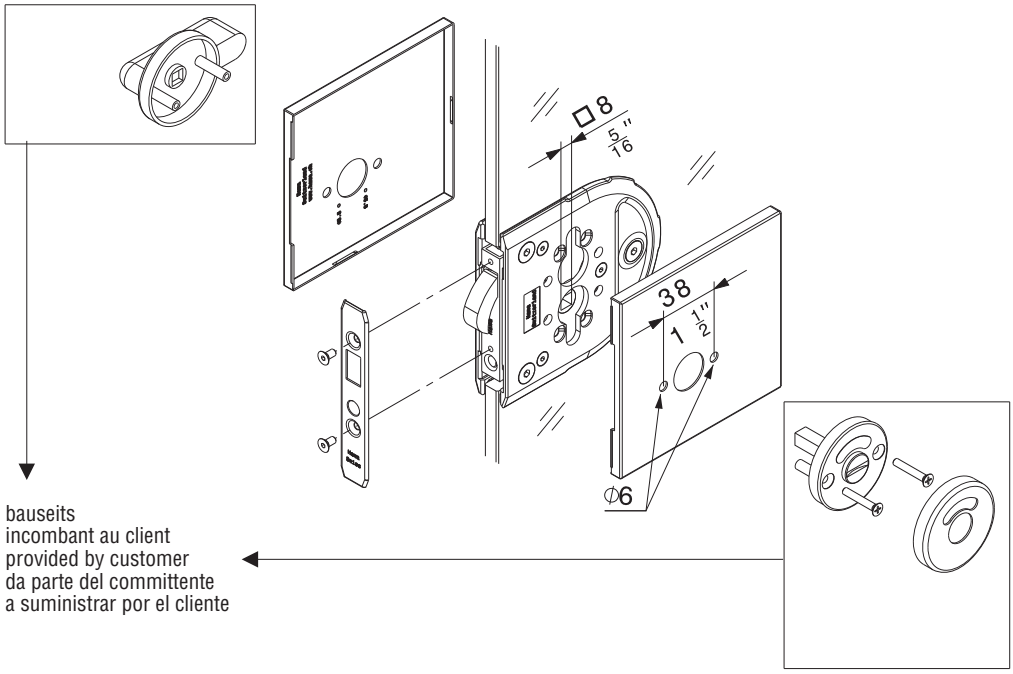

bauseits
incombant au client
provided by customer
da parte del committente
a suministrar por el cliente

Technische Änderungen vorbehalten
Sous réserve de modifications techniques
Subject to modification

Con riserva di apportare modifiche tecniche
Bajo reserva de modificaciones técnicas

Hawa AG 8932 Mettmenstetten Switzerland Tel. +41 44 787 17 17 www.hawa.ch Fax +41 44 787 17 18

Beschlägeübersicht
Composants de la ferrure
Hardware system components
Assortimento ferramenta
Componentes de los herrajes

	mm/inches	N°
□	2500 mm (8'2 $\frac{7}{16}$")	17020
	3500 mm (11'5 $\frac{13}{16}$")	17021
■	2500 mm (8'2 $\frac{7}{16}$")	20119
	3500 mm (11'5 $\frac{13}{16}$")	20120
	2500 mm (8'2 $\frac{7}{16}$")	16452
	3500 mm (11'5 $\frac{13}{16}$")	16453
□	2500 mm (8'2 $\frac{7}{16}$")	22144
	3500 mm (11'5 $\frac{13}{16}$")	22146
■	2500 mm (8'2 $\frac{7}{16}$")	22145
	3500 mm (11'5 $\frac{13}{16}$")	22147
		17182

		N°
	Profilzylinder 17 mm Cylindre profilé 17 mm Profile cylinder 17 mm Cilindro profilato 17 mm Cilindro perfilado 17 mm	20494
	Rundzylinder 22 mm Cylindre ronde 22 mm Round cylinder 22 mm Cilindro rotondo 22 mm Cilindro redondo 22 mm	20495
	4-kant 8 mm 4 pans de 8 mm four-square 8 mm quadra 8 mm p. mandril cuadrado 8 mm	22097
	Gegenkasten Gâche Countercasing Controcassetta, Caja receptora	20496
		17162
17 mm	12 mm ($\frac{15}{32}$")	14147
	14 mm ($\frac{9}{16}$")	17839
	matt vernickelt nickelé mat dull nickel finish nichelato opaco niquelado mate	24287
	matt verchromt chromé mat dull chromium finish cromato opaco cromado mate	24288

□ farblos eloxiert
anodisé couleur argent
plain anodized
anodizzato incolore
anodizado plata

■ Edelstahl-Effekt
imitation inox
stainless-steel effect
effetto acciaio inox
efecto acero inoxidable

Technische Änderungen vorbehalten
Sous réserve de modifications techniques
Subject to modification

Con riserva di apportare modifiche tecniche
Bajo reserva de modificaciones técnicas

Hawa AG 8932 Mettmenstetten Switzerland Tel. +41 44 787 17 17 www.hawa.ch Fax +41 44 787 17 18

		mm/inches	N°
	Schliesswinkel, ohne Abdeckkappe Gâche équerre, sans cache Lock bracket, without cover plate Angolo di chiusura, senza copriforo Pieza angular de cerrado, sin placa de cobertura		17203
	Schliesswinkel-Aufnahme für Festverglasung, ohne Abdeckkappe Etrier de fixation de la serrure pour glace fixe, sans cache Lock attachment bracket for stationary glass, without cover cap Supporto dell'angolo di chiusura per vetro fisso, senza copriforo Pieza receptora del ángulo de cerrado, para cristal fijo, sin place de cobertura		20497
M6x10	Unterlage, Leichtmetall farblos eloxiert Cale, métal léger, anodisé couleur argent Spacer, aluminium plain anodized Supporto, metallo leggero anodizzato incolore Suplemento de aluminio anodizado plata	3 mm ($\frac{1}{8}$")	19621
M6x12		6 mm ($\frac{1}{4}$")	17688
M6x30		9 mm ($\frac{3}{8}$")	20276
M6x16		12 mm ($\frac{15}{32}$")	19622

4-kant 8 mm	17 mm		22 mm						**Abdeckkappen, Kunststoff Caches, plastique Cover plates, plastic Coprifori, plastica Placas de cobertura plástico**
1 Paar 1 Paire 1 Pair 1 Paio 1 Par	1 Paar 1 Paire 1 Pair 1 Paio 1 Par		1 Paar 1 Paire 1 Pair 1 Paio 1 Par		Gegenkasten, 1 Stk. Gâche, 1 pièce Countercasing, 1 piece Controcassetta, 1 pezzo Caja receptora, 1 pieza		Schliesswinkel, 1 Stk. Gâche à équerre 1 p. Lock bracket, 1 piece Angolo di chiusura, 1 p. P.angular de cerrado, 1 p.	Schliesswinkel-Aufnahme Etrier de fixation Lock attachment Supporto angolo di chiusura Soporte angular de cerrado	
22100	17184	19095	17189	19098	17194	19101	17204	18525	verchromt matt chromé mat dull chromium finish cromato matto cromado mate
–	17187	–	17192	–	17197	–	17207	18528	verchromt poliert chromé poli polished chromium finish cromato lucido cromado pulido
–	17185	–	17190	–	17195	–	17205	18526	vermessingt poliert laiton poli brass polished ottonato lucido latón pulido
22101	17186	19096	17191	19099	17196	19102	17206	18527	Edelstahl-Effekt imitation inox stainless-steel effect effetto acciaio inox efecto acero inoxidable
–	17188	19097	17193	19100	17198	18998	17208	18339	roh brut raw greggio en bruto

Hawa AG 8932 Mettmenstetten Switzerland Tel. +41 44 787 17 17 Fax +41 44 787 17 18 www.hawa.ch