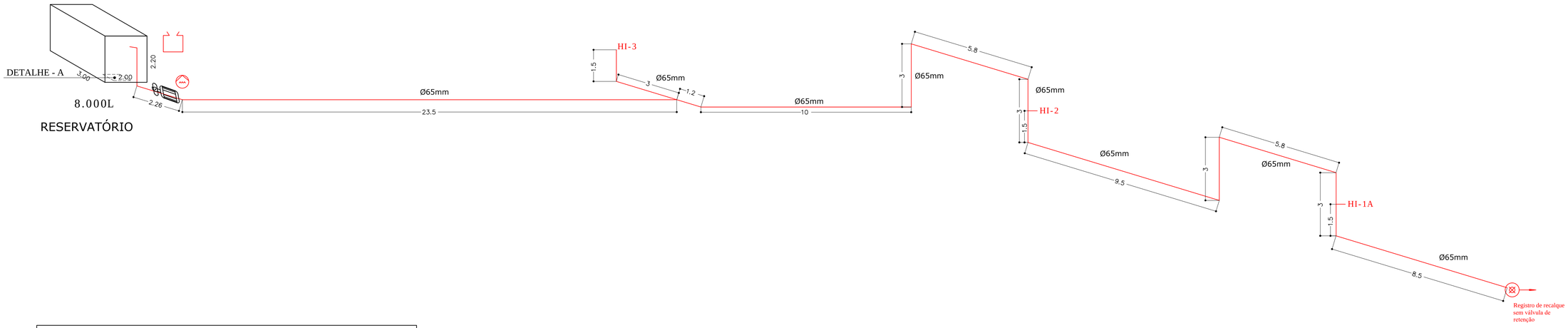

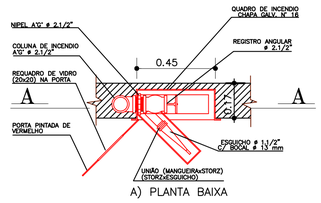

A) PLANTA BAIXA

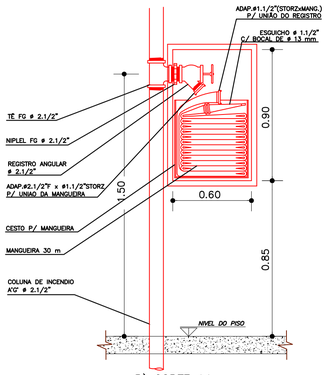

B) CORTE AA.

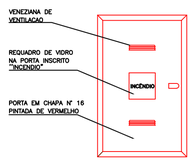

C) VISTA FRONTAL – TAMPA DA GUARNIÇÃO

DETALHE DO HIDRANTE NA PAREDE
S/ ESCALA

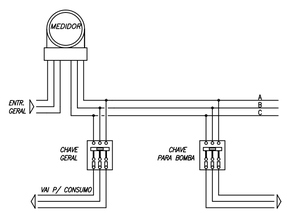

DETALHE DE LIGAÇÃO – BOMBA DE INCÊNDIO
S/ ESCALA

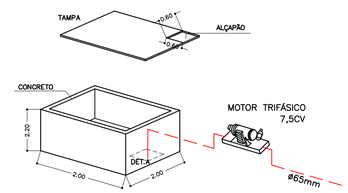

RESERVATÓRIO
CAPACIDADE= 8m³

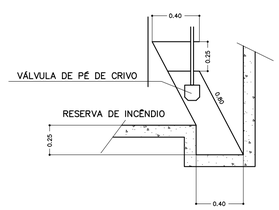

DETALHE - A

NOTA:
-OS CONJUNTO MOTO-BOMBAS DEVEM SER ELÉTRICOS.
A LIGAÇÃO DE ALIMENTAÇÃO DO MOTOR DEVE SER INDEPENDENTE, DE FORMA A PERMITIR O DESLIGAMENTO DAS DEMAIS INSTALAÇÕES ELÉTRICAS DA EDIFICAÇÃO SEM PREJUÍZO DE FUNCIONAMENTO DOS CONJUNTOS MOTO- BOMBAS.

PRINCIPIO DE FUNCIONAMENTO
O FUNCIONAMENTO DA BOMBA PODERA SER MANUALMENTE ATRAVES DA CHAVE SELETORA (CS), NO QUADRO DE COMANDO, OU AUTOMATICAMENTE POR INTERMÉDIO DE PRESSOSTATO OU POR INTERMEDIO DA BOTOEIRA BL NO QUADRO DE SINALIZAÇAO.
UMA VEZ TENHA PARTIDO AUTOMATICAMENTE, SO PODERA SER DESLIGADA ATRAVES DAS BOTOEIRAS BD LOCALIZADAS EM QUALQUER UM DOS QUADROS

1. ELETROBOMBA
2. MANÔMETRO
3. PRESSOSTATO
4. MOLA PNEUMÁTICA
5. UNIÃO
6. REGISTRO DE GAVETA
7. VÁLVULA DE RETENÇÃO
8. QUADRO DE FORÇA DO MOTOR COM ACIONAMENTO AUTOMÁTICO
9. BOTOEIRA DE ACIONAMENTO MANUAL

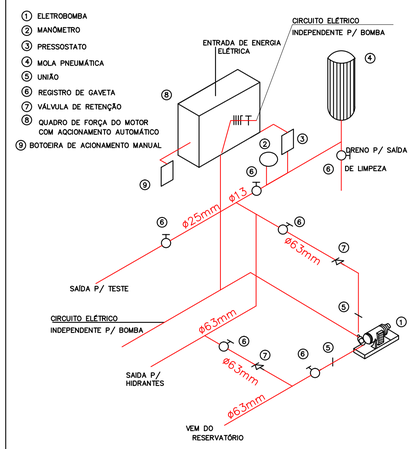

ISOMÉTRICO DA CASA DE BOMBA
SEM ESCALA

CAVALETE DE AUTOMOTIZAÇÃO DA BOMBA

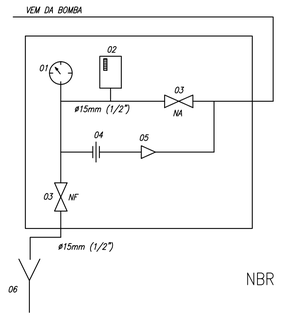

LEGENDA
01-MANÔMETRO
02-PRESSOSTATO
03-VÁLVULA GLOBO
04-UNIÃO ASSENTO CÔNICO
05-VÁLVULA DE RETENÇÃO
06-DRENO
NA- NORMALMENTE ABERTO
NF- NORMALMENTE FECHADO

NBR 13714

PROJETO DE PREVENÇÃO E COMBATE A INCÊNDIO E PÂNICO	FOLHA 3/3
OBRA:	
LOCAL:	
LOTEAMENTO:	QUADRA: / LOTE:
BAIRRO: CENTRO	CIDADE: PARAISÓPOLIS – MG
PROPRIETARIO:	
SITUAÇÃO S/ ESCALA:	SINDICA:
ÁREAS (m²)	RESPONSÁVEL TÉCNICO E AUTOR DO PROJETO:
PREFEITURA:	