English

Lossnay Energy Recovery Ventilator

MODELS:

TLGHF0300RVX01A, TLGHF0470RVX01A, TLGHF0600RVX01A TLGHF1200RVX01A

Installation Instructions (For use by dealer/contractor)

Models TLGHF0300 to 0600RVX01A

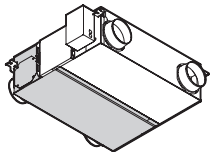

Model TLGHF1200RVX01A

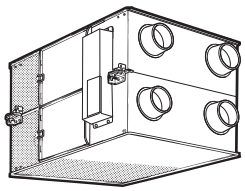

Contents

Safety precautions....1
Outline drawings....3
Standard installation examples....4
Installation method....4
Function settings....13
Check points after installation work....21
Trial operation....21

This product needs to be installed properly in order to ensure maximum functionality as well as safety.
Please make sure to read this installation manual before starting the installation.

- Installation must be performed by a dealer or installation contractor. Please note that improper installation may cause malfunction or accident.

"Operating Instructions" and this manual must be handed over to the customer after completing the installation.

Safety precautions

The following signs indicate that death or serious injury may be caused by failure to heed the precautions described below.

⚠ WARNING

Do not disassemble	**Do not modify or disassemble.** (It could cause fire, electric shock or injury.)	The instructions given must be followed.	**Wiring work must be performed by qualified professionals, and be implemented safely and securely in accordance with the engineering standards and the extension wiring rules for electrical equipment.** (Poor connection or improper wiring work could cause electric shock or fire.) **Install a power supply isolator at the power supply side as per local electrical regulations. All supply circuits must be disconnected before obtaining access to the terminal devices. Use the specified cable size and connect the cables securely to prevent disconnection when they are pulled.** (If there is a defect in the connection, there is a possibility of fire.) **Select an adequate place for the opening to introduce outdoor air, where it will not intake the exhaust fumes like combustion gas, or others, and there is no risk of blockage.** (Shortage of fresh air could put the room in a state of oxygen deficiency.) **A duct made of steel must be installed with care not to be connected electrically with metal, wire, stainless steel plate, or others.** (It could cause fire when power leakage occurs.) **Not suitable for use with solid-state speed controls.**
Prohibition of use in bath or shower room	**The Lossnay unit and remote controller should not be installed where it is highly humid, like a bathroom, or other wet place.** (It could cause electric shock or power leakage.)		
Connect the grounding wire.	**Connect the product properly to ground.** (Malfunctioning or power leaks can cause electrical shock.)		
The instructions given must be followed.	**Use the specified power supply and voltage.** (Use of incorrect power supply or voltage could cause fire or electric shock.) **Select a place with sufficient strength and install the main unit securely.** (It could cause injury if it falls.)		

⚠ CAUTION

Prohibited	**Do not place a burning appliance in a place where it is exposed directly to the air from the Lossnay unit.** (It could cause an accident as a result of incomplete combustion.) **Do not use at a place where it is exposed to high temperatures (104 ˚F (40 ˚C) or higher), naked flames, or in environment with combustible fumes.** (It could cause fire.) **Do not use in an environment such as a chemical factory, where hazardous gases such as acidic gases, alkaline gases, organic solvent fumes, paint fumes, or gases containing corrosive components are generated.** (It could malfunction.) **Do not install this product in a place where it is exposed to ultraviolet light.** (UV may damage covering insulation.) **Do not install in a cooking area or connect directly to any appliance.**	The instructions given must be followed.	**Always use the specified suspension bolts, nuts and washers or correctly rated wire / chain hangers.** (Use of hardware with insufficient strength could result in the product dropping.) **The outside ducts must be tilted at a gradient (1/30 or more) down toward the outdoor louvres from Lossnay, and properly insulated.** (The entry of rain water may cause power leakage, fire, or damage to household property.) **The control box cover must be closed after the installation.** (Dust or humidity may cause power leakage or fire.) **When connecting external devices (electric heater, damper, lamp, monitoring unit, etc.) using output signals of the Lossnay unit, make sure to install safety equipment for the external devices.** (It could cause fire, damage, etc. without safety equipment.) **Select a duct heater in compliance with local and national laws, ordinances, and standards.** **Select a duct heater that meets adequate standard in each country.** **Install the duct heater separated from the product by a distance of 2.2 yd (2 m) or more.** (Failure to do so may result in fire or equipment damage due to the transmission of residual heat from the heater.)
The instructions given must be followed.	**Put on gloves during installation.** (It could cause injury.) **Make sure the power supply isolator is turned off on the power distribution panel when Lossnay is not used for a long period of time after the installation.** (It could cause electric shock, power leakage, or fire as a result of deteriorated insulation.)		

CAUTION

- **When using the product where it is exposed to high temperatures and humidity (104 ˚F (40 ˚C) or higher, RH 80% or higher), or where fog occurs frequently, moisture is likely to condense in the core, and may result in condensation build up in the unit. The product should not be used under such conditions.**
- **Outdoor air may enter the Lossnay owing to the pressure difference between indoor and outdoor or external winds even when the product is not operated. It is recommended to install an Electrically operated damper to block the outdoor air.**
- **In a cold weather area where outdoor temperature becomes lower than 23 ˚F (-5 ˚C), an area with strong external winds or where fog occurs frequently, cold outdoor air, external winds or fog may be introduced into the product when its operation is stopped. It is recommended to install an Electrically operated damper.**
- **When using the product in an environment where there is a window, or opening near the outdoor louvre , where insects are likely to gather around the interior or exterior light , take note that small insects may intrude into the product.**
- **In a cold weather area, or others, dewing or freezing could occur on the main unit, where the duct is connected, or other sections, depending on the conditions of outdoor air and indoor temperature and moisture, even if they are within the range of operating conditions. Make sure to confirm the operating conditions and other precautions, and do not use the product if dewing or freezing is anticipated.**

  *Example of dewing condition - Outdoor air: 23 ˚F (-5 ˚C) or lower, dew-point temperature at installation place: 50 ˚F (10 ˚C) or higher (When the indoor temperature is 71.6 ˚F (22 ˚C) or higher with the relative humidity higher than 50%, or other)

Outline drawings

TLGHF0300 to 0600RVX01A

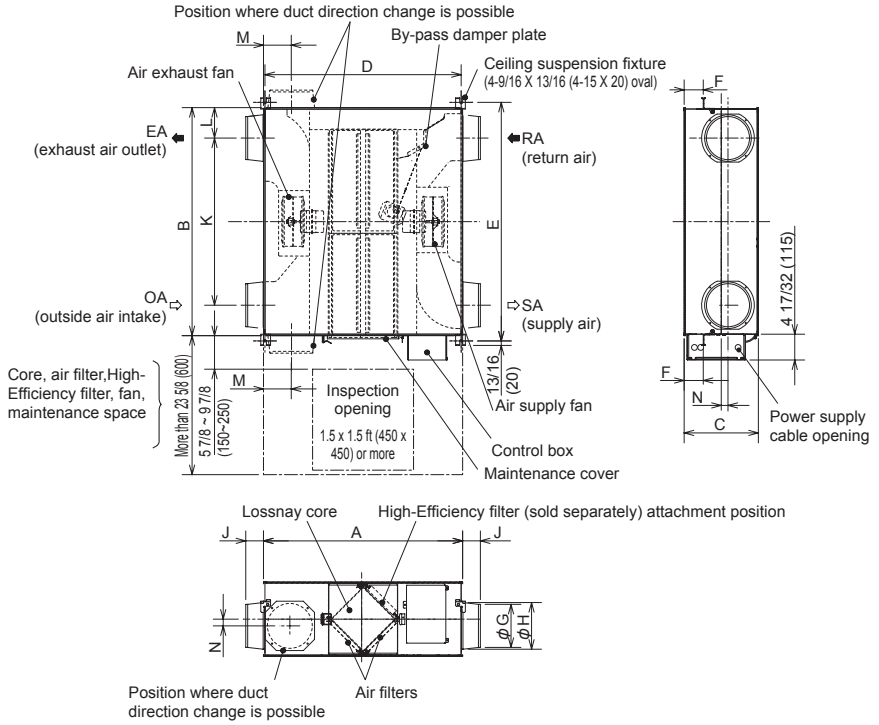

Accessory parts

- Mounting small screws for duct flanges x16

- Mounting large screws for ceiling suspension fixture.....x4

- Duct connecting flanges x4

- Screw cap.....x6

- Slim-Lossnay connection cable (gray: two wires) x1

Unit: Inch (mm)

Model	Dimensions			Ceiling suspension fixture pitch			Nominal diameter	Duct connecting flange			Duct pitch				Weight lbs (kg)
	A	B	C	D	E	F		G	H	J	K	L	M	N	
TLGHF0300RVX01A	34 15/16 (888)	40 (1016)	13 1/32 (331)	34 1/2 (875)	41 7/8 (1063)	3 11/32 (85)	7 7/8 (200)	7 9/16 (192)	8 3/16 (208)	3 1/8 (79)	29 3/8 (745)	5 5/16 (135.5)	4 7/8 (124)	1 3/16 (30)	75 (34)
TLGHF0470RVX01A	45 1/16 (1144)	39 1/2 (1004)	15 29/32 (404)	44 17/32 (1131)	41 3/8 (1051)	3 1/32 (77)	9 7/8 (250)	9 1/2 (242)	10 3/16 (258)	3 1/8 (79)	27 3/16 (690)	6 3/16 (157)	6 1/2 (165)	1 37/64 (40)	110 (50)
TLGHF0600RVX01A	45 1/16 (1144)	48 1/2 (1231)	15 29/32 (404)	44 17/32 (1131)	50 5/16 (1278)	3 1/32 (77)	9 7/8 (250)	9 1/2 (242)	10 3/16 (258)	3 1/8 (79)	36 1/8 (917)	6 3/16 (157)	6 1/2 (165)	1 37/64 (40)	123 (56)

TLGHF1200RVX01A

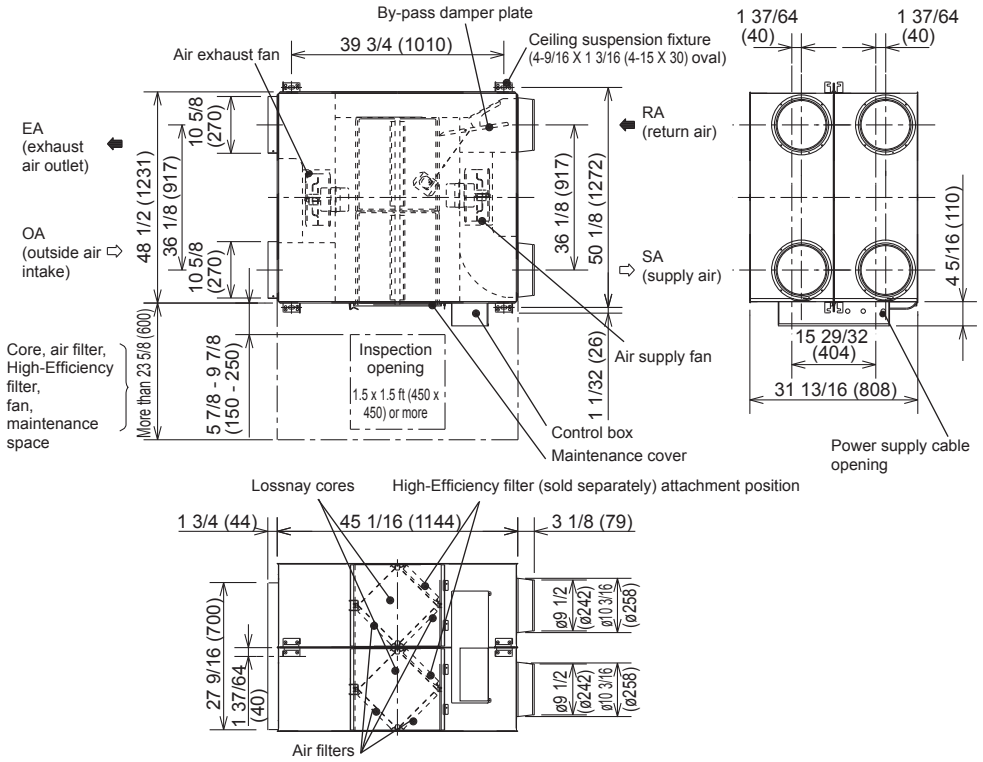

Accessory parts

- Mounting small screws for duct flanges x16

- Duct connecting flanges x4

- Screw cap.....x6

- Slim-Lossnay connection cable (gray: two wires) x1

Weight lbs (kg): 251 (114)

Unit: Inch (mm)

Standard installation examples

- Duct length

Model	Distance
TLGHF0300RVX01A	3.3 ft (1 m) or more
TLGHF0470RVX01A and TLGHF0600RVX01A	8.2 ft (2.5 m) or more
TLGHF1200RVX01A	9.8 ft (3 m) or more

- The parts can also be installed upside down. Remove the maintenance cover, rotate the parts by 180°, and re-install.

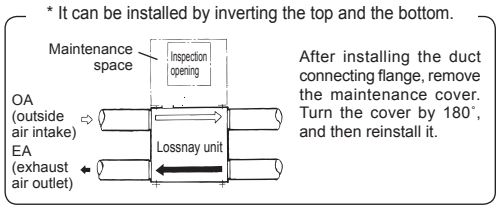

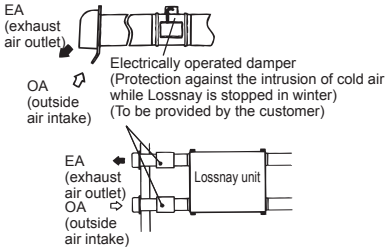

- In a region where there is risk of freezing in winter, it is recommended to install an Electrically operated damper, or the like, in order to prevent the intrusion of (cold) outdoor air while Lossnay is stopped.

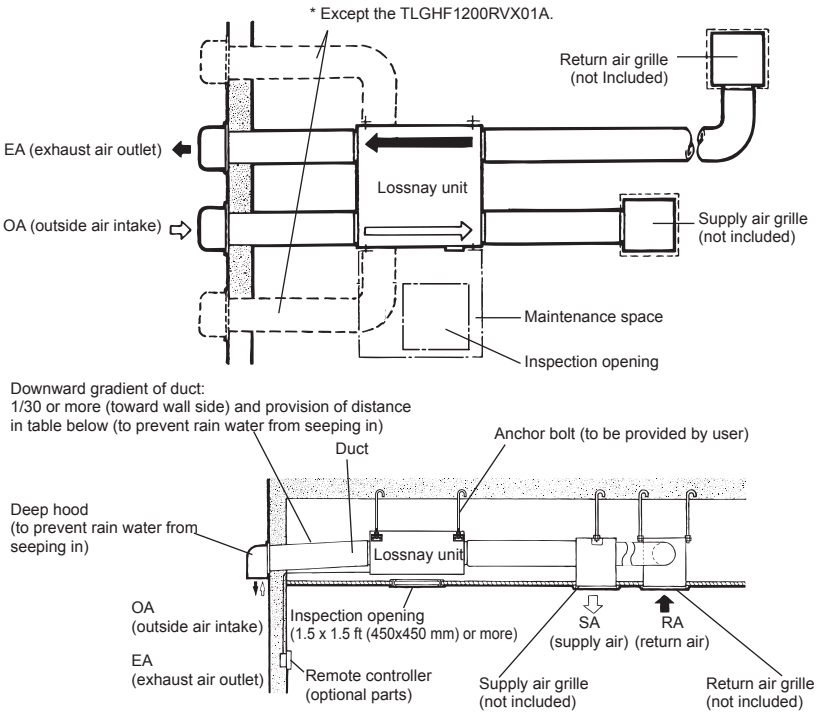

⚠CAUTION

- Do not install Lossnay unit vertically or on an incline.

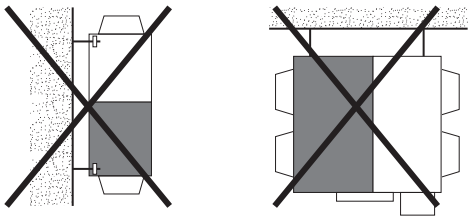

Installation method

Installing the Lossnay unit

1. Attaching the duct connecting flanges

Use the supplied small screws to secure the duct connecting flanges to the Lossnay unit.

Models TLGHF0300 to 0600RVX01A

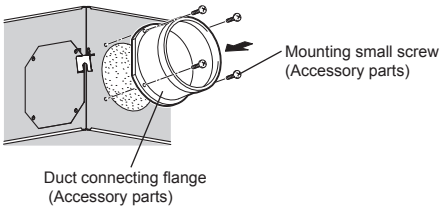

Model TLGHF1200RVX01A

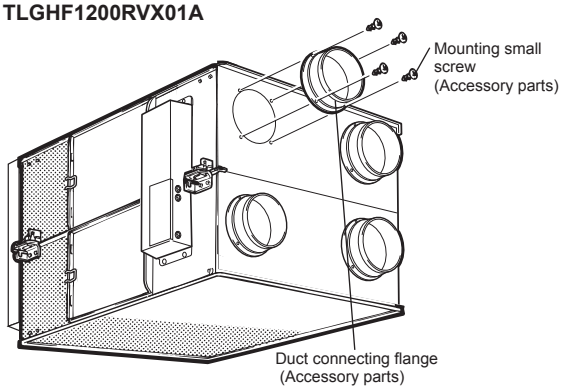

⚠ CAUTION

- **Before attaching the duct connecting flanges, check that no foreign matter (scraps of paper, vinyl, etc.) has found its way inside to Lossnay unit.**
- **Attach the duct connecting flanges with the packing at the SA and RA sides.**
- **Alway use accessory screws. Otherwise the screw may interfere internal parts and result abnormal operation.**

2. Securing the ceiling suspension fixtures

Models TLGHF0300 to 0600RVX01A

(1) Loosen the screws for the ceiling suspension fixtures.
(2) Rotate the ceiling suspension fixtures 90° centered around the loosened screws to make them horizontal.
(3) Firmly tighten and secure the ceiling suspension fixtures to the product with the loosened screws and the included mounting large screws.

* The ceiling suspension fixtures are folded and secured to the unit when shipped from the factory.

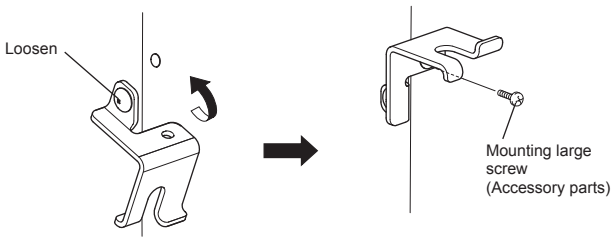

Installation method (continued)

3. Preparing the anchor bolts

Mount the washers (outer diameter of >13/16 inch for 3/8-16 UNC (21 mm for M10) >15/16 inch for 7/16-14 UNC (24 mm for M12) and nuts onto the pre-recessed anchor bolts (3/8-16 or 7/16-14 UNC (M10 or M12)), as shown in the figure below .

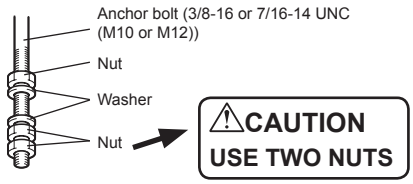

[When using (customer-prepared) vibration isolation rubber]
When using (customer-prepared) vibration isolation rubber, there is a possibility of this causing a decrease in strength, so we recommend the following type of construction.

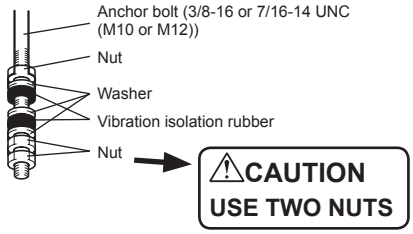

4. Mounting Lossnay unit

(1) Hang the ceiling suspension fixtures on the anchor bolts and adjust in such a way that Lossnay unit is level.
(2) Tighten up securely using double nuts.

Models TLGHF0300 to 0600RVX01A

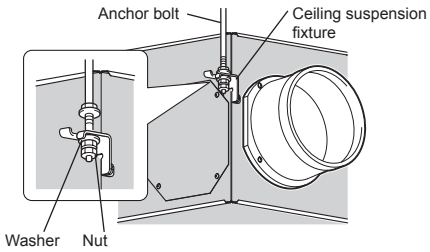

Model TLGHF1200RVX01A

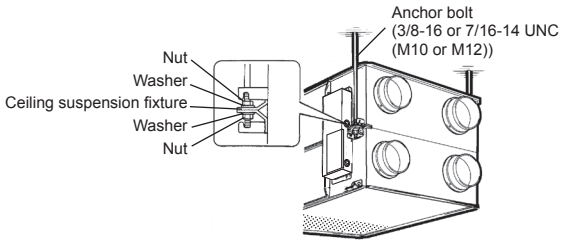

⚠CAUTION

- **When suspending Lossnay unit from the ceiling, do not handle it in such a way that force will be applied to the control box.**
- **Install the anchor bolts to ensure the product's weight or earthquake load. (Correctly rated wire/chain may also be used)**

5. Connecting the ducts

(1) Fasten the duct securely to the duct connecting flange, and wrap aluminium tape (field supply) around the joints so that there is no air leakage.
(2) Suspend the ducts from the ceiling so that their weight will not be applied to the Lossnay unit.
(3) The two outdoor ducts must be covered with heat-insulating material in order to prevent condensation from forming.

Models TLGHF0300 to 0600RVX01A

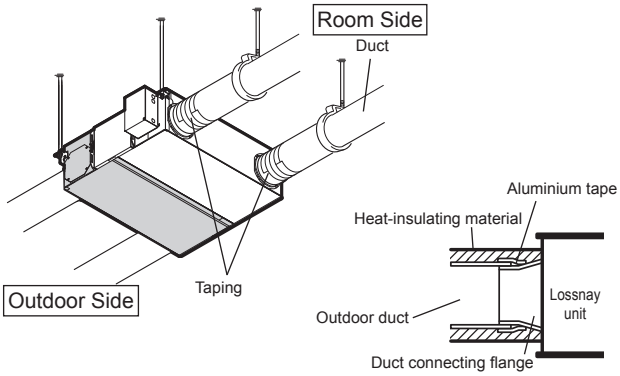

Model TLGHF1200RVX01A

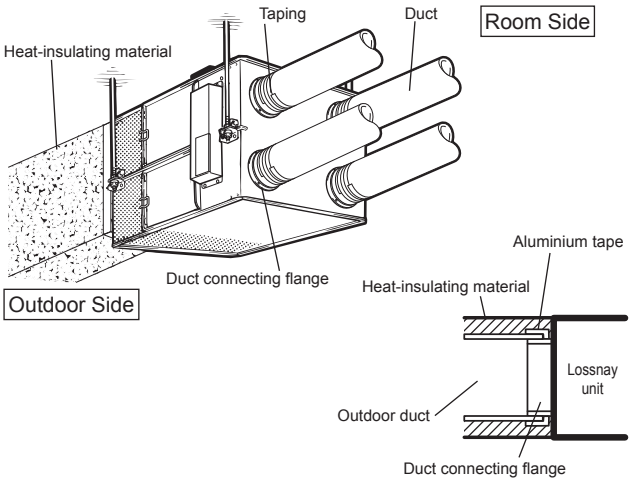

⚠ CAUTION

- **When on-site commissioning is planned, a straight duct length more than 10xD (D=duct diameter) from the source of turbulence like bends, contractions and dampers etc, to the measurement point is recommended for correct measurement. In the United Kingdam, on-site measurment should therefore be measured in accordance with BSRIA guideline (Commissioning Air System. Application procedures for buildings AG3/89.3(2001))**
- **Before attaching the ducts, check that no (debris or any other) foreign matter (scraps of paper, vinyl, etc.) has found its way inside the ducts.**
- **Do not touch the damper plate inside Lossnay unit when connecting the ducts.**
- **If it is expected that the ambient temperature around the place where the Lossnay unit is installed will be high during the summer air conditioning season, it is recommended that the indoor duct work be covered with insulation material.**

Do not carry out the following types of duct construction. (Doing so could cause a drop in the air volume and generate abnormal noises.)

- Extremely sharp bends
- Multiple bends
- Bends right next to the outlet
- Extreme reduction in the diameter of the connected ducts

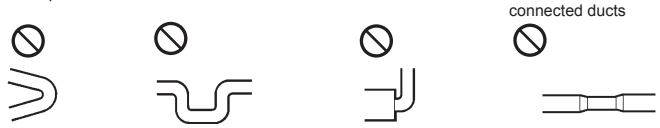

6. When changing the direction of the out door side duct (EA/OA) …Except for TLGHF1200RVX01A

(1) Removal of flange cover

Unscrewing the flange cover mounting screws (4 pcs), remove the flange cover.

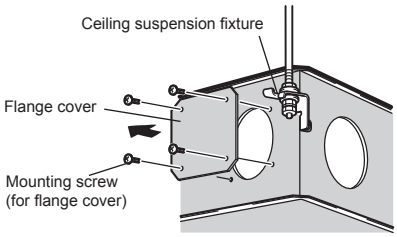

(2) Installation of duct connecting flange

1. Install the duct connecting flange using attached mounting screws.
2. Fix the removed flange cover with the removed mounting screws (4 pcs).

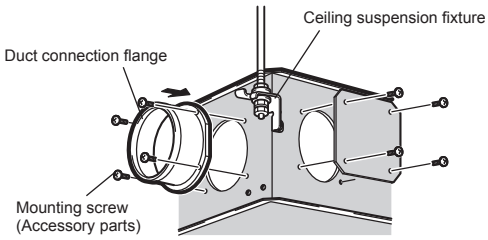

Electrical installation

With this product, the wiring installation method will vary according to the design of the system.
Perform electrical installation to meet local electrical regulations.
* Always use double insulated PVC cable for the transmission cables.
* Wiring work must be performed by qualified professionals.
* All supply circuits must be disconnected before obtaining access to the terminal devices.

Names of components in control box

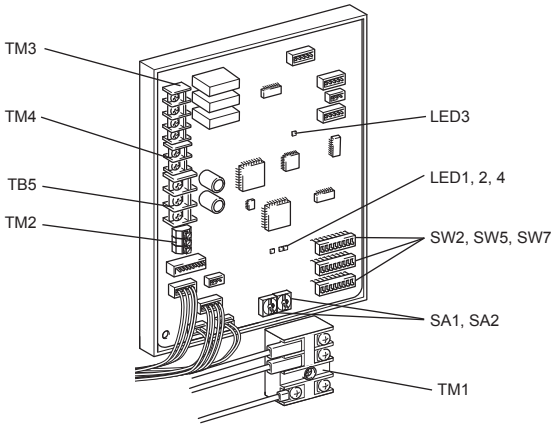

⚠ CAUTION

- **Do not pull out preconnected connectors unnecessarily during installation.**

Installation method (continued)

Wire connection diagram ----- Models TLGHF0300 to 0600RVX01A

* TM1, TM2, TM3, TM4, TB5 shown in dotted lines are field work.
* Be sure to connect the ground wire.
* A power supply isolator must be installed.
* Always use an isolator for the main switch power connection.
* Select proper circuit breaker according to the electrical current information in the chart below.

Model		TLGHF0300RVX01A	TLGHF0470RVX01A	TLGHF0600RVX01A
Maximum current when operating [A]		2.05	3.10	3.45
Inrush current after power supply ON [A]	10 ms	6.1		
	100 ms	3.6		

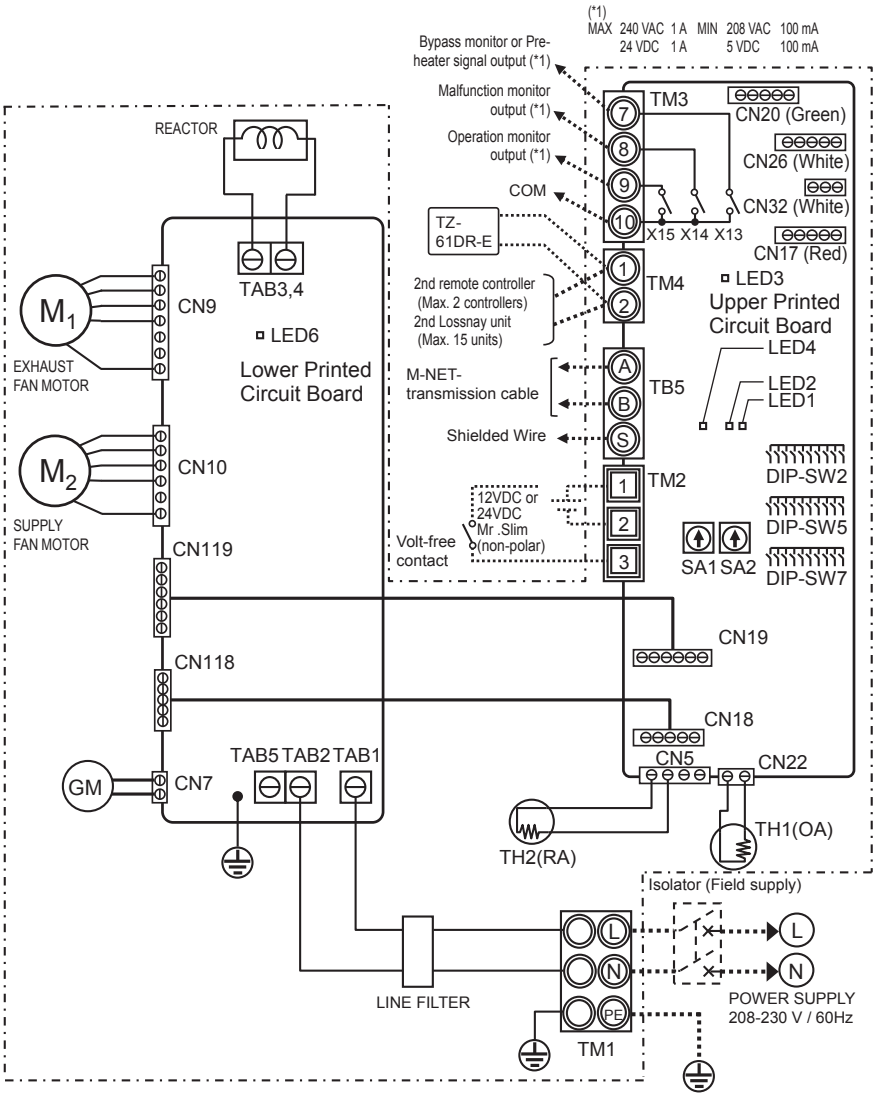

Definition of symbols		
M1: Motor for exhaust fan	X13: Relay contact	CN22: Connector (Thermistor OA)
M2: Motor for supply fan	X14: Relay contact	CN26: Connector (By-pass, 0 - 10 VDC Fan speed control)
GM: Motor for By-pass damper	X15: Relay contact	CN32: Connector (Remote control selection)
TH1: Thermistor for outside air	CN5: Connector (Thermistor RA)	SA1: Address setting rotary switch (10 digit)
TH2: Thermistor for return air	CN7: Connector (Motor for By-pass damper)	SA2: Address setting rotary switch (1 digit)
SW2, 5, 7: Switch (Function selection)	CN9: Connector (Fan motor)	LED1 to LED3: Inspection indicator lamp
TM1: Terminal block (Power supply)	CN10: Connector (Fan motor)	LED4, LED6: Power supply indicator lamp
TM2: Terminal block (External control input)	CN17: Connector (Fan speed 1/2/3/4)	SYMBOL ◎ ▣: Terminal block
TM3: Terminal block (Monitor output)	CN18: Connector	⦶ : Connector on PCB
TM4: Terminal block (Transmission cable)	CN118: Connector	
TB5: Terminal block (M-NET Transmission cable)	CN19: Connector	
TAB1, TAB2, (TAB5): Connector (Power supply)	CN119: Connector	
TAB3,TAB4: Connector (Reactor)	CN20: Unused	

Installation method (continued)

Wire connection diagram ----- Model TLGHF1200RVX01A

* TM1, TM2, TM3, TM4, TB5 shown in dotted lines are field work.
* Be sure to connect the ground wire.
* A power supply isolator must be installed.
* Always use an isolator for the main switch power connection.
* Select proper circuit breaker according to the electrical current information in the chart below.

Model		TLGHF1200RVX01A
Maximum current when operating [A]		6.40
Inrush current after power supply ON [A]	10 ms	12.2
	100 ms	7.2

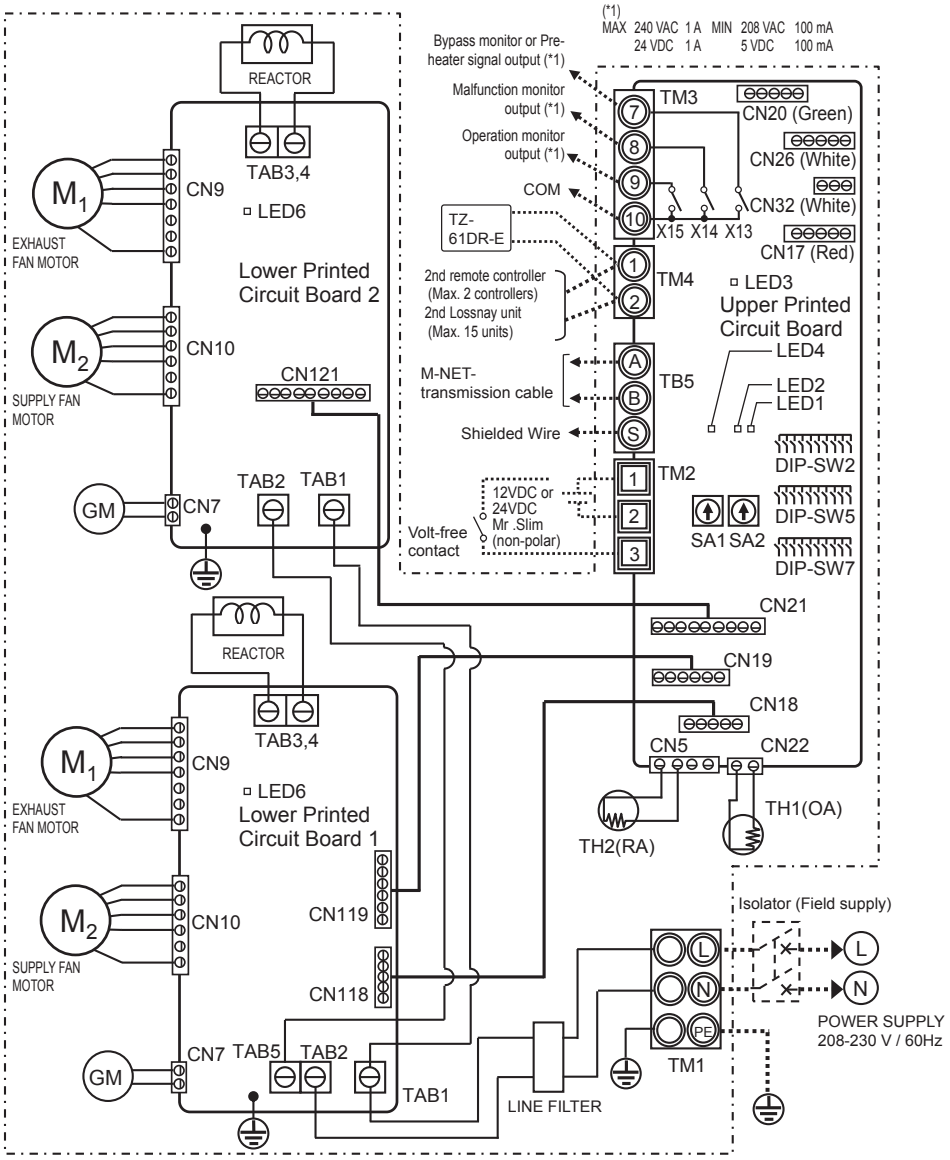

Definition of symbols		
M1: Motor for exhaust fan	X13: Relay contact	CN21: Connector
M2: Motor for supply fan	X14: Relay contact	CN121: Connector
GM: Motor for By-pass damper	X15: Relay contact	CN22: Connector (Thermistor OA)
TH1: Thermistor for outside air	CN5: Connector (Thermistor RA)	CN26: Connector (By-pass, 0 - 10 VDC Fan speed control)
TH2: Thermistor for return air	CN7: Connector (Motor for By-pass damper)	CN32: Connector (Remote control selection)
SW2, 5, 7: Switch (Function selection)	CN9: Connector (Fan motor)	SA1: Address setting rotary switch (10 digit)
TM1: Terminal block (Power supply)	CN10: Connector (Fan motor)	SA2: Address setting rotary switch (1 digit)
TM2: Terminal block (External control input)	CN17: Connector (Fan speed 1/2/3/4)	LED1 to LED3: Inspection indicator lamp
TM3: Terminal block (Monitor output)	CN18: Connector	LED4, LED6: Power supply indicator lamp
TM4: Terminal block (Transmission cable)	CN118: Connector	SYMBOL ◎ ▣: Terminal block
TB5: Terminal block (M-NET Transmission cable)	CN19: Connector	◫ : Connector on PCB
TAB1, TAB2, TAB5: Connector (Power supply)	CN119: Connector	
TAB3, TAB4: Connector (Reactor)	CN20: Unused	

Installation method (continued)

Connecting the power supply cable

1. Remove the black screws and the control box cover

Models TLGHF0300 to 0600RVX01A

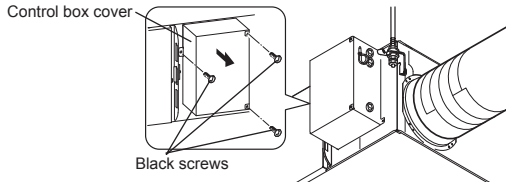

Model TLGHF1200RVX01A

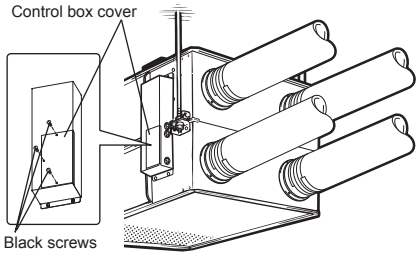

2. Attach the screw cap.

Models TLGHF0300 to 0600RVX01A

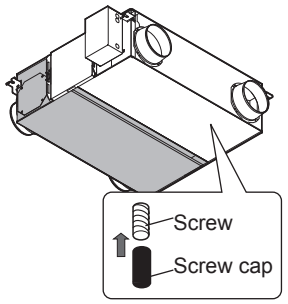

Model TLGHF1200RVX01A

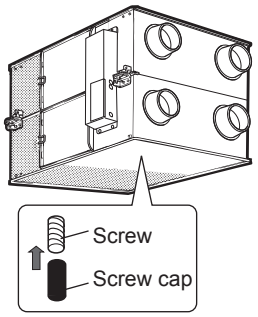

⚠ CAUTION

- **After installing the Lossnay unit, attach the supplied screw caps to the screws at the bottom of the unit.**

3. Connecting the power supply cable and transmission cable

Pass the Power supply cable through the bush* and connect to the TM1 terminal block using the round terminals. Connect the ground wire to the ground terminal and secure tightening the bush. (* Use an item that can firmly secure the cable such as a PG connector.)

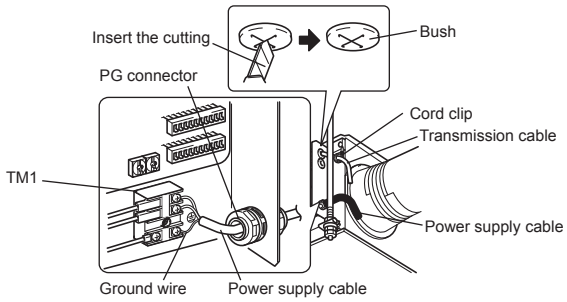

⚠ CAUTION

- **Always separate the power supply cable and transmission cable by 2" (5 cm) or more to prevent malfunctioning of the unit.**
- **If the length of the stripped Power supply cable is too long, the conductors may touch and short out.**
- **Power supply cable size : AWG 14 (ø 1.6) or more.**

(1) Tighten the ground wire and transmission cables to the terminal block.
(2) Secure the transmission cables using the cord clips.

Upon completion of the wiring connections, replace the control box cover.

The following system configuration can be created. Connect the necessary parts.

1 When connecting with remote controller (TZ-61DR-E).
2 When interlocked with indoor unit of air conditioner or other external device including other manufactures.
3 When operating multiple Lossnay units.
4 By-pass monitor or Pre-heater signal output.
5 Malfunction monitor output.
6 Operation monitor output
7 When switching fan speed externally (when a sensor or other device is connected).
8 When switching By-pass externally.
9 To change fan speed by 0 - 10 VDC input
10 When using the remote/local switching and the ON/OFF input (level signal)
11 When connecting to the City Multi or Mitsubishi Electric Air-Conditioner Network System (MELANS).
12 To start/stop Lossnay stand-alone operation without using the remote control

⚠CAUTION

- **When connecting external devices (electric heater, damper, lamp, monitoring unit, etc.) using output signals of the Lossnay unit, make sure to install safety equipment for the external devices.**
  (It could cause fire, damage, etc. without safety equipment.)

1 When connecting with remote controller (TZ-61DR-E)

* When controlling Lossnay units with MELANS, connect wires according to 11.

Securely connect the transmission cable from the remote controller to ① and ② of the input terminal block (TM4). (No polarity)
Wire type: two-core sheathed cable
Wire diameter: AWG 22 (0.3 mm²) or more

- If there are two remote controllers, connect them in the same way.
- Keep the overall length of the transmission cable between Lossnay and the remote controller within 219 yd (200 m).

Note

- **Do not tighten screws of terminal block with a torque larger than 0.5 Nm. It could damage the PCB.**
- **Take care not to connect the power supply cable or M-NET transmission cable.**
- **Number of transmission wires which can be connected to single input terminal is up to 4 wires for AWG 22 (ø 0.65) PVC wire or AWG 22 (0.3 mm²) stranded wire. It is up to 2 wires for any other wires.**
- **Single wires cannot be connected.**

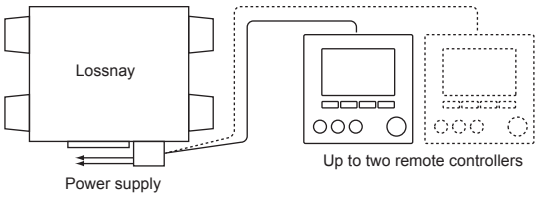

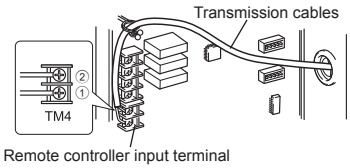

2 When interlocked with indoor unit of air conditioner or other external device including other manufactures

⚠ CAUTION

- **The connection may vary according to the output signal type of the external unit.**
- **Don't tighten screws of terminal block with a torque larger than 0.5 Nm. It could damage the PCB.**

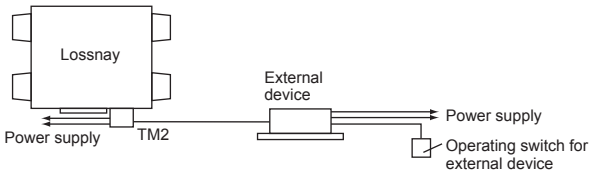

When using Mitsubishi Mr. Slim air conditioner with MA Remote controller

Confirm that the pulse input switch (SW2-2) is set to "OFF". (Factory setting is "OFF".) (Refer to function settings No. 28) Connect the interlocking cable connector side to CN2L on the circuit board for the Mr. Slim indoor unit, then connect the lead wire side to the ① and ② of the input terminal block (TM2) for the Lossnay external controller input. (No polarity)

- Always separate the power supply cable and the Slim-Lossnay connection cable by 2" (5 cm) or more to prevent the unit from malfunctioning.
- The Slim-Lossnay connection cable is 109 yd (100 mm) long. When wiring, extend it as far as necessary.

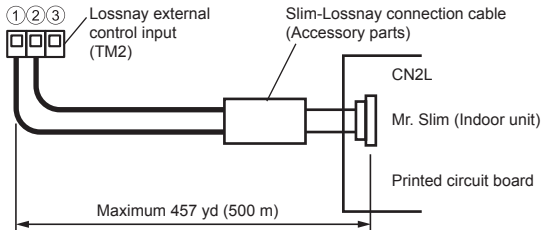

Note

- **The Lossnay remote controller (TZ-61DR-E) cannot be used with this system.**
- **Use MA remote controller of Mr. Slim for switching Lossnay ON/OFF or the fan speed.**
- **The ventilation mode is "automatic ventilation".**
- **Ensure that all connections are secure and that the appropriate insulation is provided.**
  Use extension cable sheathed PVC cable or cable AWG 20 (0.5 mm²) to AWG 17 (1.0 mm²).

When the external device has a charged operating signal of 12 VDC or 24 VDC

[SW2-2] setting vary depending on the types of output signal of external device.

- Move the pulse input switch [SW2-2] to the ON position. (Refer to function settings No. 28)
- When interlocking with a pulse output device, a pulse width is at least 200 m sec. to turn Lossnay ON, and 10 sec. interval is necessary to next output.
- The wiring should be the following picture.

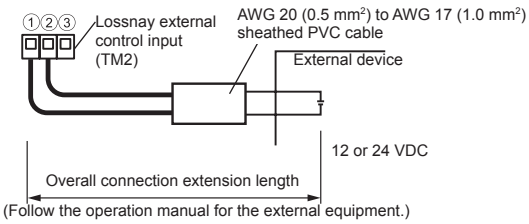

When the external device has an uncharged a-contact signal

- The wiring should be the following picture.

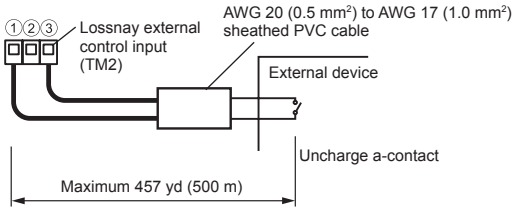

⚠ CAUTION

- **If an optocoupler or any other type of polar coupler is used at the uncharged a-contact, connect the positive side to ③ and the negative side to ①.**

3 When operating multiple Lossnay units

1) Connect from Lossnay Unit 1 to Lossnay Unit 2, and from Unit 2 to Unit 3 and so on up to a maximum of 15 units using a transmission cable.
   Wire type: two-core sheathed cable
   Wire diameter: AWG 22 (0.3 mm2) or more
2) When it is interlocked with an external device, turn ON the setting switch (SW5-10) of main Lossnay where the external signal is input.

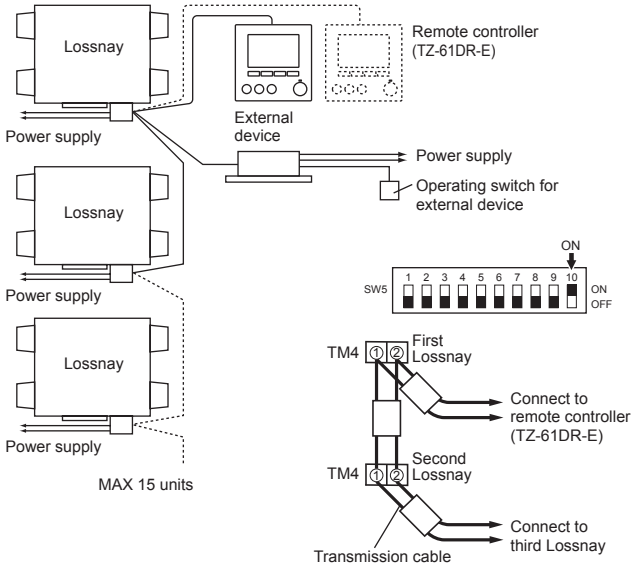

⚠ CAUTION

Don't tighten screws of terminal block with a torque larger than 0.5 Nm. It could damage the PCB.

Note

- **Up to four transmission cables can be connected to one input terminal when AWG 22 (0.3 mm²) is used. For other types of wire, up to two can be connected.**
- **Single wires cannot be connected.**
- **Only one unit can be set as main Lossnay. The operating signal and pulse signal of the external device can be connected to main Lossnay only.**
- **When the external signal is not input, main-unit setting is not required even for operation of multiple units.**
- **Connect the power supply cable to each Lossnay unit.**

Installation method (continued)

4 By-pass monitor or Pre-heater signal output.

By-pass monitor or Pre-heater signal can be selected at SW5-6.
(Refer to function settings No. 58)
Always check that it is the intended setting.

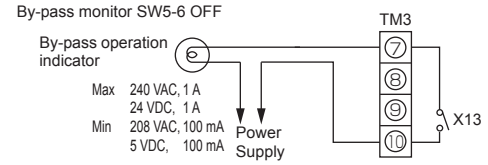

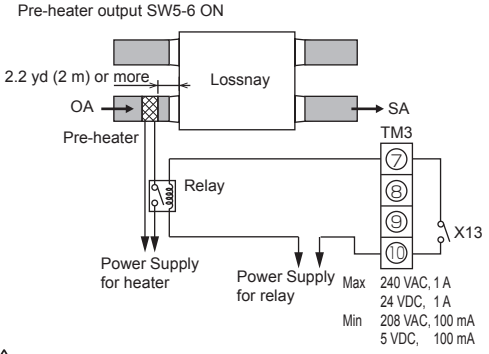

⚠ CAUTION

- **Select a duct heater in compliance with local and national laws, ordinances, and standards.**
  Select a duct heater that meets adequate standard in each country.
- **Always select a heater that is equipped with a non-self-resetting safety device.**
  Do not directly supply power from the Lossnay unit to the duct heater.
  (Doing so could cause fire.)
- **Install a circuit breaker for the duct heater in compliance with all applicable laws, ordinances, and standards.**
- **Install the duct heater separated from the product by a distance of 2.2 yd (2 m) or more.**
  (Failure to do so may result in equipment damage due to the transmission of residual heat from the heater.)
- **When using a heater without a temperature control function, select a heater with a capacity that is matched to the air volume.**
- **Do not use the heater outside the set air volume.**
  (If the heater's capacity is too larger, this may result in the heater frequently turning ON/OFF.)
  (If the heater's capacity is too small, this may result an inability to heat.)
- **Ensure that the duct heater and Lossnay are wired and that the Lossnay function settings have been configured, and then always check operation by trial operation.**
- **For the duct heater output, see function setting SW5-6.**

5 Malfunction monitor output.

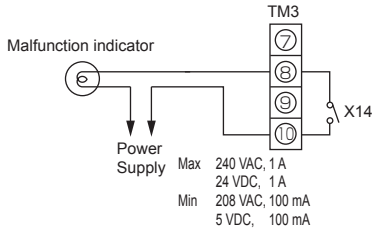

6 Operation monitor output

Operation monitor output can be selected to sympathize with exhaust fan or supply fan at SW 5-2.
SW5-2 OFF: Exhaust fan operation monitor output
SW5-2 ON: Supply fan operation monitor output
(Refer to function settings No. 57)
Always check that it is the intended setting.

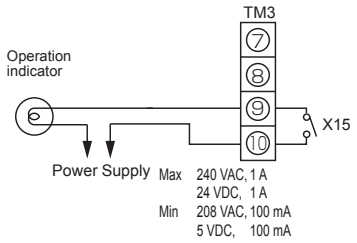

To use operation monitor output for a supply after-heater, turn SW2-8 ON, and use the supply fan operation monitor output with delayed operation. (Refer to function settings No. 57)
For the heater, observe the cautions listed in 4 .

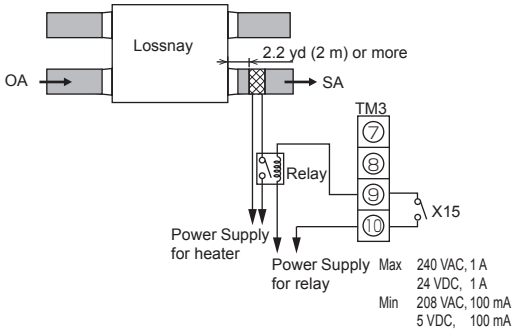

7 When switching fan speed externally (when a sensor or other equipment is connected)

Using a field supply sensor, etc., make connection by inserting the optional remote display adaptor (PAC-SA88HA-E or PAC-725AD) in the connector CN17 (Red) as shown by the figure.
Lossnay will operate the fan speed following the table below, regardless of the remote controller setting.

CN17 (Red)	Fan speed
1-2 (Brown-Red)	4
1-3 (Brown-Orange)	3
1-4 (Brown-Yellow)	2
1-5 (Brown-Green)	1

■ **Example "Fan speed 4"**

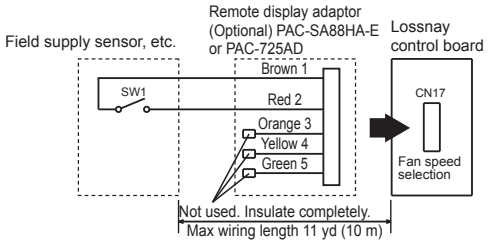

Use this in such a way that it ventilates at low fan speed normally, and when the external sensor detects contamination of indoor air, it changes to high fan speed operation.

8 When switching By-pass externally.

Establish the wire connection by inserting the optional remote display adaptor (PAC-SA88HA-E or PAC-725AD) in the connector CN26 (White).

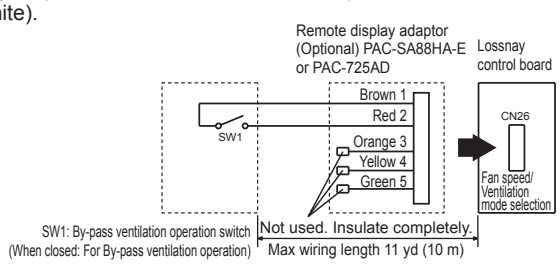

With SW1 is "ON", the ventilation mode of Lossnay is changed to the By-pass ventilation regardless of the setting on the remote controller.

* When the outdoor air temperature drops lower than 46 ˚F (8˚C), it changes to the heat exchanger ventilation. (Display of the remote controller does not change.)

9 To change fan speed by 0 - 10 VDC input

Establish the wire connection by inserting the optional remote display adaptor (PAC-SA88HA-E or PAC-725AD) in the connector CN26 (White).

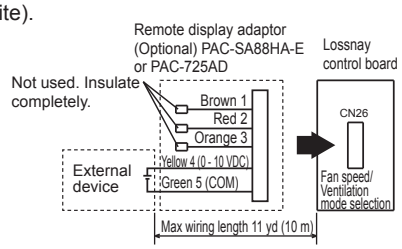

To change fan speed by 0 - 10 VDC input, the wiring should be the above picture. Refer to function settings No. 63 for more details.

⚠ CAUTION

- **Make sure of correct polarity.**

10 When using the remote/local switching and the ON/OFF input (level signal)

Insert the optional remote ON/OFF adaptor (PAC-SE55RA-E or PAC-715AD) in CN32 on the Lossnay control PCB.

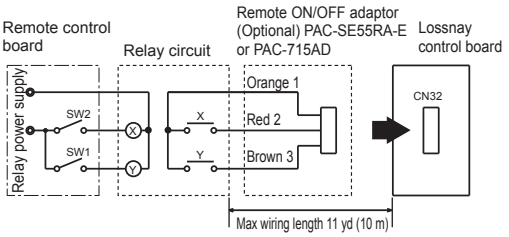

SW1: When this is ON, Lossnay cannot turn ON/OFF by the Remote Controller (TZ-61DR-E).

SW2: When SW1 is ON, Lossnay can be turned ON by setting SW2 at ON or turned OFF by setting SW2 at OFF.

SW1: Remote/local selector switch
SW2: ON/OFF switch
X, Y : Relay (Contactor rating DC 1 mA)

11 When connecting to the City Multi, Mitsubishi Electric Air-Conditioner Network System (MELANS)

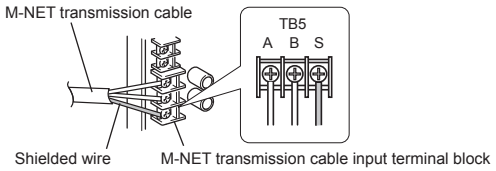

- One shielded wire is connected to terminal TB5 Ⓢ on the PCB.

Address setting is required. (Refer to function setting section.)

M-NET transmission cable: Connect any of the City Multi indoor unit, or Mitsubishi Electric Air-Conditioner Network System (MELANS) - to the Lossnay.

- Remote Controller
  TZ-61DR-E:
  Connect to TM4 ①, ② on the PCB. (See Section 1 "When connecting with Remote Controller (TZ-61DR-E)".)
- Securely connect the M-NET transmission cables to TB5 ⒶⒷ. (No-Polar)
  Type: (Shielded wire, CVVS/CPEVS)
  Wire diameter: AWG 16 (1.25 mm^2) to AWG 14 (2.0 mm^2)

⚠ CAUTION

- **Don't tighten screws on the terminal block with a torque larger than 0.5 Nm. It may damage the PCB.**
- **Always use shielded wires only for the M-NET transmission cables, and finish the shield properly.**

When interlocking with Mitsubishi M-NET air conditioner

- Incase of TZ-61DR-E

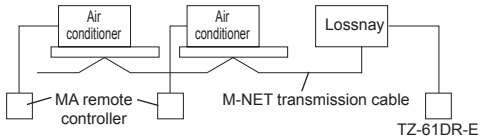

When connecting to TZ-61DR-E and MELANS

- Connect the power feeding unit.

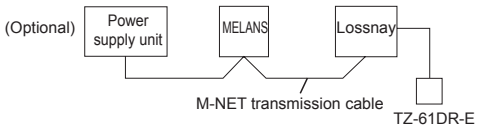

* Limit the total length of transmission cables no longer than 457 yd (500 m). Limit the wiring length between Lossnay and the power supply unit (Optional) or the outdoor unit no longer than 219 yd (200 m).

12 To start/stop Lossnay stand-alone operation without using the remote control

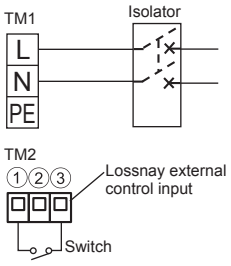

Start/stop the unit by a switch connected to TM2①③.
When turned the unit ON, it operates at fan speed 4 and automatic ventilation mode.
Do not start/stop the unit by turning the power supply to the unit ON/OFF.

Function settings

Address setting is required when connecting to City Multi and MELANS.

Setting the address

Use the following procedure when setting the address for dedicated Lossnay.
(The method in determining the addresses will depend on the existing system. Refer to the appropriate technical documents for details.)
(1) Remove the control box cover.
(2) Use a flat blade screwdriver to turn the address setting switch on the circuit board.
- SA1 indicates the 10 digit and SA2 indicates the 1 digit.
- The factory setting is “00”.

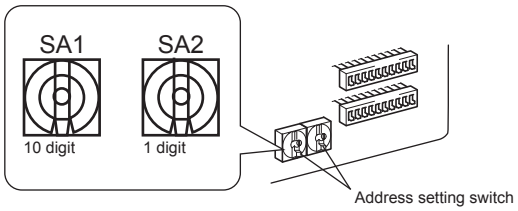

* When the address number has been changed, the data in the memory is automatically reset.

Changing the function selection switches (SW-2, 5, 6 and 7)

Set the selection switches (SW-2 and 5) to perform the appropriate function.
* All function except “Trial operation” and “Main unit setting” can be set also from the remote controller (TZ-61DR-E). If the function is switched later using the remote controller, it operates according to the setting on the remote controller.

(SW2)

	OFF ON	
1		Trial operation
2		No. 28 Pulse input setting
3		No. 63 External fan speed input setting (0 - 10 VDC)
4		No. 6 Indoor negative pressure setting
5		No. 7 Indoor positive pressure setting
6		No. 63 External fan speed input setting (0 - 10 VDC)
7		No. 51 Automatic ventilation mode setting
8		No. 57 Operation monitor output synchronized with exhaust fan or supply fan
9		No. 61 Fan speed for air volume “High” input
10		No. 62 Fan speed for air volume “Low” input

(SW5)

	OFF ON	
1		No. 9 Delay start setting for air conditioner starting
2		No. 57 Operation monitor output synchronized with exhaust fan or supply fan
3		No. 13 , No. 14 Exhaust fan setting
4		No. 5 Automatic recovery setting after power interruption
5		No. 1 Filter maintenance and fan power up setting against filter choking
6		No. 58 By-pass monitor output or Pre-heater output setting
7		No. 15 Interlock mode setting
8		No. 15 Interlock mode setting
9		No. 14 Exhaust fan setting at OA temperature lower than 5 ˚F (-15 ˚C)
10		Main unit setting (refer to page 10)

SW7 is not available except SW7-8.

Change the function settings from the remote controller TZ-61DR-E.

Please refer to the Instruction book of TZ-61DR-E for how to set the function settings.

DIP-SW 6 and 7 is to idenify the model for PCB. When replacing to new PCB, set the same setting as old one.

(SW6)

	SW6-1	SW6-2	SW6-3	SW6-4	SW7-8
TLGHF0300RVX01A	OFF	ON	ON	ON	ON
TLGHF0470RVX01A	OFF	ON	ON	OFF	ON
TLGHF0600RVX01A	ON	ON	ON	OFF	ON
TLGHF1200RVX01A	ON	OFF	OFF	ON	ON

* Do not change from factory setting.
If changed,please set as factory setting.

Function settings (continued)

No	Function	Setting Data								Factory setting	DIP-SW No.
		0	1	2	3	4	5	6	7		
*1	Filter maintenance and fan power up setting against filter choking	Dip-SW priority	Indicator available Fan power up N/A	Indicator N/A Fan power up N/A	Indicator available Fan power up available	-	-	-	-	0	5-5
2	Lossnay core maintenance indicator setting	N/A	Available	-	-	-	-	-	-	0	N/A
5	Automatic recovery setting after power interruption	Dip-SW priority	Stop when the power is On	Start when the power is On	Return to the state before interruption	-	-	-	-	0	5-4
6	Indoor negative pressure setting	Dip-SW priority	N/A	Supply 1 down	Supply 2 down	-	-	-	-	0	2-4
7	Indoor positive pressure setting	Dip-SW priority	N/A	Exhaust 1 down	Exhaust 2 down	-	-	-	-	0	2-5
8	Max. fan speed setting during the first 30 minutes	N/A	Available	-	-	-	-	-	-	0	N/A
9	Delay start setting for air conditioner starting	Dip-SW priority	N/A	15 min	30 min	-	-	-	-	0	5-1
13	Exhaust fan setting during air conditioner defrosting	Dip-SW priority	Stop	No change	-	-	-	-	-	0	5-3
14	Exhaust fan setting at OA temperature lower than 5 ˚F (-15 ˚C)	Dip-SW priority	Stop	Fan speed 1 or 2	No change	-	-	-	-	0	5-3 5-9
15	Interlock mode setting	Dip-SW priority	ON/OFF interlock	ON inter-lock	OFF inter-lock	External input given priority	-	-	-	0	5-7 5-8
28	Pulse input setting	Dip-SW priority	Non-pulse input	Pulse input	-	-	-	-	-	0	2-2
*30	Night-purge setting 1) Air volume	N/A	Fan speed 1	Fan speed 2	Fan speed 3	Fan speed 4	-	-	-	0	N/A
*31	Night-purge setting 2) Outdoor and indoor temperature gap	32 ˚F (0 ˚C)	34 ˚F (1 ˚C)	36 ˚F (2 ˚C)	38 ˚F (3 ˚C)	40 ˚F (4 ˚C)	41 ˚F (5 ˚C)	43 ˚F (6 ˚C)	45 ˚F (7 ˚C)	5	N/A
*32	Night-purge setting 3) The lowest outdoor temperature	Setting Data 0 to 15 -->The lowest outdoor temperature for Night-purge 59 ˚F (15 ˚C) to 86 ˚F (30 ˚C)								2	N/A
*34	Input priority setting	Main unit input prior-ity	Individual input prior-ity	-	-	-	-	-	-	0	N/A
36	Outdoor temperature display setting	N/A	Available	-	-	-	-	-	-	0	N/A
37	Indoor temperature display setting	N/A	Available	-	-	-	-	-	-	0	N/A
38	Calculated supply air temperature display setting	N/A	Available	-	-	-	-	-	-	0	N/A
39	Temperature exchange efficiency setting (10 digit)	Setting Data 0 to 9 --> 10 digit of temperature exchange efficiency 0 to 9								7	N/A
40	Temperature exchange efficiency setting (1 digit)	Setting Data 0 to 9 --> 1 digit of temperature exchange efficiency 0 to 9								0	N/A
*41	Outdoor temperature correction	Setting Data 0 to 14 --> Outdoor temperature correction 20 ˚F (-7 ˚C) to 45 ˚F (7 ˚C)								7	N/A
*42	Indoor temperature correction	Setting Data 0 to 14 --> Room temperature correction 20 ˚F (-7 ˚C) to 45 ˚F (7 ˚C)								7	N/A
*51	Automatic ventilation mode setting	Dip-SW priority	Pattern A	Pattern B	Free setting	-	-	-	-	0	2-7
*52	Automatic ventilation mode setting 1) Outdoor and indoor temperature gap	Setting Data 0 to 7 --> Temperature gap 32 ˚F (0 ˚C) to 45 ˚F (7 ˚C)								0	N/A
*53	Automatic ventilation mode setting 2) The lowest outdoor temperature setting	Setting Data 0 to 15 --> Lowest outdoor temperature 50 ˚F (10 ˚C) to 77 ˚F (25 ˚C)								6	N/A
*54	Automatic ventilation mode setting 3) The lowest indoor temperature setting	Setting Data 0 to 15 --> Lowest indoor temperature 59 ˚F (15 ˚C) to 86 ˚F (30 ˚C)								1	N/A
*55	Supply fan power up setting	N/A	1 level up	2 level up	3 level up	4 level up	-	-	-	0	N/A
*56	Exhaust fan power up setting	N/A	1 level up	2 level up	3 level up	4 level up	-	-	-	0	N/A
57	Operation monitor output synchronized with exhaust fan or supply fan	Dip-SW priority	EA fan monitor output	SA fan monitor output	SA fan monitor with delay operation	-	-	-	-	0	2-8 5-2
58	By-pass monitor output or Pre-heater output set-ting	Dip-SW priority	By-pass monitor output	Operation monitor output for Pre-heater	-	-	-	-	-	0	5-6
*59	Pre-heater setting 1) ON temperature	32 ˚F (0 ˚C)	30 ˚F (-1 ˚C)	28 ˚F (-2 ˚C)	27 ˚F (-3 ˚C)	25 ˚F (-4 ˚C)	23 ˚F (-5 ˚C)	21 ˚F (-6 ˚C)	19 ˚F (-7 ˚C)	0	N/A
*60	Pre-heater setting 2) OFF interval	1 hr	2 hr	3 hr	4 hr	5 hr	-	-	-	0	N/A
*61	Fan speed for air volume “High” input	Dip-SW priority	Fan speed 4	Fan speed 3	-	-	-	-	-	0	2-9
*62	Fan speed for air volume “Low” input	Dip-SW priority	Fan speed 2	Fan speed 1	-	-	-	-	-	0	2-10
*63	External fan speed input setting (0 - 10 VDC)	Dip-SW priority	N/A	Pattern X	Pattern Y	Pattern Z	-	-	-	0	2-3 2-6
100	Initialization	-	Initialize	-	-	-	-	-	-	0	N/A

This table shows the summary of function settings. Please refer to the following pages for more details.
The functions indicated with * are newly added or modified from Lossnay LGH-RX5-E series.
The functions indicated with “N/A” in the “DIP-SW No.” column are available only when using with remote controller TZ-61DR-E.

Function settings (continued)

No. 1 Filter maintenance and fan power up setting against filter choking

Set the schedule for filter cleaning based on the estimated concentration of dust in the air.
When fan power up is available, exhaust and supply fans power up at 1,000 hrs and 2,000 hrs gradually .
If function No. 55 or No. 56 is already worked, fan power up function may not available.
Estimated hour differs by actual operated fan speed.

DIP-SW		Setting check	TZ-61DR-E		Setting check	Filter maintenance indicator	Fan power UP
SW No.	Setting		Function No.	Setting Data			
SW5-5	-	-	1	0 (Factory setting)		DIP-SW priority	
	-	-		1		Indicate at estimated 3,000 hrs	N/A
	OFF (Factory setting)			2		N/A	N/A
	ON			3		Indicate at estimated 3,000 hrs	Available

⚠ CAUTION

- **When the setting for the cumulative operation time of the Lossnay is exceeded, the filter cleaning icon will appear on the indoor unit remote controller or the Lossnay remote controller. After cleaning the filter, the filter cleaning icon can be reset. Refer to the Instruction book for the remote controller.**
- **Even fan power up is selected "Available", it may not work when the unit is used at higher air volume than fan speed 4 rating.**

No. 2 Lossnay core maintenance indicator setting

Set to enable Lossnay core maintenance display. Estimated hour differs by actual operated fan speed.
This function is N/A from Lossnay unit DIP-SW.

DIP-SW		Setting check	TZ-61DR-E		Setting check	Lossnay core maintenance indicator
SW No.	Setting		Function No.	Setting Data		
N/A	-	-	2	0 (Factory setting)		N/A
	-	-		1		Indicate at estimated 6,000 hrs

No.5 Automatic recovery setting after power interruption

Sets for automatic recovery following power interruption.

DIP-SW		Setting check	TZ-61DR-E		Setting check	Automatic recovery
SW No.	Setting		Function No.	Setting Data		
SW5-4	-	-	5	0 (Factory setting)		DIP-SW priority
	OFF (Factory setting)			1		Stop when the power is on
	-	-		2		Start when the power is on
	ON			3		Lossnay returns to the state before interruption

No. 6 Indoor negative pressure setting

Exhaust fan speed becomes bigger than supply fan speed.
Remote controller indicates fan speed of exhaust fan.

Fan speed Display	Exhaust fan	Supply fan	
		1 down	2 down
4	4	3	2
3	3	2	1
2	2	1	1
1	1	1	1

DIP-SW		Setting check	TZ-61DR-E		Setting check	Down level of supply fan speed
SW No.	Setting		Function No.	Setting Data		
SW2-4	-	-	6	0 (Factory setting)		DIP-SW priority
	OFF (Factory setting)			1		N/A
	ON			2		Supply fan speed is 1 down to exhaust fan speed
	-	-		3		Supply fan speed is 2 down to exhaust fan speed

No.7 Indoor positive pressure setting

Supply fan speed becomes bigger than exhaust fan speed.
Remote controller indicates fan speed of supply fan.

Fan speed Display	Supply fan	Exhaust fan	
		1 down	2 down
4	4	3	2
3	3	2	1
2	2	1	1
1	1	1	1

DIP-SW		Setting check	TZ-61DR-E		Setting check	Down level of exhaust fan speed
SW No.	Setting		Function No.	Setting Data		
SW2-5	-	-	7	0 (Factory setting)		DIP-SW priority
	OFF (Factory setting)			1		N/A
	ON			2		Exhaust fan speed is 1 down to supply fan speed
	-	-		3		Exhaust fan speed is 2 down to supply fan speed

No.8 Max. fan speed setting during the first 30 minutes

This sets the fan to run forcibly for 30 minutes when operation starts to ventilate the indoor area. After 30 minutes, fan speed can be changed.
Use this setting if the indoor air is contaminated at night when the system is shut down and you desire to ventilate the indoor area quickly when operation is started in the morning.
This function is N/A from Lossnay unit DIP-SW.
During this function is working, is displayed at TZ-61DR-E and selected fan speed is displayed.

DIP-SW		Setting check	TZ-61DR-E		Setting check	Max. fan speed setting during the first 30 minutes
SW No.	Setting		Function No.	Setting Data		
N/A	-	-	8	0 (Factory setting)		N/A
	-	-		1		Available

No.9 Delay start setting for air conditioner starting

Delays Lossnay operation for 30 minutes when City Multi or Mr. Slim starts operating or when a external device starts operating.
This function is available only when Lossnay is interlocked with air conditioners. This function is N/A during Night-purge.

DIP-SW		Setting check	TZ-61DR-E		Setting check	Lossnay delay start
SW No.	Setting		Function No.	Setting Data		
SW5-1	-	-	9	0 (Factory setting)		DIP-SW priority
	OFF (Factory setting)			1		N/A
	-	-		2		15 min
	ON			3		30 min

No.13 Exhaust fan setting during air conditioner defrosting

This function can be used under the condition Lossnay supply duct is connected to Mr. Slim or City Multi indoor unit.
Sets the operation of the exhaust fan during defrosting of the air conditioner (when supply fan stop).
To enable this function, it is necessary to set the DIP-SW of the indoor unit also. Please refer to its manual.

DIP-SW		Setting check	TZ-61DR-E		Setting check	Exhaust fan operation during air conditioner defrosting
SW No.	Setting		Function No.	Setting Data		
SW5-3	-	-	13	0 (Factory setting)		DIP-SW priority
	ON			1		Stop
	OFF (Factory setting)			2		No change

No.14 Exhaust fan setting at OA temperature lower than 5 ˚F (-15 ˚C)

Sets the operation of the exhaust fan when the outdoor air is lower than 5 ˚F (-15 ˚C) (when supply fan stop).

DIP-SW		Setting check	TZ-61DR-E		Setting check	Exhaust fan operation at outdoor temp. 5 ˚F (-15 ˚C) or less
SW No.	Setting		Function No.	Setting Data		
SW5-3 SW5-9	-	-	14	0 (Factory setting)		DIP-SW priority
	5-3 OFF 5-9 ON			1		Stop
	5-3 ON 5-9 OFF			2		Forced to fan speed 2 or less*
	5-3 OFF 5-9 OFF (Factory setting)			3		No change
	5-3 ON 5-9 ON					

* In case Lossnay is operating fan speed 1, exhaust fan keeps fan speed 1. Function No. 13 and No. 14 are included in DIP-SW 5-3, then it is impossible to set independently without TZ-61DR-E.

No.15 Interlock mode setting

These settings indicate how Lossnay should operate when external devices are started or stopped.

DIP-SW		Setting check	TZ-61DR-E		Setting check	Interlock setting
SW No.	Setting		Function No.	Setting Data		
SW5-7 SW5-8	-	-	15	0 (Factory setting)		DIP-SW priority
	5-7 OFF 5-8 OFF (Factory setting)			1		The Lossnay will start and stop according to the operation of the external devices. Subsequent operation will be possible using the remote controller for the Lossnay or MELANS.
	5-7 ON 5-8 OFF			2		The Lossnay will start whenever external devices are operated. Lossnay stop operation will be possible using its remote controller or MELANS.
	5-7 OFF 5-8 ON			3		The Lossnay will stop whenever external devices are stopped. Lossnay start operation will be possible using its remote controller or MELANS.
	5-7 ON 5-8 ON			4		The Lossnay will start and stop according to the operation of the external devices. Control via the Lossnay remote controller or MELANS will only be possible when external devices are stopped.

No.28 Pulse input setting

Set external input signal type from external device for TM2.

DIP-SW		Setting check	TZ-61DR-E		Setting check	Pulse input setting
SW No.	Setting		Function No.	Setting Data		
SW2-2	-	-	28	0 (Factory setting)		DIP-SW priority
	OFF (Factory setting)			1		NOT pulse input
	ON			2		Pulse input

No.30 Night-purge setting 1) Air volume

Set fan speed during Night-purge. To use Night-purge function, it is necessary to set No. 30 , No. 31 , No. 32 correctly.
This function is N/A from Lossnay unit DIP-SW.

DIP-SW		Setting check	TZ-61DR-E		Setting check	Night-purge setting 1) Air volume
SW No.	Setting		Function No.	Setting Data		
N/A	-	-	30	0 (Factory setting)		N/A (Night-purge function is not available)
	-	-		1		Fan speed 1
	-	-		2		Fan speed 2
	-	-		3		Fan speed 3
	-	-		4		Fan speed 4

No.31 Night-purge setting 2) Outdoor and indoor temperature gap

Set one of conditions for Night-purge start, temperature gap between indoor and outdoor.
When the actual gap between indoor and outdoor becomes bigger than the setting, Night-purge starts.
This function is N/A from Lossnay unit DIP-SW.

DIP-SW		Setting check	TZ-61DR-E		Setting check	Indoor temperature - outdoor temperature
SW No.	Setting		Function No.	Setting Data		
N/A	-	-	31	0		32 ˚F (0 ˚C) or more
	-	-		1		34 ˚F (1 ˚C) or more
	-	-		2		36 ˚F (2 ˚C) or more
	-	-		3		38 ˚F (3 ˚C) or more
	-	-		4		40 ˚F (4 ˚C) or more
	-	-		5 (Factory setting)		41 ˚F (5 ˚C) or more
	-	-		6		43 ˚F (6 ˚C) or more
	-	-		7		45 ˚F (7 ˚C) or more

No.32 Night-purge setting 3) The lowest outdoor temperature

Set one of conditions for Night-purge start, maximum outdoor temperature within 24 hours.
When this setting temperature is low, it is likely to start Night-purge.
This function is N/A from Lossnay unit DIP-SW.

DIP-SW		Setting check	TZ-61DR-E		Setting check	The maximum outdoor temp. within 24 hrs
SW No.	Setting		Function No.	Setting Data		
N/A	-	-	32	0		59 ˚F (15 ˚C) or more
	-	-		1		61 ˚F (16 ˚C) or more
	-	-		2 (Factory setting)		63 ˚F (17 ˚C) or more
	-	-		3		64 ˚F (18 ˚C) or more
	-	-		4		66 ˚F (19 ˚C) or more
	-	-		5		68 ˚F (20 ˚C) or more
	-	-		6		70 ˚F (21 ˚C) or more
	-	-		7		72 ˚F (22 ˚C) or more
	-	-		8		73 ˚F (23 ˚C) or more
	-	-		9		75 ˚F (24 ˚C) or more
	-	-		10		77 ˚F (25 ˚C) or more
	-	-		11		79 ˚F (26 ˚C) or more
	-	-		12		81 ˚F (27 ˚C) or more
	-	-		13		82 ˚F (28 ˚C) or more
	-	-		14		84 ˚F (29 ˚C) or more
	-	-		15		86 ˚F (30 ˚C) or more

No.34 Input priority setting

Set to follow input to the main unit from air conditioner, fan speed controller, etc.
This function is N/A from Lossnay unit DIP-SW.

DIP-SW		Setting check	TZ-61DR-E		Setting check	Input priority setting
SW No.	Setting		Function No.	Setting Data		
N/A	-	-	34	0 (Factory setting)		Main unit input priority
	-	-		1		Individual input priority

Function settings (continued)

No.36 Outdoor temperature display setting

Set to display outdoor temperature detected by Lossnay unit thermistor or not.
This function is N/A from Lossnay unit DIP-SW.

DIP-SW		Setting check	TZ-61DR-E		Setting check	Outdoor temperature display
SW No.	Setting		Function No.	Setting Data		
N/A	-	-	36	0 (Factory setting)		N/A
	-	-		1		Display on the screen of TZ-61DR-E

No.37 Indoor temperature display setting

Set to display indoor temperature detected by Lossnay unit thermistor or not.
This function is N/A from Lossnay unit DIP-SW.

DIP-SW		Setting check	TZ-61DR-E		Setting check	Indoor temperature display
SW No.	Setting		Function No.	Setting Data		
N/A	-	-	37	0 (Factory setting)		N/A
	-	-		1		Display on the screen of TZ-61DR-E

No.38 Calculated supply air temperature display setting

Set to display calculated supply air temperature or not.
This function is N/A from Lossnay unit DIP-SW.

DIP-SW		Setting check	TZ-61DR-E		Setting check	Calculated supply temperature display
SW No.	Setting		Function No.	Setting Data		
N/A	-	-	38	0 (Factory setting)		N/A
	-	-		1		Display on the screen of TZ-61DR-E

No.39, 40 Temperature exchange efficiency setting

Set the 10 digit of temperature exchange efficiency which is used to calculate supply air temperature.
This function is N/A from Lossnay unit DIP-SW.

DIP-SW		Setting check	TZ-61DR-E		Setting check	10 digit of temperature exchange efficiency
SW No.	Setting		Function No.	Setting Data		
N/A	-	-	39	0		0
	-	-		1		1
	-	-		2		2
	-	-		3		3
	-	-		4		4
	-	-		5		5
	-	-		6		6
	-	-		7 (Factory setting)		7
	-	-		8		8
	-	-		9		9

DIP-SW		Setting check	TZ-61DR-E		Setting check	1 digit of temperature exchange efficiency
SW No.	Setting		Function No.	Setting Data		
N/A	-	-	40	0 (Factory setting)		0
	-	-		1		1
	-	-		2		2
	-	-		3		3
	-	-		4		4
	-	-		5		5
	-	-		6		6
	-	-		7		7
	-	-		8		8
	-	-		9		9

No.41 Outdoor temperature correction

Set the correction for the outdoor temperature displayed on the TZ-61DR-E screen by function No. 36.
This function is N/A from Lossnay unit DIP-SW.

DIP-SW		Setting check	TZ-61DR-E		Setting check	The correction to thermistor detection
SW No.	Setting		Function No.	Setting Data		
N/A	-	-	41	0		19 ˚F (-7 ˚C)
	-	-		1		21 ˚F (-6 ˚C)
	-	-		2		23 ˚F (-5 ˚C)
	-	-		3		25 ˚F (-4 ˚C)
	-	-		4		27 ˚F (-3 ˚C)
	-	-		5		28 ˚F (-2 ˚C)
	-	-		6		30 ˚F (-1 ˚C)
	-	-		7 (Factory setting)		32 ˚F (0 ˚C)
	-	-		8		34 ˚F (+1 ˚C)
	-	-		9		36 ˚F (+2 ˚C)
	-	-		10		38 ˚F (+3 ˚C)
	-	-		11		40 ˚F (+4 ˚C)
	-	-		12		41 ˚F (+5 ˚C)
	-	-		13		43 ˚F (+6 ˚C)
	-	-		14		45 ˚F (+7 ˚C)

No.42 Indoor temperature correction

Set the correction for the indoor temperature displayed on the TZ-61DR-E screen by function No. 37.
This function is N/A from Lossnay unit DIP-SW.

DIP-SW		Setting check	TZ-61DR-E		Setting check	The correction to thermistor detection
SW No.	Setting		Function No.	Setting Data		
N/A	-	-	42	0		19 ˚F (-7 ˚C)
	-	-		1		21 ˚F (-6 ˚C)
	-	-		2		23 ˚F (-5 ˚C)
	-	-		3		25 ˚F (-4 ˚C)
	-	-		4		27 ˚F (-3 ˚C)
	-	-		5		28 ˚F (-2 ˚C)
	-	-		6		30 ˚F (-1 ˚C)
	-	-		7 (Factory setting)		32 ˚F (0 ˚C)
	-	-		8		34 ˚F (+1 ˚C)
	-	-		9		36 ˚F (+2 ˚C)
	-	-		10		38 ˚F (+3 ˚C)
	-	-		11		40 ˚F (+4 ˚C)
	-	-		12		41 ˚F (+5 ˚C)
	-	-		13		43 ˚F (+6 ˚C)
	-	-		14		45 ˚F (+7 ˚C)

No.51 Automatic ventilation mode setting

Set the pattern of conditions to go into By-pass mode in automatic ventilation operation.
When setting Data is set “3” by TZ-61DR-E, function No. 52, No. 53, and No. 54 are available.

DIP-SW		Setting check	TZ-61DR-E		Setting check	Conditions to go into By-pass mode
SW No.	Setting		Function No.	Setting Data		
SW2-7	-	-	51	0 (Factory setting)		DIP-SW priority
	OFF (Factory setting)			1		Pattern A Indoor temperature is 61 ˚F (16 ˚C) or more Outdoor temperature is 61 ˚F (16 ˚C) or more Indoor temperature - outdoor temperature ≥ 32 ˚F (0 ˚C)
	ON			2		Pattern B Indoor temperature is 72 ˚F (22 ˚C) or more Outdoor temperature is 64 ˚F (18 ˚C) or more Indoor temperature - outdoor temperature ≥ 36 ˚F (2 ˚C)
	-	-		3		Free setting

* Pattern A is more likely to become By-pass mode than pattern B.

Note;
The ventilation mode follows the table below.

Remote controller	Interlocked air conditioner (Mr. Slim or City Multi)	Lossnay
Energy recovery ventilation mode	Either Yes or No	Energy recovery ventilation mode
By-pass ventilation mode		By-pass ventilation mode
Automatic	Cooling/Stop	Automatic (Follows the map)
	Other than above	Always energy recovery ventilation mode

No.52 Automatic ventilation mode setting 1) Outdoor and indoor temperature gap

Set one of conditions for By-pass mode in auto ventilation operation, temperature gap between indoor and outdoor.
This function is N/A from Lossnay unit DIP-SW.
This function is available when setting Data 3 is selected at function No. 51.

DIP-SW		Setting check	TZ-61DR-E		Setting check	Indoor temperature - outdoor temperature
SW No.	Setting		Function No.	Setting Data		
N/A	-	-	52	0 (Factory setting)		32 ˚F (0 ˚C) or more
	-	-		1		34 ˚F (1 ˚C) or more
	-	-		2		36 ˚F (2 ˚C) or more
	-	-		3		38 ˚F (3 ˚C) or more
	-	-		4		40 ˚F (4 ˚C) or more
	-	-		5		41 ˚F (5 ˚C) or more
	-	-		6		43 ˚F (6 ˚C) or more
	-	-		7		45 ˚F (7 ˚C) or more

No.53 Automatic ventilation mode setting 2) The lowest outdoor temperature

Set one of conditions for By-pass mode in auto ventilation operation, minimum outdoor temperature which comes in indoor directly.
This function is N/A from Lossnay unit DIP-SW.
This function is available when setting Data 3 is selected at function No. 51.

DIP-SW		Setting check	TZ-61DR-E		Setting check	Outdoor temperature
SW No.	Setting		Function No.	Setting Data		
N/A	-	-	53	0		50 ˚F (10 ˚C) or more
	-	-		1		52 ˚F (11 ˚C) or more
	-	-		2		54 ˚F (12 ˚C) or more
	-	-		3		55 ˚F (13 ˚C) or more
	-	-		4		57 ˚F (14 ˚C) or more
	-	-		5		59 ˚F (15 ˚C) or more
	-	-		6 (Factory setting)		61 ˚F (16 ˚C) or more
	-	-		7		63 ˚F (17 ˚C) or more
	-	-		8		64 ˚F (18 ˚C) or more
	-	-		9		66 ˚F (19 ˚C) or more
	-	-		10		68 ˚F (20 ˚C) or more
	-	-		11		70 ˚F (21 ˚C) or more
	-	-		12		72 ˚F (22 ˚C) or more
	-	-		13		73 ˚F (23 ˚C) or more
	-	-		14		75 ˚F (24 ˚C) or more
	-	-		15		77 ˚F (25 ˚C) or more

No.54 Automatic ventilation mode setting 3) The lowest indoor temperature setting

Set one of conditions for By-pass mode in auto ventilation operation, minimum indoor temperature.
This function is N/A from Lossnay unit DIP-SW.
This function is available when setting Data 3 is selected at function No. 51.
When Lossnay is interlocked to Mr. Slim or City Multi indoor unit, the target temperature of the indoor unit is the lowest indoor temperature for By-pass mode

DIP-SW		Setting check	TZ-61DR-E		Setting check	Indoor temperature
SW No.	Setting		Function No.	Setting Data		
N/A	-	-	54	0		59 ˚F (15 ˚C) or more
	-	-		1 (Factory setting)		61 ˚F (16 ˚C) or more
	-	-		2		63 ˚F (17 ˚C) or more
	-	-		3		64 ˚F (18 ˚C) or more
	-	-		4		66 ˚F (19 ˚C) or more
	-	-		5		68 ˚F (20 ˚C) or more
	-	-		6		70 ˚F (21 ˚C) or more
	-	-		7		72 ˚F (22 ˚C) or more
	-	-		8		73 ˚F (23 ˚C) or more
	-	-		9		75 ˚F (24 ˚C) or more
	-	-		10		77 ˚F (25 ˚C) or more
	-	-		11		79 ˚F (26 ˚C) or more
	-	-		12		81 ˚F (27 ˚C) or more
	-	-		13		82 ˚F (28 ˚C) or more
	-	-		14		84 ˚F (29 ˚C) or more
	-	-		15		86 ˚F (30 ˚C) or more

Free By-pass setting
User can set conditions to go into By-pass mode in automatic ventilation mode by function No. 52 , No. 53 and No. 54.
Setting examples are shown below.

Example 1*
By-pass/Energy recovery ventilation map in automatic ventilation mode

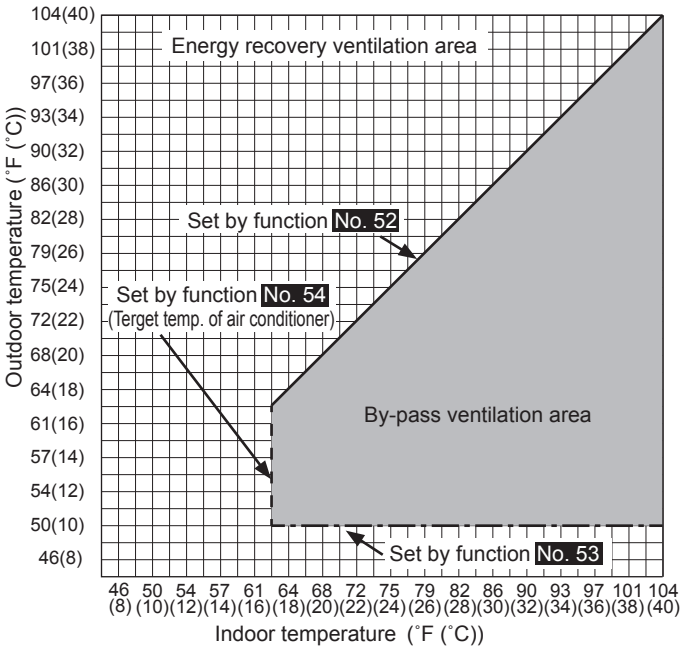

Function No.	Setting Data
52	0 (32 ˚F (0 ˚C))
53	0 (50 ˚F (10 ˚C))
54	2 (63 ˚F (17 ˚C))

Function settings (continued)

Example 2
By-pass/Energy recovery ventilation map in automatic ventilation mode

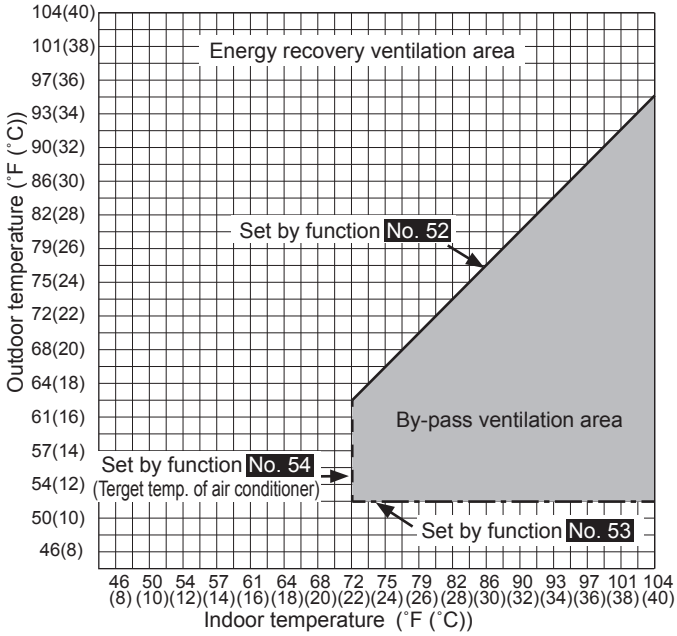

Function No.	Setting Data
52	5 (41 ˚F (5 ˚C))
53	1 (52 ˚F (11 ˚C))
54	7 (72 ˚F (22 ˚C))

When the setting of Function No. 53 is low, with using the pre-heater function, the outdoor temperature may be detected as higher and the mode may change to By-pass mode even in winter. Set the setting 61 ˚F (16 ˚C) or more, or use energy recovery ventilation mode.

No.55, 56 Supply fan power up setting Exhaust fan power up setting

Use these functions when the air volume is needed to be up after installation.
Function No. 55 is for supply fan power up and function No. 56 is for exhaust fan power up.
When function No. 1 is on and fan speed already reached the maximum power, this function is N/A.
These functions are N/A from Lossnay unit DIP-SW.

DIP-SW		Setting check	TZ-61DR-E		Setting check	Supply fan power up
SW No.	Setting		Function No.	Setting Data		
N/A	-	-	55	0 (Factory setting)		N/A
	-	-		1		1 level up
	-	-		2		2 level up
	-	-		3		3 level up
	-	-		4		4 level up

DIP-SW		Setting check	TZ-61DR-E		Setting check	Exhaust fan power up
SW No.	Setting		Function No.	Setting Data		
N/A	-	-	56	0 (Factory setting)		N/A
	-	-		1		1 level up
	-	-		2		2 level up
	-	-		3		3 level up
	-	-		4		4 level up

⚠ CAUTION

- **This function is available when the unit is used at smaller air volume than the rating.**

No.57 Operation monitor output synchronized with exhaust fan or supply fan

Set operation monitor output from TM3 ⑨⑩ synchronized with supply of exhaust fan.
Also supply fan delay operation, ex. for after-heater, can be set.

DIP-SW		Setting check	TZ-61DR-E		Setting check	Operation monitor output from TM3⑨⑩
SW No.	Setting		Function No.	Setting Data		
SW2-8 SW5-2	-	-	57	0 (Factory setting)		DIP-SW priority
	2-8 OFF 5-2 OFF (Factory setting)			1		EA fan monitor output
	2-8 OFF 5-2 ON			2		SA fan monitor output * When supply fan stops during cold outdoor temp. or defrosting, output stops.
	2-8 ON (Either 5-2 ON or OFF)			3		Operation monitor output corresponds with supply fan with following. Starts the output 10 seconds after supply fan operates. Fan continues to operate supply fan for 3 min after stopping the output.

To use SW2-8 as the after-heater, observe the cautions listed in 4 on the page 11.

No.58 By-pass monitor output or Pre-heater output setting

Set By-pass monitor or Pre-heater output from TM3 ⑦⑩ synchronized with supply of exhaust fan.

DIP-SW		Setting check	TZ-61DR-E		Setting check	Output setting from TM3⑦⑩
SW No.	Setting		Function No.	Setting Data		
SW5-6	-	-	58	0 (Factory setting)		DIP-SW priority
	OFF (Factory setting)			1		By-pass ventilation operation monitor output. Corresponds to operation mode output of By-pass damper.
	ON			2		Pre-heater output. Corresponds to operation output supply fan with following. Start the output 10 seconds after supply fan starts. Fan continues to operate for 3 min after stopping the output. Lossnay starts output when outdoor temp. 32 ˚F (0˚C) or less, and stops output when detecting temp. becomes 59 ˚F (15˚C). Lossnay stop the output every 1 hour. Error code is shown on the remote controller and stop the output in case of following. 1) TH1 detects higher than 59 ˚F (15 ˚C) within 15 minutes after the output starts. 2) TH1 detects 14 ˚F (-10 ˚C) or lower, 60 minutes after the output starts.

- For heater selection, observe the cautions listed in 4 on the page 11.
- When set to auto ventilation mode while using the Pre-heater function, the outdoor temperature may be detected as higher and the mode may change to By-pass mode, even in winter.
- During pre-heater is ON, Lossnay does not go to Fan speed 1. Even remote controller displays Fan speed 1, Lossnay is operated at Fan speed 2.

No.59 Pre-heater output setting 1) ON temperature

Set the outdoor temperature for Pre-heater output ON.
When detecting temp. becomes the setting or less, Pre-heater output from TM3⑦⑩ starts.
This function is N/A from Lossnay unit DIP-SW.

DIP-SW		Setting check	TZ-61DR-E		Setting check	Outdoor temp. for Pre-heater output ON
SW No.	Setting		Function No.	Setting Data		
N/A	-	-	59	0 (Factory setting)		32 ˚F (0 ˚C) or less
	-	-		1		30 ˚F (-1 ˚C) or less
	-	-		2		28 ˚F (-2 ˚C) or less
	-	-		3		27 ˚F (-3 ˚C) or less
	-	-		4		25 ˚F (-4 ˚C) or less
	-	-		5		23 ˚F (-5 ˚C) or less
	-	-		6		21 ˚F (-6 ˚C) or less
	-	-		7		19 ˚F (-7 ˚C) or less

No.60 Pre-heater output setting 2) OFF interval

Set the Pre-heater output interval. Output stops according to the set hours.

DIP-SW		Setting check	TZ-61DR-E		Setting check	Pre-heater output OFF interval
SW No.	Setting		Function No.	Setting Data		
N/A	-	-	60	0 (Factory setting)		1 hr
	-	-		1		2 hrs
	-	-		2		3 hrs
	-	-		3		4 hrs
	-	-		4		5 hrs

No.61 Fan speed for air volume “High” input

Set the fan speed setting when receiving “High” signal from remote controllers(e.g. remote controller of City Multi and Mr. Slim, Lossnay simple remote controller) which have High/Low or High/Middle/Low air volume.

DIP-SW		Setting check	TZ-61DR-E		Setting check	Operating fan speed
SW No.	Setting		Function No.	Setting Data		
SW2-9	-	-	61	0 (Factory setting)		DIP-SW priority
	OFF (Factory setting)			1		Fan speed 4
	ON			2		Fan speed 3

No.62 Fan speed for air volume “Low” input

Set the fan speed setting when receiving “Low” signal from remote controllers(e.g. remote controller of City Multi and Mr. Slim, Lossnay simple remote controller) which have High/Low.

DIP-SW		Setting check	TZ-61DR-E		Setting check	Operating fan speed
SW No.	Setting		Function No.	Setting Data		
SW2-10	-	-	62	0 (Factory setting)		DIP-SW priority
	OFF (Factory setting)			1		Fan speed 2
	ON			2		Fan speed 1

No.63 External fan speed input setting (0 - 10 VDC)

Set external fan speed input setting.

DIP-SW		Setting check	TZ-61DR-E		Setting check	External fan speed control using CN26
SW No.	Setting		Function No.	Setting Data		
SW2-3 SW2-6	-	-	63	0 (Factory setting)		DIP-SW priority
	2-3 OFF 2-6 OFF (Factory setting)			1		External fan speed control is N/A.
	2-3 ON 2-6 OFF			2		Refer to pattern X
	2-3 OFF 2-6 ON			3		Refer to pattern Y
	2-3 ON 2-6 ON			4		Refer to pattern Z

Lossnay changes fan speed according to input voltage to CN26.
When pattern X or Y is selected, it is not possible to change fan speed from remote controllers.
(External input has higher priority)

[Pattern X]
When the input voltage is more than 6.0 VDC, Lossnay operates at fan speed 4 (maximum air volume). Lower voltage than 6.0 VDC, Lossnay operate at weaker fan speed. (Connection example: if you use a CO_2 sensor which 0 - 10 VDC equals to 0 - 2000 ppm, 6.0 VDC equals to 1200 ppm)

[Pattern Y]
When the input voltage is more than 5.0 VDC, Lossnay operates at fan speed 4 (maximum air volume). Lower voltage than 5.0 VDC, Lossnay operate at weaker fan speed. (Connection example,:if you use a CO_2 sensor which 0 - 10 VDC equals to 0 -2000 ppm, 5.0 VDC equals to 1000 ppm)

[Pattern Z]
Lossnay changes fan speed as the table below. (Connection example: BMS (Building Management System))

Input voltage[VDC]	Fan speed	Fan speed changing from Remote controller
0 - 1.0	-	Available
1.5 - 2.5	1	Not available
3.5 - 4.5	2	Not available
5.5 - 7	3	Not available
8.5 - 10	4	Not available

When the input voltage is in-between, it will cause unstable operation.

No.100 Initialization

Set to initialize the remote TZ-61DR-E setting.
All settings which are changed by users are cancelled.

DIP-SW		Setting check	TZ-61DR-E		Setting check	Initialization
SW No.	Setting		Function No.	Setting Data		
N/A	-	-	100	0		N/A
	-	-		1		Available

Check points after installation work

After installation work, please double-check the points below. If there is any trouble, it must be done correctly.

(1) Check points - Unit installation

☐ Is the insulation wrapped around the outside ducts?	[Refer to Installing the Lossnay unit]	page 5
☐ Is the outside ducts installed correctly?	[Refer to Installation example]	page 5

(2) Check points - Wiring work

☐ Is the power supply voltage correct?	[Refer to wiring diagram]	page 7-8
☐ Is the wiring work the same as wiring diagram?	[Refer to wiring diagram]	page 7-8
☐ Is the power supply cable connected to the terminal (TM1) certainly?	[Refer to Connecting the power supply cable]	page 9
☐ Is the ground cable connected to the screw certainly?	[Refer to Connecting the power supply cable]	page 9
☐ Are the cables properly secured using the cord clip and the PG connector?	[Refer to Connecting the power supply cable]	page 9

Trial operation

After the system has been installed and before the ceiling panel is installed, make sure that wires are properly connected, then test the system's operation, referring to the operation manual for the remote controller.

1. Trial operation using the remote controllers (TZ-61DR-E)

Follow the procedure shown in the operation manual for the remote controller the functions below.

(1) Start operation.
(2) Fan speed selection.
(3) Ventilation mode selection.
(4) Stop operation.

2. Lossnay trial operation

This function can be used following situations.

- When there is no remote controller installed for operating the Lossnay.
- When heater output, malfunction monitor output, operation monitor output, and other output are connected.
- When the outdoor temperature is 46.4 ˚F (8 ºC) or lower. (To check By-pass damper operation)

(1) Supply power to the Lossnay unit.
(2) Turn the trial operation switch (DIP-SW SW2-1) "On."

Terminal	DIP-SW	Setting	Minutes	0						1						2						3						4					
			Seconds	0	10	20	30	40	50	0	10	20	30	40	50	0	10	20	30	40	50	0	10	20	30	40	50	0	10	20	30	40	50
-	-	-	FanSpeed	STOP			4			STOP			4																				
-	-	-	Ventilation mode	Bypass						Lossnay																							
TM3⑦⑩	SW5-6	OFF	Bypass monitor output	OFF			ON						OFF																				
		ON	Pre-heater output	OFF																											ON		
TM3⑨⑩	SW2-8/ SW5-2	OFF/OFF	EA fan monitor output	ON																													
		OFF/ON	SA fan monitor output	ON																													
		ON/OFF or ON/ON	SA fan monitor output delay operation	OFF																			ON										
TM3⑧⑩	-	-	Malfunction monitor output	ON																													

Error code "0900" appears on the remote controller.

(3) Check each function operating normally.
(4) Turn the trial operation switch (DIP-SW SW2-1) "Off."

3. Complete system trial operation

■ **Interlock system containing an indoor unit and/or external device**

- Use the remote controller for the indoor unit or the operating switches for the external device and confirm that the indoor unit and Lossnay are interlocked.
- If delay time has been set, check that the Lossnay operates after the delay time has passed.

■ **If MELANS System**

- Use MELANS to confirm the operation of the Lossnay.

4. If trouble occurs during trial operation

<table>
<tr><th>Symptom</th><th>Remedy</th></tr>
<tr><td>Will not operate even when the operation switch for the remote controller (TZ-61DR-E) is pressed.</td><td>• Check the power supply. (The specified power supply is single-phase 208-230 V 60 Hz)
• Check for a short circuit or disconnection in the transmission cable. (Check that the voltage between terminals in the transmission cables is 10 to 13 VDC for the TZ-61DR-E.)
• Check that the there is 2” (5 cm) or more separating the transmission cable from the power supply cable and any other transmission cables.
• Run the Lossnay independently using the trial operation switch (SW2-1) and check if it runs.
<table>
<tr><td>Lossnay runs --> Check the signal lines</td></tr>
<tr><td>Lossnay doesn’t run --> Check the power supply</td></tr>
</table>
• Check if there are three or more remote controller connected. (The maximum is two.)</td></tr>
<tr><td>When using M-NET, the operation switch of Remote Controller (TZ-61DR-E) is dead.</td><td>• Check the power supply. (Specified power supply: single-phase 208-230 V 60 Hz, wire dia. AWG 14 (ø 1.6), switch capacity
• Check if the power supply unit is connected or not, and if the power is supplied or not (For a system with Lossnay only, it is necessary to install the power supply unit.)
• Check the transmission cable for short-circuit or broken wire (Check if DC 20 - 30 V is detected between the terminals of transmission cable).
• Check if a clearance of 2” (5 cm) is secured between the transmission cable and the Power supply cable and other transmission cables.
• Run Lossnay independently to see if it operates properly or not.
<table>
<tr><td>Lossnay operates --> Inspect the transmission cable</td></tr>
<tr><td>Lossnay doesn’t operate --> Check the power supply</td></tr>
</table></td></tr>
<tr><td>Does not operate even when the operation switch for remote controller for MELANS is pressed.</td><td>• Check whether or not there is a power supply unit and that the power has been turned on. (On systems with only a Lossnay, a power supply unit is required.)</td></tr>
<tr><td>Indoor unit or external device does not interlock.</td><td>• Check if the pulse input switch (SW2-2) is off. (Can be set from TZ-61DR-E)
• Check the overall cable length between the indoor unit or external device and Lossnay. (Refer to technical publications or other such documents.)
• Check the connections at the external control input terminal block (TM2).
In the case of voltage charged 12 or 24 VDC output device: Connect to external control input terminals ① and ②.
In the case of uncharged a-contact output device: Connect to external control input terminals ① and ③.
In the case of Mr. Slim (A control or K control): Connect to external control input terminals ① and ②.
• Perform the registration operation using the remote control for the air conditioner or MELANS. (Refer to the installation instructions for the remote controller for the indoor unit or MELANS.)
• Check if the delay has been set.
• Check the overall length of the transmission cable between the external device and Lossnay. (Refer to technical publications or other such documents.)
• Check if the transmission cable from the external device has come off of the external control input terminal.
<table>
<tr><th></th><th>Operation signal</th><th>Stop signal</th></tr>
<tr><td>Charged 12 or 24 VDC output device</td><td>12 or 24 VDC</td><td>0 VDC</td></tr>
<tr><td>Uncharged a-contact output device</td><td>Resistance: 0 Ω</td><td>Unlimited resistance Ω</td></tr>
<tr><td>Mr. Slim</td><td>2 to 6 VDC (pulse signal)</td><td>2 to 6 VDC (pulse signal)</td></tr>
</table>
• Check, in the case of multiple units, whether the DIPSW SW5-10 of the Lossnay unit which is connected to the external control input terminal is set ON, and check whether the DIPSW SW5-10 of other Lossnay units are set to OFF.</td></tr>
<tr><td>Lossnay does not stop.</td><td>• Check that the trial operation switch (SW2-1) is set to off.</td></tr>
<tr><td>The inspection indicator lamp (LED 1 Green) in the control box flashes.</td><td>
<table>
<tr><td>1 flash</td><td>Fault on supply fan motor</td><td rowspan="11">Turn the power off and consult your dealer.</td></tr>
<tr><td>2 flashes</td><td>Fault on exhaust fan motor</td></tr>
<tr><td>4 flashes</td><td>Fault on OA thermistor</td></tr>
<tr><td>5 flashes</td><td>Fault on RA thermistor</td></tr>
<tr><td>6 flashes</td><td>Fault on supply fan motor (Only TLGHF1200RVX01A)</td></tr>
<tr><td>7 flashes</td><td>Fault on exhaust fan motor (Only TLGHF1200RVX01A)</td></tr>
<tr><td>8 flashes</td><td>Fault on Pre-heater capacity or relay of TM3⑦⑩</td></tr>
<tr><td>9 flashes</td><td>Fault on remote controller communication</td></tr>
<tr><td>10 flashes</td><td>Fault on function setting</td></tr>
<tr><td>11 flashes</td><td>Fault on power supply to remote controller</td></tr>
</table></td></tr>
<tr><td>The inspection indicator lamp (LED 2 Red) in the control box flashes.</td><td>
<table>
<tr><td>1 to 8 flashes</td><td>Error in M-NET communication</td><td>Turn off the power and immediately contact your dealer.</td></tr>
</table></td></tr>
</table>

■ When an inspection number blinks on the remote controller, follow the procedures shown in the installation and operating manuals provided with the remote controller.

■ If the remote controller is not used, operate after approximately 2 minutes of turning on the power for the Lossnay.

Ventilateur Lossnay à récupération d'énergie

MODÈLES :

TLGHF0300RVX01A, TLGHF0470RVX01A, TLGHF0600RVX01A TLGHF1200RVX01A

Notice d'installation (destinée au revendeur/à l'entrepreneur)

Français

Modèles TLGHF0300 à 0600RVX01A

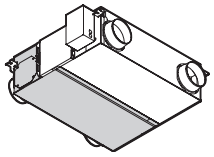

Modèle TLGHF1200RVX01A

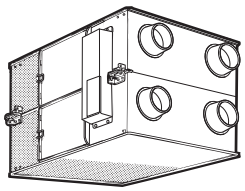

Sommaire

Consignes de sécurité 1
Schémas d'encombrement 3
Exemples d'installations standard 4
Méthode d'installation 4
Configuration des fonctions 13
Points à vérifier après les travaux d'installation ... 21
Essai de fonctionnement 21

Cet appareil doit être installé correctement afin de garantir le maximum de fonctionnalité et de sécurité.
Avant de procéder à son installation veuillez lire attentivement ce manuel d'installation.

- Les opérations d'installation doivent être accomplies par un revendeur ou un entrepreneur spécialisé. Une installation incorrecte peut provoquer un dysfonctionnement ou un accident.

Le "Mode d'emploi" et ce manuel doivent être remis au client une fois l'installation terminée.

Consignes de sécurité

Les signes suivants signalent les risques de mort ou de blessures graves auxquels on s'expose en ne prenant pas les précautions suivantes.

⚠ AVERTISSEMENT

Ne pas démonter	**Ne modifiez pas ou ne démontez pas l'appareil.** (Vous pourriez provoquer un incendie, une électrocution ou des blessures.)	Respecter les instructions données.	**Le câblage doit être accompli par des professionnels qualifiés conformément aux normes techniques de sécurité sur l'installation et les rallonges des appareils électriques.** (Les erreurs de connexion ou de câblage risquent de provoquer une électrocution ou un incendie.) **Installez un sectionneur de courant du côté secteur conformément aux règlements locaux en matière de sécurité électrique. Débranchez tous les circuits d'alimentation avant d'accéder aux appareils terminaux. Utilisez des câbles ayant la dimension indiquée et branchez-les solidement afin d'éviter qu'ils ne se déconnectent en leur tirant dessus.** (Les erreurs de connexion risquent de provoquer un incendie.) **Choisissez un endroit adéquat où pratiquer la bouche d'aspiration de l'air extérieur, c'est-à-dire ne présentant ni risque d'aspirer des fumées ou des gaz de combustion ou autres, ni risque de colmatage.** (Une mauvaise alimentation en air frais risque de causer un manque d'oxygène dans la pièce.) **Installez un conduit en acier en veillant à ne pas le raccorder électriquement sur des objets métalliques, conducteurs, plaques en acier inoxydable ou autres.** (Vous pourriez provoquer un incendie en cas de fuite de courant.) **Ne convient pas à des régulateurs de vitesse à semi-conducteurs.**
Utilisation interdite dans une salle de bains ou de douches	**Le contrôleur à distance et l'unité Lossnay ne doivent pas être installés dans un endroit très humide, tel qu'une salle de bains ou tout autre endroit mouillé.** (Cela pourrait provoquer une électrocution ou une fuite de courant.)		
Raccordement du fil de terre.	**Raccorder correctement le produit à la terre.** (Tout dysfonctionnement ou fuite de courant peut causer un risque d'électrocution.)		
Respecter les instructions données.	**Utilisez le courant et la tension indiqués.** (Si vous utilisez un autre courant ou une autre tension vous risquez de provoquer un incendie ou une électrocution.) **Choisissez un endroit suffisamment solide pour installer l'unité principale en toute sécurité.** (En tombant elle pourrait blesser quelqu'un.)		

⚠ ATTENTION

Interdiction	**Ne placez pas d'appareil de chauffage dans un endroit directement exposé au souffle produit par l'unité Lossnay.** (La combustion incomplète pourrait provoquer un accident.) **N'utilisez pas l'appareil dans un endroit exposé à des températures élevées (104 ˚F (40 ˚C) ou plus), à des flammes nues ou à des vapeurs inflammables.** (Vous risqueriez de provoquer un incendie.) **N'utilisez pas l'appareil dans un endroit où, comme dans une usine chimique, des gaz dangereux, par exemple acides ou alcalins, des vapeurs de solvant organique ou de peintures ou des gaz contenant des composants corrosifs sont produits.** (Il pourrait ne pas fonctionner correctement.) **N'installez pas cet appareil dans un endroit exposé aux rayons ultraviolets.** (Les UV pourraient endommager l'isolant.) **Ne pas installer dans une aire de cuisson ni raccorder directement à un appareil.**	Respecter les instructions données.	**Les conduits extérieurs doivent être inclinés (1/30 ou plus) vers le bas vers les grilles extérieures de l'unité Lossnay et correctement isolés.** (En pénétrant dans l'appareil l'eau de pluie pourrait provoquer une fuite de courant, un incendie ou des dégâts matériels.) **Le couvercle du boîtier de commande doit être refermé après l'installation.** (La poussière ou l'humidité pourrait provoquer une fuite de courant ou un incendie.) **Lorsque vous branchez des appareils externes (chauffage électrique, registre, lampe, unité de surveillance, etc.) utilisant les signaux de sortie de l'unité Lossnay, veillez à installer des systèmes de sécurité sur ces appareils externes.** (En n'installant pas ces systèmes de sécurité vous risquez de provoquer un incendie ou des dégâts matériels.) **Sélectionnez un chauffe-conduit conforme aux lois locales et nationales, aux ordonnances et aux normes. Sélectionnez un chauffe-air qui répond aux normes adéquates dans chaque pays.** **Installez le chauffe-conduit à une distance de minimum 2.2 yd (2 mètre) du produit.** (Le non-respect de cette instruction peut provoquer un incendie ou endommager l'équipement dû à la transmission de la chaleur résiduelle provenant de l'appareil de chauffage.)
Respecter les instructions données.	**Enfilez des gants pendant les opérations d'entretien.** (Vous risqueriez de vous blesser.) **Vérifiez si vous avez mis hors tension l'appareil avec le sectionneur électrique du tableau de distribution si vous n'utilisez pas l'unité Lossnay pendant une longue période.** (En se détériorant, l'isolant pourrait causer une électrocution, une fuite de courant ou un incendie.) **Utilisez toujours les boulons, écrous et rondelles de suspension indiqués ou des suspensions à chaîne/fil ayant une portée adéquate.** (Si le matériel de suspension utilisé n'est pas assez robuste, l'appareil risque de tomber.)		

ATTENTION

- **Si vous utilisez l'appareil dans un endroit exposé à des températures ou des taux d'humidité élevés (104 ˚F (40 ˚C) ou plus, 80 % d'humidité relative ou plus) ou à la formation fréquente de brouillard, l'humidité risque de se condenser dans le noyau et de s'accumuler dans l'unité. N'utilisez pas l'appareil dans de telles conditions.**
- **Même si l'appareil n'est pas en marche, de l'air extérieur peut pénétrer dans l'unité Lossnay à la suite de la différence de pression entre l'intérieur et l'extérieur ou de vents extérieurs. Nous vous recommandons d'installer un registre motorisé pour empêcher l'air extérieur d'entrer.**
- **Dans les climats froids où la température extérieure est inférieure à 23 ˚F (-5 ˚C), les endroits exposés à des vents puissants ou à du brouillard fréquent, de l'air extérieur froid, du vent ou du brouillard risquent de pénétrer dans l'appareil lorsqu'il est à l'arrêt. Nous vous recommandons d'installer un registre motorisé.**
- **Si vous utilisez l'appareil dans une pièce disposant d'une fenêtre ou d'une ouverture à proximité de la grille extérieure, les petits insectes, qui se rassemblent autour de la lumière intérieure ou extérieure, risquent de pénétrer dans l'appareil.**
- **Dans les pays froids en particulier, de la rosée ou du gel peut se former sur l'unité principale, au niveau du raccordement du conduit ou un autre endroit, selon les conditions de l'air extérieur et la température et l'humidité intérieures, même si ces valeurs se trouvent dans la plage de fonctionnement de l'appareil. Vérifiez si les conditions de fonctionnement sont remplies et si les autres précautions sont prises et n'utilisez pas l'appareil s'il existe un risque de gel ou de rosée.**

  *Exemple de conditions de rosée - Air extérieur : 23 ˚F (-5 ˚C) ou température inférieure, point de rosée sur le lieu d'installation : 50 ˚F (10 ˚C) ou plus (Lorsque la température intérieure est égale ou supérieure à 71.6 ˚F (22 ˚C) avec une humidité relative supérieure à 50 %)

Schémas d'encombrement

TLGHF0300 à 0600RVX01A

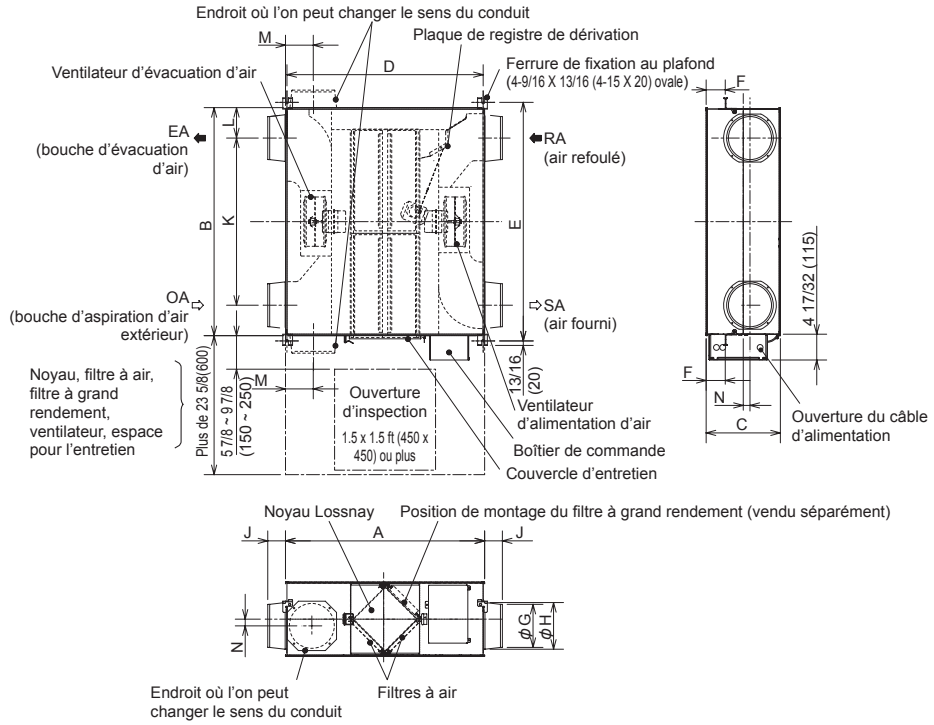

Pièces accessoires

- Montage de petites vis pour les brides des conduits.....x16
- Montage de grosses vis pour les ferrure de fixation au plafond.....x4
- Brides de raccordement des conduits.....x4
- Bouchon à vis.....x6
- Câble de connexion Slim-Lossnay (gris : deux fils).....x1

Unité Pouces (mm)

Modèle	Dimensions			Pas des ferrures de fixation au plafond			Diamètre nominal	Bride de raccordement des conduits			Pas des conduits				Poids lbs (kg)
	A	B	C	D	E	F		G	H	J	K	L	M	N	
TLGHF0300RVX01A	34 15/16 (888)	40 (1016)	13 1/32 (331)	34 1/2 (875)	41 7/8 (1063)	3 11/32 (85)	7 7/8 (200)	7 9/16 (192)	8 3/16 (208)	3 1/8 (79)	29 3/8 (745)	5 5/16 (135.5)	4 7/8 (124)	1 3/16 (30)	75 (34)
TLGHF0470RVX01A	45 1/16 (1144)	39 1/2 (1004)	15 29/32 (404)	44 17/32 (1131)	41 3/8 (1051)	3 1/32 (77)	9 7/8 (250)	9 1/2 (242)	10 3/16 (258)	3 1/8 (79)	27 3/16 (690)	6 3/16 (157)	6 1/2 (165)	1 37/64 (40)	110 (50)
TLGHF0600RVX01A	45 1/16 (1144)	48 1/2 (1231)	15 29/32 (404)	44 17/32 (1131)	50 5/16 (1278)	3 1/32 (77)	9 7/8 (250)	9 1/2 (242)	10 3/16 (258)	3 1/8 (79)	36 1/8 (917)	6 3/16 (157)	6 1/2 (165)	1 37/64 (40)	123 (56)

TLGHF1200RVX01A

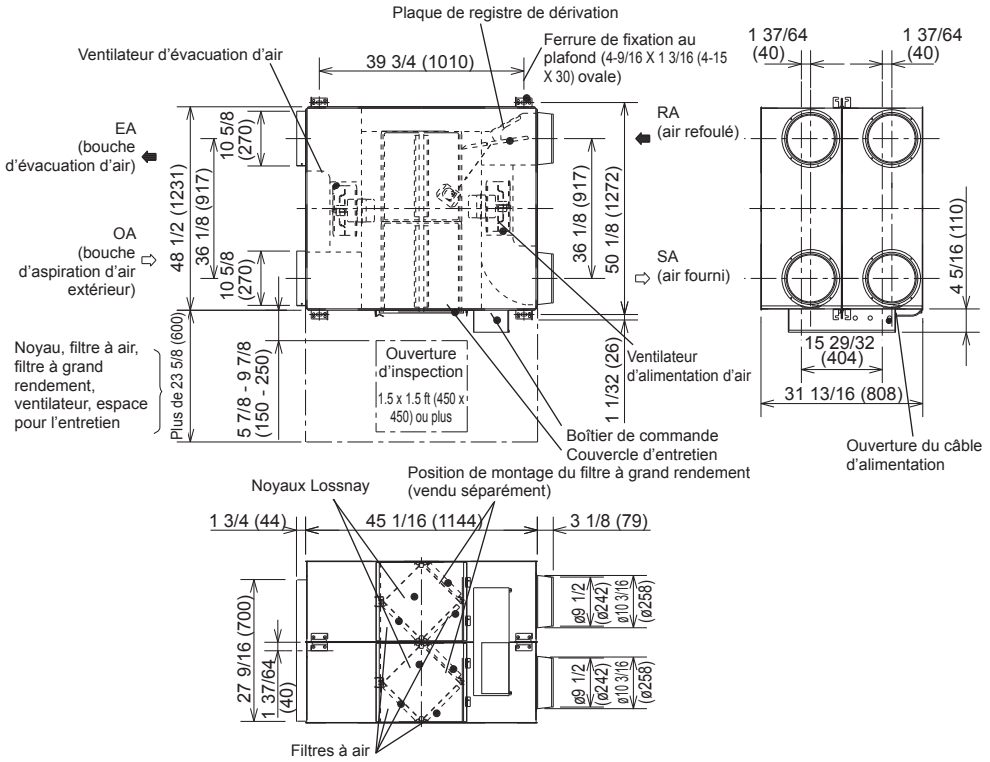

Pièces accessoires

- Montage de petites vis pour les brides des conduits.....x16
- Brides de raccordement des conduits x4
- Bouchon à vis.....x6
- Câble de connexion Slim-Lossnay (gris : deux fils).....x1

Poids lbs (kg): 251 (114)

Unité Pouces (mm)

Français

Exemples d'installations standard

- Longueur de conduit

Modèle	Distance
TLGHF0300RVX01A	3,3 ft (1 m) ou plus
TLGHF0470RVX01A et TLGHF0600RVX01A	8,2 ft (2,5 m) ou plus
TLGHF1200RVX01A	9,8 ft (3 m) ou plus

- Les différents éléments peuvent également être installés à l'envers (sens dessus dessous).
  Retirez le couvercle d'entretien, faites pivoter les éléments de 180° et réinstallez-les.

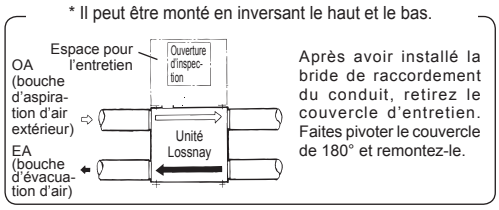

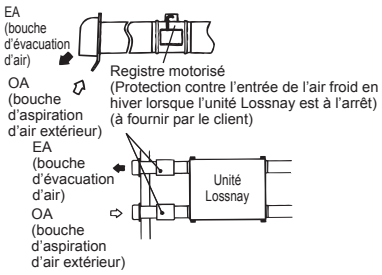

- Dans les régions présentant un risque de gel en hiver, nous vous recommandons d'installer un registre motorisé ou un dispositif similaire pour empêcher l'air extérieur (froid) de pénétrer lorsque l'unité Lossnay est à l'arrêt.

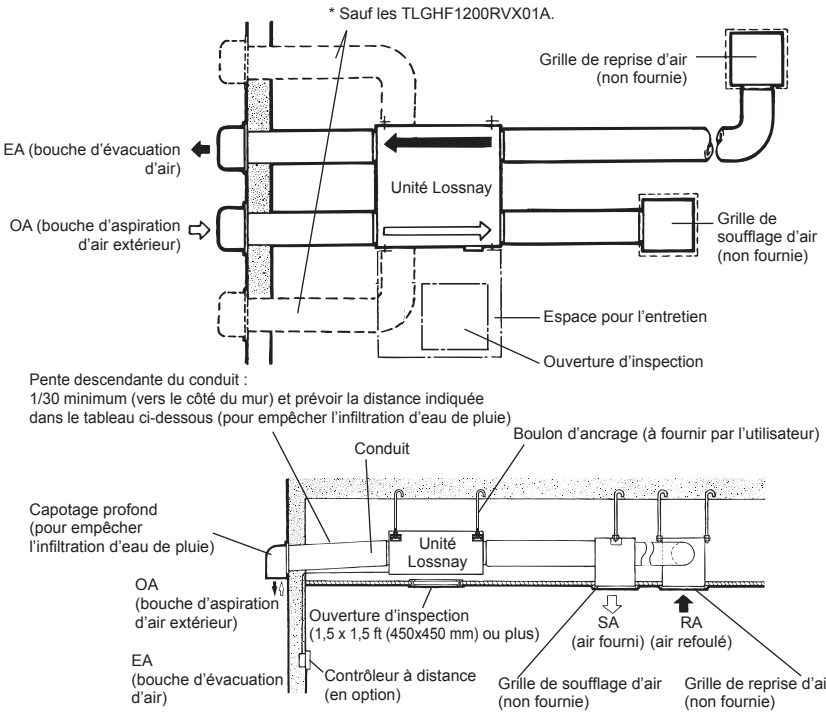

⚠ ATTENTION

- N'installez pas l'unité Lossnay verticalement ou inclinée.

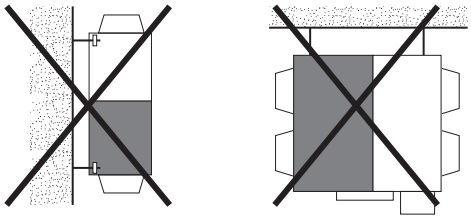

Méthode d'installation

Installation de l'unité Lossnay

1. Montage des brides de raccordement des conduits

Utilisez les petites vis fournies pour fixer les brides de raccordement des conduits à l'unité Lossnay.

Modèles TLGHF0300 à 0600RVX01A

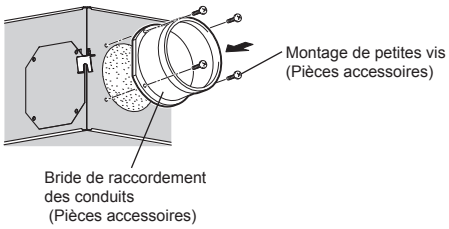

Modèle TLGHF1200RVX01A

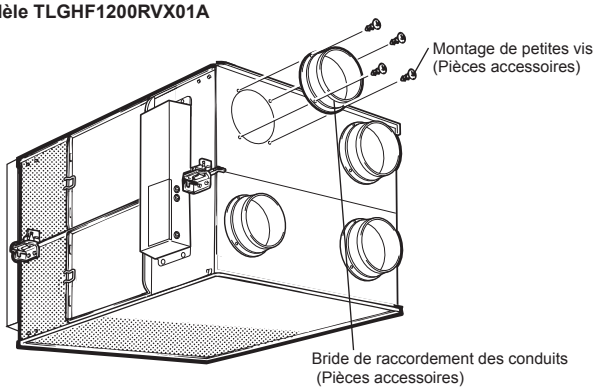

⚠ ATTENTION

- **Avant de monter les brides de raccordement des conduits, vérifiez qu'il n'y a aucun corps étranger (fragments de papier, vinyle, etc.) dans l'unité Lossnay.**
- **Montez les brides de raccordement des conduits avec l'emballage sur les côtés SA (soufflage d'air) et RA (reprise d'air).**
- **Utilisez toujours des vis accessoires. Sinon, la vis pourrait interférer avec les pièces internes et entraîner un fonctionnement anormal.**

2. Accrochage des ferrures de fixation au plafond

Modèles TLGHF0300 à 0600RVX01A

(1) Desserrez les vis des ferrures de fixation au plafond.
(2) Faites pivoter les ferrures de fixation au plafond de 90° centrées autour des vis desserrées pour qu'elles soient à l'horizontale.
(3) Serrez fermement et fixez les ferrure de fixation au plafond au produit avec les vis desserrées et les grandes vis de montage fournies.
  * Les ferrures de fixation au plafond sont pliées et fixées à l'unité en sortie d'usine.

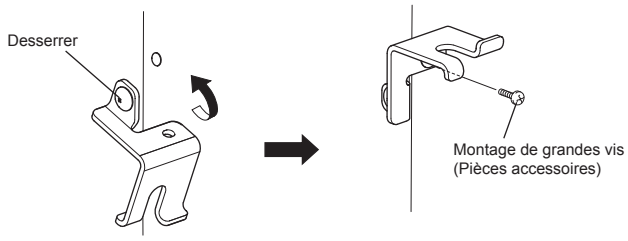

3. Préparation des boulons d'ancrage

Installez les rondelles (diamètre extérieur >13/16 pouces pour 3/8-16 UNC (21 mm pour les boulons M10), >15/16 pouces pour 7/16-14 UNC (24 pour les boulons M12) et les écrous sur les boulons d'ancrage (3/8-16 ou 7/16-14 UNC (M10 ou M12)) préalablement noyés comme illustré ci-dessous.

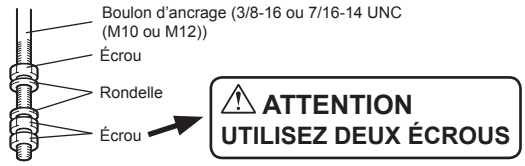

[Lors de l'utilisation d'un caoutchouc anti-vibrations (préparé par le client)]
Lors de l'utilisation d'un caoutchouc anti-vibrations (préparé par le client), il y a un risque de diminution de la force, c'est pourquoi nous recommandons le type de construction suivant.

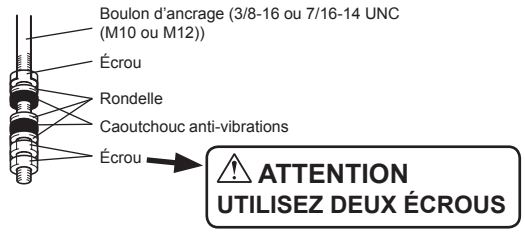

4. Montage de l'unité Lossnay

(1) Accrochez les ferrures de fixation au plafond aux boulons d'ancrage et réglez-les de sorte que l'unité Lossnay soit à l'horizontale.
(2) Serrez à fond avec des écrous doubles.

Modèles TLGHF0300 à 0600RVX01A

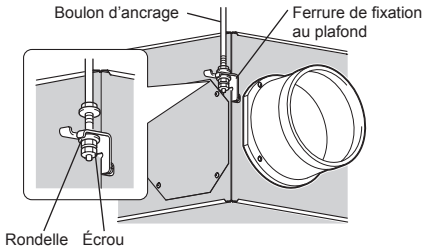

Modèle TLGHF1200RVX01A

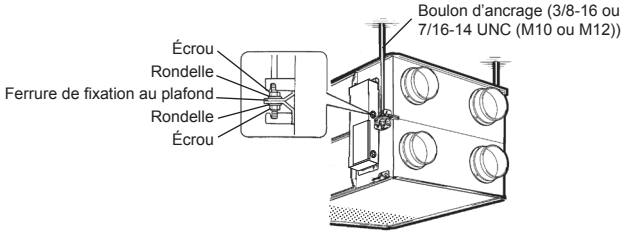

⚠ ATTENTION

- **Lors de la suspension de l'unité Lossnay au plafond, veillez à n'imposer aucune contrainte au boîtier de commande.**
- **Installez des boulons d'ancrage en mesure de supporter le poids de l'appareil et les tremblements de terre. (Vous pouvez aussi utiliser une chaîne ou un fil de portée adéquate.)**

5. Raccordement des conduits

(1) Fixez solidement le conduit sur la bride de raccordement du conduit et enroulez du ruban en aluminium (fourni sur site) autour des joints pour éviter toute fuite d'air.
(2) Suspendez les conduits au plafond de sorte que leur poids ne repose pas sur l'unité Lossnay.
(3) Recouvrez les deux conduits extérieurs de matière calorifuge afin d'empêcher la formation de condensation.

Modèles TLGHF0300 à 0600RVX01A

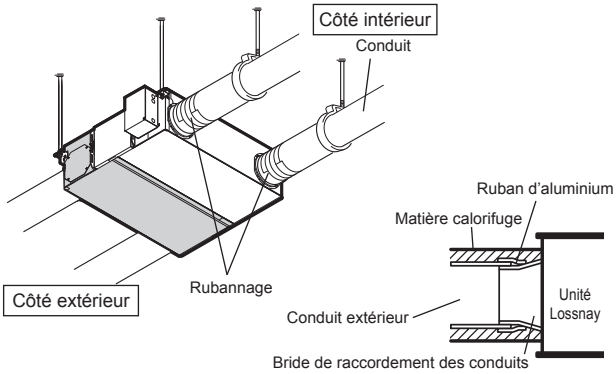

Modèle TLGHF1200RVX01A

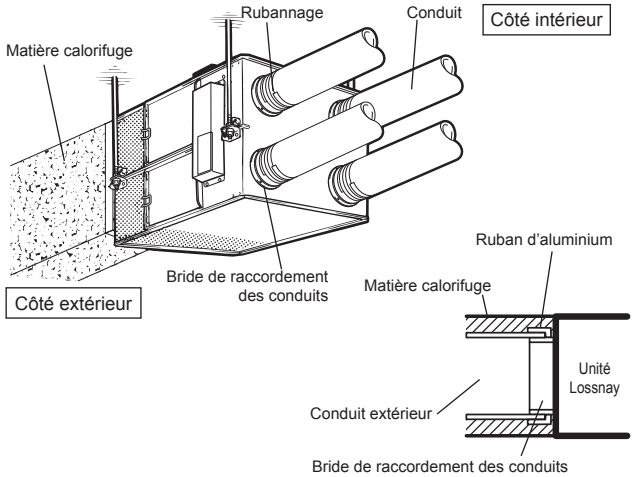

⚠ ATTENTION

- **Lorsqu'une mise en service sur site est prévue, une longueur de conduit rectiligne de plus de 10xD (D = diamètre de conduit) à partir de la source de mouvement, telle que les coudes, les contractions et les registres, etc., du point de mesure est recommandée pour une mesure correcte.**
  Au Royaume-Uni, la mesure sur site doit donc être effectuée conformément à la directive BSRIA (Mise en service du système d'air. Procédures d'application pour les bâtiments AG3/89.3(2001))
- **Avant de fixer les conduits, vérifiez l'absence de tous débris ou corps étrangers (bouts de papier, vinyle, etc.) à l'intérieur des conduits.**
- **Lors du raccordement des conduits, veillez à ne pas toucher la plaque de registre à l'intérieur de l'unité Lossnay.**
- **Si la température ambiante du lieu d'installation de l'unité Lossnay est susceptible d'être élevée en été, il est recommandé de recouvrir la conduite intérieure d'un matériau isolant.**

N'installez pas les conduits dans les conditions illustrées ci-dessous. (Cela pourrait réduire le volume d'air et entraîner des bruits anormaux.)

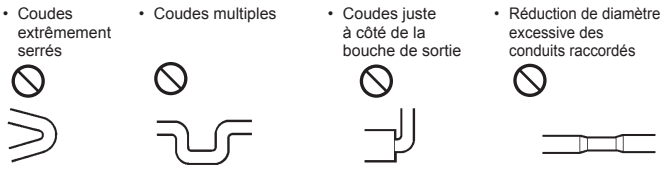

Français

6. Lors du changement de sens du conduit côté extérieur (EA/OA) sauf pour les Modèle TLGHF1200RVX01A

(1) Retrait du couvre-bride

Dévissez les vis de montage du couvre-bride (4 pièces) et retirez le couvre-bride.

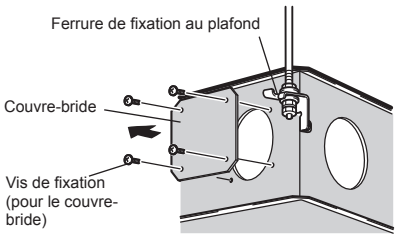

(2) Installation de la bride de raccordement du conduit

1. Installez la bride de raccordement du conduit à l’aide des vis de montage fournies.
2. Fixez le couvre-bride retiré auparavant à l’aide des vis de montage retirées auparavant (4 pièces).

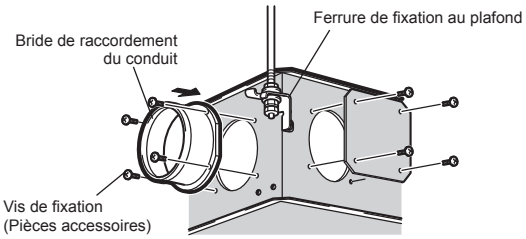

Travaux électriques

Sur cet appareil, la méthode de câblage diffère selon la conception du système. L’installation électrique doit être conforme aux règlements locaux sur les installations électriques.

* Utilisez toujours des câbles en PVC à double isolation comme câbles de transmission.
* Les travaux de câblage doivent être accomplis par des professionnels qualifiés.
* Débranchez tous les circuits d’alimentation avant d’accéder aux appareils terminaux.

Noms des éléments du boîtier de commande

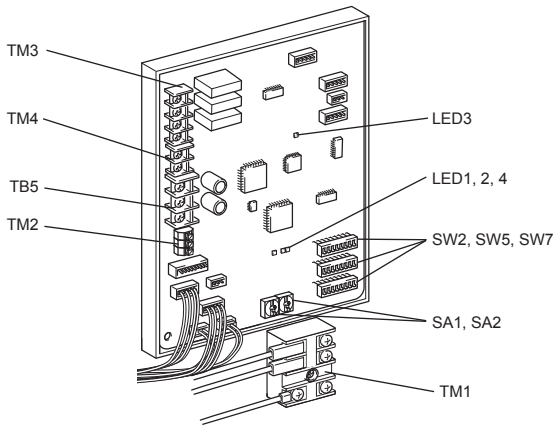

⚠ ATTENTION

- **Ne débranchez pas inutilement les connecteurs préconnectés lors de l’installation.**

Méthode d'installation (suite)

Schéma de câblage ----- Modèles TLGHF0300 à 0600RVX01A

* TM1, TM2, TM3, TM4, TB5 représentés par les lignes pointillées correspondent au travail sur site.
* Veillez à raccorder le fil de terre.
* Un sectionneur électrique doit être installé.
* Utilisez toujours un sectionneur pour la connexion d'alimentation de l'interrupteur principal.
* Sélectionnez un coupe-circuit approprié selon les informations de courant électrique dans le tableau ci-dessous.

Modèle		TLGHF0300RVX01A	TLGHF0470RVX01A	TLGHF0600RVX01A
Intensité maximale lors du fonctionnement [A]		2,05	3,10	3,45
Courant d'appel après la mise sous tension [A]	10 ms	6,1		
	100 ms	3,6		

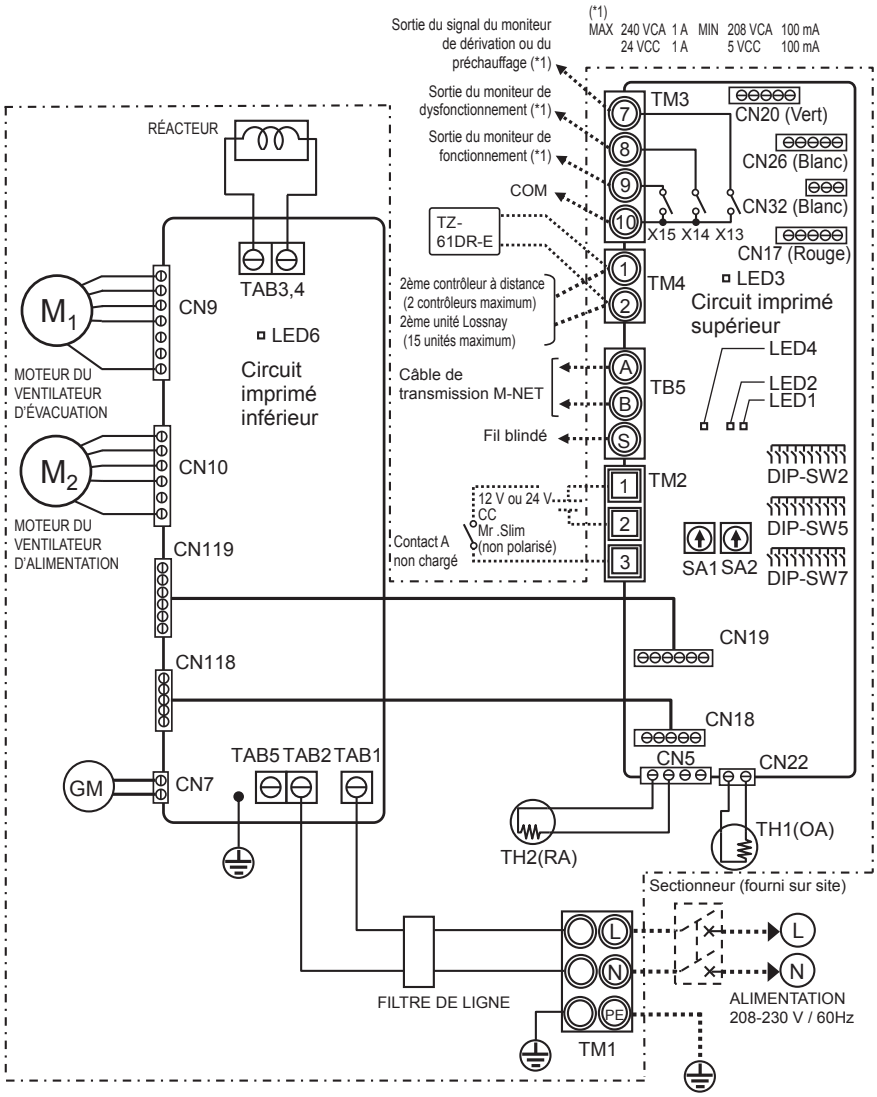

Définition des symboles		
M1 : Moteur pour le ventilateur d'évacuation d'air	X13 : Contact à relais	CN22 : Connecteur (thermistor OA)
M2 : Moteur pour le ventilateur d'alimentation d'air	X14 : Contact à relais	CN26 : Connecteur (dérivation, 0 - 10 VCC contrôle de la vitesse du ventilateur)
GM : Moteur pour le registre de dérivation	X15 : Contact à relais	CN32 : Connecteur (sélecteur de commande à distance)
TH1 : Thermistor pour l'air extérieur	CN5 : Connecteur (thermistor RA)	SA1 : Commutateur rotatif pour le réglage des adresses (chiffre des dizaines)
TH2 : Thermistor pour l'air refoulé	CN7 : Connecteur (moteur pour le registre de dérivation)	SA2 : Commutateur rotatif pour le réglage des adresses (chiffre des unités)
SW2,5,7 : Commutateur (sélecteur de fonction)	CN9 : Connecteur (moteur du ventilateur)	LED1 à LED3 : Témoin d'inspection
TM1 : Bornier (alimentation)	CN10 : Connecteur (moteur du ventilateur)	LED4, LED6 : Témoin d'alimentation
TM2 : Bornier (entrée de commande extérieure)	CN17 : Connecteur (vitesse du ventilateur 1/2/3/4)	SYMBOLE ◎ ▣ : Bornier
TM3 : Bornier (sortie du moniteur)	CN18 : Connecteur	◫ : Connecteur sur le circuit imprimé
TM4 : Bornier (câble de transmission)	CN118 : Connecteur	
TB5 : Bornier (câble de transmission M-NET)	CN19 : Connecteur	
TAB1, TAB2, (TAB5) : Connecteur (alimentation)	CN119 : Connecteur	
TAB3, TAB4 : Connecteur (réacteur)	CN20 : Inutilisé	

Français

Méthode d'installation (suite)

Schéma de câblage ----- Modèle TLGHF1200RVX01A

* TM1, TM2, TM3, TM4, TB5 représentés par les lignes pointillées correspondent au travail sur site.
* Veillez à raccorder le fil de terre.
* Un sectionneur électrique doit être installé.
* Utilisez toujours un sectionneur pour la connexion d'alimentation de l'interrupteur principal.
* Sélectionnez un coupe-circuit approprié selon les informations de courant électrique dans le tableau ci-dessous.

Modèle		TLGHF1200RVX01A
Intensité maximale lors du fonctionnement [A]		6,40
Courant d'appel après la mise sous tension [A]	10 ms	12,2
	100 ms	7,2

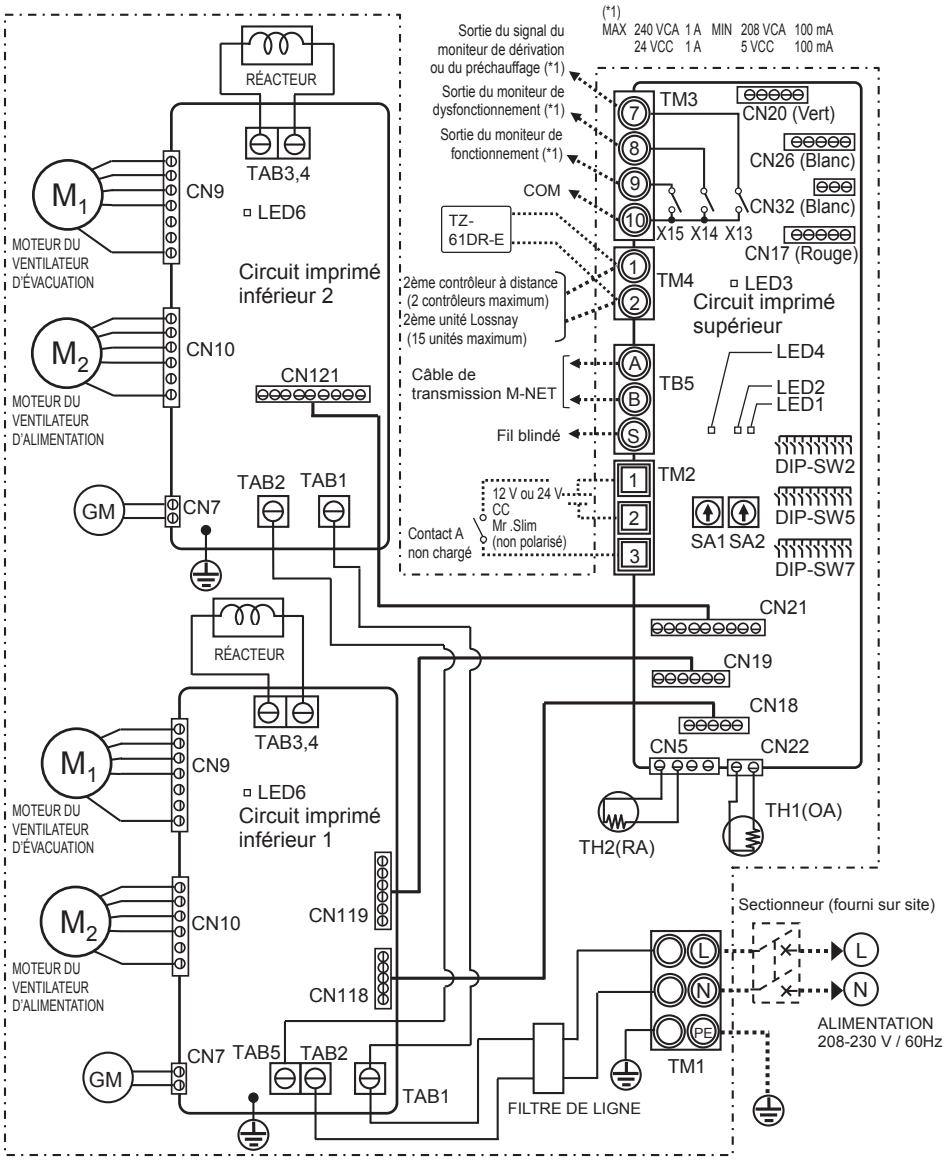

Définition des symboles		
M1 : Moteur pour le ventilateur d'évacuation d'air	X13 : Contact à relais	CN21 : Connecteur
M2 : Moteur pour le ventilateur d'alimentation d'air	X14 : Contact à relais	CN121 : Connecteur
GM : Moteur pour le registre de dérivation	X15 : Contact à relais	CN22 : Connecteur (thermistor OA)
TH1 : Thermistor pour l'air extérieur	CN5 : Connecteur (thermistor RA)	CN26 : Connecteur (dérivation, 0 - 10 VCC contrôle de la vitesse du ventilateur)
TH2 : Thermistor pour l'air refoulé	CN7 : Connecteur (moteur pour le registre de dérivation)	CN32 : Connecteur (sélecteur de commande à distance)
SW2,5,7 : Commutateur (sélecteur de fonction)	CN9 : Connecteur (moteur du ventilateur)	SA1 : Commutateur rotatif pour le réglage des adresses (chiffre des dizaines)
TM1 : Bornier (alimentation)	CN10 : Connecteur (moteur du ventilateur)	SA2 : Commutateur rotatif pour le réglage des adresses (chiffre des unités)
TM2 : Bornier (entrée de commande extérieure)	CN17 : Connecteur (vitesse du ventilateur 1/2/3/4)	LED1 à LED3 : Témoin d'inspection
TM3 : Bornier (sortie du moniteur)	CN18 : Connecteur	LED4, LED6 : Témoin d'alimentation
TM4 : Bornier (câble de transmission)	CN118 : Connecteur	SYMBOLE ◎ ▣ : Bornier
TB5 : Bornier (câble de transmission M-NET)	CN19 : Connecteur	▣ : Connecteur sur le circuit imprimé
TAB1, TAB2, TAB5 : Connecteur (alimentation)	CN119 : Connecteur	
TAB3, TAB4 : Connecteur (réacteur)	CN20 : Inutilisé	

Raccordement du câble d’alimentation

1. Retirez les vis noires et le couvercle du boîtier de commande.

Modèles TLGHF0300 à 0600RVX01A

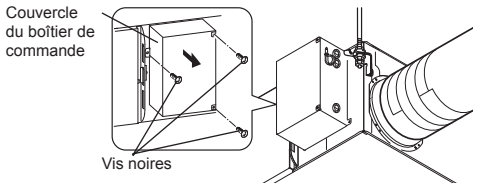

Modèle TLGHF1200RVX01A

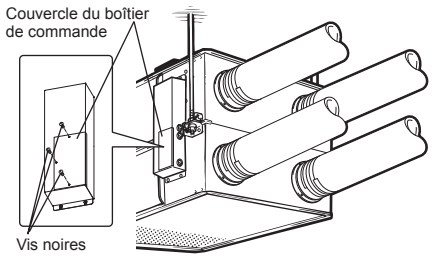

2. Fixez le bouchon à vis.

Modèles TLGHF0300 à 0600RVX01A

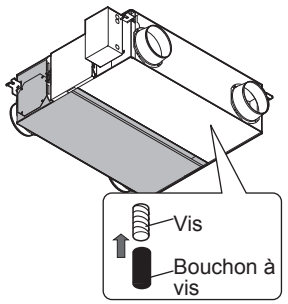

Modèle TLGHF1200RVX01A

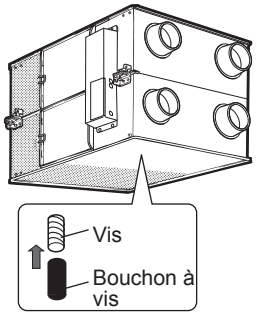

⚠ ATTENTION

- **Après avoir installé l’unité Lossnay, fixez les bouchons à vis fournis aux vis au bas de l’unité.**

3. Raccordement du câble d’alimentation et du câble de transmission

Faites passer le câble d’alimentation à travers la douille* et branchez-le au bornier TM1 à l’aide des cosses rondes. Branchez le fil de mise à la terre sur la borne de mise à la terre et serrez fortement la douille. (* Utilisez un élément, tel qu’un connecteur PG, pour serrer correctement le câble.)

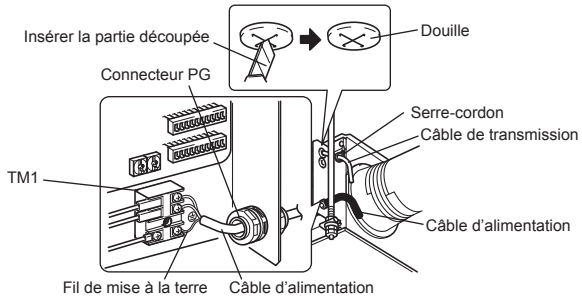

⚠ ATTENTION

- **Séparez toujours le câble d’alimentation et le câble de transmission d’au moins 2” (5 cm) pour éviter tout dysfonctionnement de l’appareil.**
- **Si la longueur dénudée du câble d’alimentation est excessive, les conducteurs risquent de se toucher et de causer un court-circuit.**
- **Taille du câble d’alimentation : AWG 14 (ø 1,6) ou plus.**

(1) Serrez le fil de mise à la terre et les câbles de transmission sur le bornier.
(2) Fixez solidement les câbles de transmission à l’aide de serre-cordons.

Lorsque le raccordement des câbles est terminé, remettez le couvercle du boîtier de commande en place.

Il est possible de créer la configuration de système suivante. Pour ce faire, raccordez les éléments nécessaires.

1 Lors du raccordement à un contrôleur à distance (TZ-61DR-E).
2 Lorsque l’appareil est couplé avec l’unité intérieure du climatiseur ou un autre appareil externe y compris ceux d’autres fabricants.
3 Lors du fonctionnement simultané de plusieurs unités Lossnay.
4 Sortie du signal du moniteur de dérivation ou du préchauffage.
5 Sortie du moniteur de dysfonctionnement.
6 Sortie du moniteur de fonctionnement
7 Lors du changement de la vitesse du ventilateur, commandé de l’extérieur (si un capteur ou un autre dispositif est branché).
8 Lors du passage à la dérivation, commandé de l’extérieur.
9 Pour changer la vitesse du ventilateur avec 0 - 10 VCC en entrée
10 En cas d’utilisation du commutateur local/à distance et de l’entrée MARCHE/ARRÊT (signal de niveau)
11 Lors du raccordement à un climatiseur City Multi ou au système de réseau de climatiseurs de Mitsubishi Electric (MELANS).
12 Pour démarrer/arrêter le fonctionnement indépendant de l’unité Lossnay sans le contrôleur à distance

⚠ ATTENTION

- **Lorsque vous branchez des appareils externes (chauffage électrique, registre, lampe, unité de surveillance, etc.) utilisant les signaux de sortie de l’unité Lossnay, veillez à installer des systèmes de sécurité sur ces appareils externes.**
  (En n’installant pas ces systèmes de sécurité vous risquez de provoquer un incendie ou des dégâts matériels.)

1 Lors du raccordement à un contrôleur à distance (TZ-61DR-E)

* Lorsque vous contrôlez les unités Lossnay avec le système MELANS, branchez les fils selon 11.

Branchez solidement le câble de transmission du contrôleur à distance au bornier d’entrées ① et ② (TM4). (Pas de polarité)
Type de fil : câble bifilaire gainé
Diamètre du fil : AWG 22 (0,3 mm2) ou plus

- En cas d’utilisation de deux contrôleurs à distance, raccordez-les de la même manière.
- Gardez une longueur totale de câble de transmission entre l’unité Lossnay et le contrôleur à distance de moins de 219 yd (200 m).

Remarque

- **Ne serrez pas les vis du bornier avec un couple supérieur à 0,5 Nm. Vous risqueriez d’endommager le circuit imprimé.**
- **Veillez à ne pas raccorder le câble d’alimentation ou le câble de transmission.**
- **Vous pouvez brancher un maximum de 4 fils de transmission sur une même borne d’entrée lorsque vous utilisez des conducteurs en PVC de AWG 22 (ø 0,65) ou des conducteurs torsadés de AWG 22 (0,3 mm^2). 2 avec tous les autres conducteurs.**
- **Les câbles simples ne peuvent pas être connectés.**

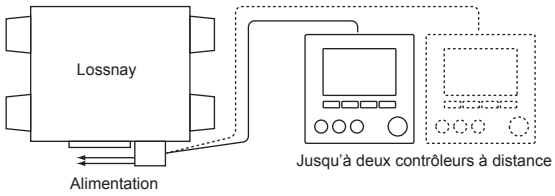

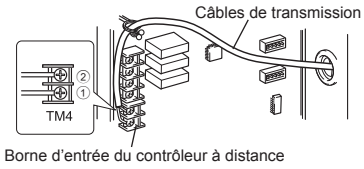

Français

2 Lorsque l'appareil est couplé avec l'unité intérieure du climatiseur ou un autre appareil externe y compris ceux d'autres fabricants

⚠ ATTENTION

- **La connexion peut varier en fonction du type de signal de sortie émis par l'appareil externe.**
- **Ne serrez pas les vis du bornier avec un couple supérieur à 0,5 Nm. Vous risqueriez d'endommager le circuit imprimé.**

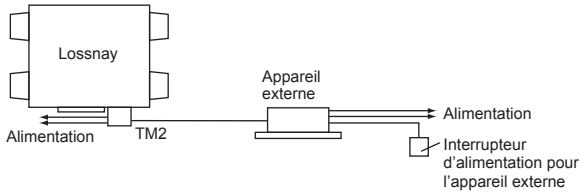

Lorsque vous utilisez un climatiseur Mr. Slim de Mitsubishi avec un contrôleur à distance MA

Vérifiez si le commutateur d'entrée d'impulsions (SW2-2) est réglé sur "OFF".
(La configuration d'usine est "OFF".) (Reportez-vous à la section Configuration des fonctions N° 28)
Raccordez le côté du connecteur du câble d'interverrouillage à la borne CN2L du circuit de l'unité intérieure Mr. Slim intérieur et raccordez le côté du fil au bornier d'entrées ① et ② (TM2) de l'entrée du contrôleur externe Lossnay. (Pas de polarité)

- Laissez toujours 2" (5 cm) ou plus entre le câble d'alimentation et le câble de connexion Slim-Lossnay pour éviter tout mauvais fonctionnement de l'unité.
- La longueur du câble de connexion Slim-Lossnay est de 109 yd (100 mm). Lors du câblage, prolongez-le au besoin.

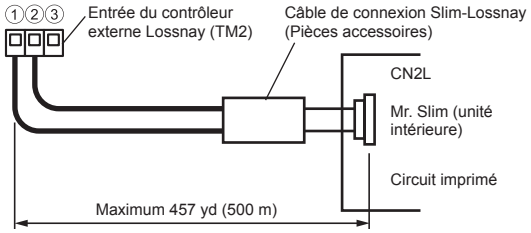

Remarque

- **Le contrôleur à distance Lossnay (TZ-61DR-E) ne peut pas être utilisé avec ce système.**
- **Utilisez le contrôleur à distance MA de Mr. Slim pour mettre l'unité Lossnay sous/hors tension ou pour régler la vitesse du ventilateur.**
- **Le mode de ventilation est la "ventilation automatique".**
- **Vérifiez si toutes les connexions sont sûres et si les câbles et conduits sont correctement isolés.**
  La rallonge doit être un câble gainé en PVC ou un câble de AWG 20 (0,5 mm²) à AWG 17 (1,0 mm²) de section.

Lorsque l'appareil externe présente un signal de fonctionnement sous tension de 12 VCC ou 24 VCC

Le réglage [SW2-2] varie en fonction des types de signal de sortie émis par l'appareil externe.

- Mettez le commutateur d'entrée d'impulsions [SW2-2] sur la position ON. (Reportez-vous à la section Configuration des fonctions N° 28)
- Lorsque l'appareil est couplé avec un appareil externe à impulsions, la durée d'impulsion est de minimum 200 ms pour mettre l'unité Lossnay sous tension et un intervalle de 10 s est nécessaire jusqu'à la prochaine impulsion.
- Le câblage doit être effectué comme illustré ci-dessous.

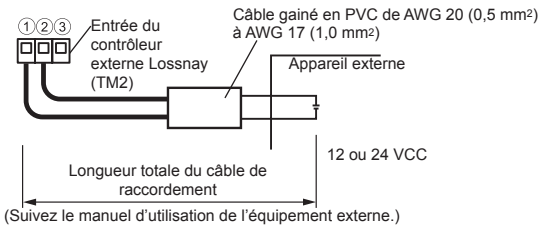

(Suivez le manuel d'utilisation de l'équipement externe.)

Lorsque l'appareil externe présente un signal de contact a non chargé

- Le câblage doit être effectué comme illustré ci-dessous.

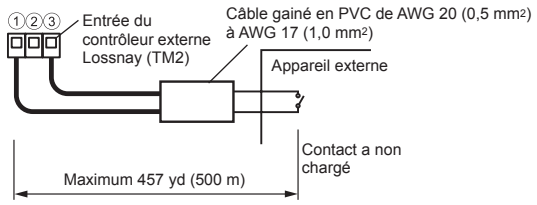

⚠ ATTENTION

- **En cas d'utilisation d'un photocoupleur ou de tout autre type de coupleur polaire sur le contact a non chargé, branchez le pôle positif à ③ et le négatif à ①.**

3 Lors du fonctionnement simultané de plusieurs unités Lossnay

1) Raccordez l'unité Lossnay 1 à l'unité Lossnay 2, l'unité 2 à l'unité 3 et ainsi de suite, jusqu'à 15 unités maximum, à l'aide d'un câble de transmission.
   Type de fil : câble bifilaire gainé
   Diamètre du fil : AWG 22 (0,3 mm²) ou plus
2) Lorsque l'appareil est couplé avec un appareil externe, activez le commutateur de configuration (SW5-10) de l'unité Lossnay principale où le signal externe est reçu.

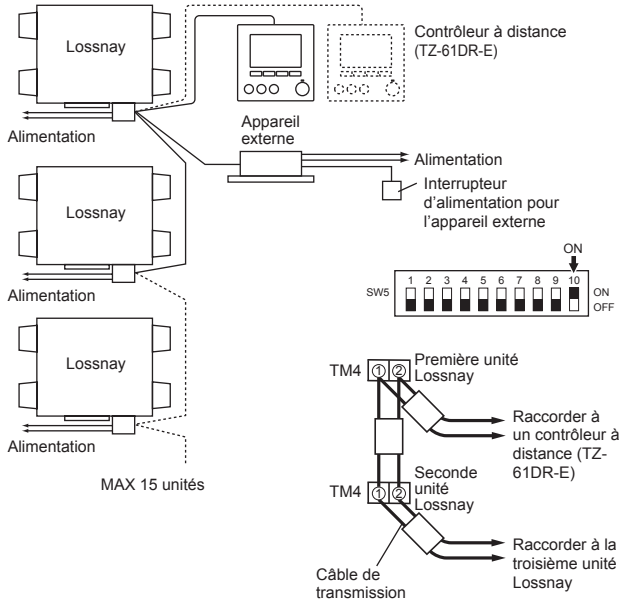

⚠ ATTENTION

Ne serrez pas les vis du bornier avec un couple supérieur à 0,5 Nm. Vous risqueriez d'endommager le circuit imprimé.

Remarque

- **Jusqu'à quatre câbles de transmission peuvent être connectés à une borne d'entrée lorsque AWG 22 (0,3 mm²) est utilisé. Vous pouvez raccorder jusqu'à deux brins pour les autres types de fils.**
- **Les câbles unipolaires, tels que les fils en PVC, ne peuvent pas être raccordés.**
- **Une seule unité peut être définie comme unité Lossnay principale. Le signal de fonctionnement et le signal à impulsion de l'appareil externe ne peuvent être connectés qu'à l'unité Lossnay principale.**
- **Lorsqu'aucun signal externe n'est reçu, le réglage de l'unité principale n'est pas nécessaire, même pour le fonctionnement de plusieurs unités.**
- **Raccordez le câble d'alimentation à chaque unité Lossnay.**

Méthode d'installation (suite)

4 Sortie du signal du moniteur de dérivation ou du préchauffage.

Le signal du moniteur de dérivation ou du préchauffage peut être sélectionné à SW5-6. (Reportez-vous à la section Configuration des fonctions N° 58)
Vérifiez toujours que cela correspond au réglage souhaité.

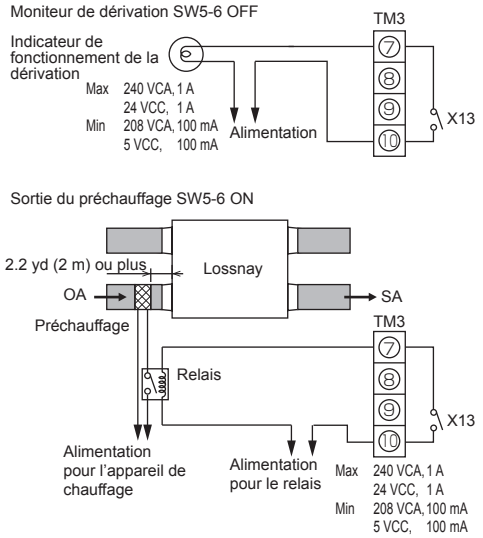

⚠ ATTENTION

- **Sélectionnez un chauffe-conduit conforme aux lois locales et nationales, aux ordonnances et aux normes.**
  Sélectionnez un chauffe-air qui répond aux normes adéquates dans chaque pays.
- **Sélectionnez toujours un appareil de chauffage qui est équipé d'un dispositif de sécurité à non-réarmement automatique.**
  N'alimentez pas directement de l'unité Lossnay au chauffe-conduit.
  (Cela pourrait provoquer un incendie.)
- **Installez un coupe-circuit pour le chauffe-conduit conforme à toutes les lois, ordonnances et normes applicables.**
- **Installez le chauffe-conduit à une distance de minimum 2,2 yd (2 m) du produit.**
  (Le non-respect de cette instruction peut endommager l'équipement dû à la transmission de la chaleur résiduelle provenant de l'appareil de chauffage.)
- **Lors de l'utilisation d'un appareil de chauffage sans fonction de contrôle de la température, sélectionnez un appareil de chauffage avec une capacité adaptée au volume d'air.**
- **N'utilisez pas l'appareil de chauffage pour un volume d'air différent de celui défini.**
  (Si la capacité de l'appareil de chauffage est trop grande, cela peut provoquer une mise sous et hors tension fréquente de l'appareil de chauffage.)
  (Si la capacité de l'appareil de chauffage est trop petite, cela peut provoquer une incapacité de chauffer.)
- **Assurez-vous que le chauffe-conduit et l'unité Lossnay sont branchés et que la configuration des fonctions Lossnay a été définie, puis vérifiez toujours le fonctionnement en effectuant un essai de fonctionnement.**
- **Pour la sortie du chauffe-conduit, reportez-vous à la configuration des fonctions SW5-6.**

5 Sortie du moniteur de dysfonctionnement.

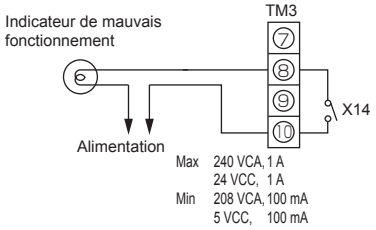

6 Sortie du moniteur de fonctionnement

La sortie du moniteur de fonctionnement peut être sélectionnée pour s'accorder avec le ventilateur d'évacuation ou le ventilateur d'alimentation à SW 5-2.
SW5-2 OFF : Sortie du moniteur de fonctionnement du ventilateur d'évacuation
SW5-2 ON : Sortie du moniteur de fonctionnement du ventilateur d'alimentation
(Reportez-vous à la section Configuration des fonctions N° 57)
Vérifiez toujours que cela correspond au réglage souhaité.

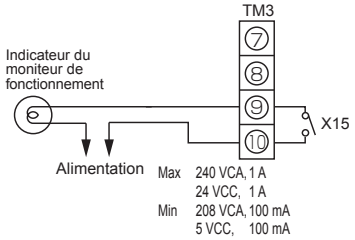

Pour l'utilisation de la sortie du moniteur de fonctionnement pour un appareil de post-chauffage, mettez SW2-8 sur ON et utilisez la sortie du moniteur de fonctionnement du ventilateur d'alimentation avec un fonctionnement retardé.
(Reportez-vous à la section Configuration des fonctions N° 57)
Pour l'appareil de chauffage, respectez les précautions énumérées au point 4.

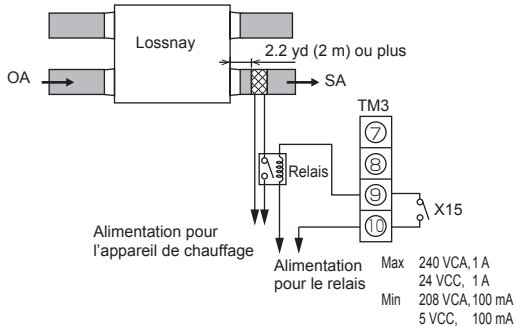

7 Lors du changement de la vitesse du ventilateur, commandé de l'extérieur (si un capteur ou un autre dispositif est branché)

Si vous utilisez un capteur fourni sur site, etc., branchez-le en enfilant l'adaptateur d'affichage à distance en option (PAC-SA88HA-E ou PAC-725AD) dans le connecteur CN17 (rouge) comme illustré.
L'unité Lossnay contrôlera la vitesse du ventilateur comme indiqué dans le tableau ci-dessous, quel que soit le réglage du contrôleur à distance.

CN17 (rouge)	Vitesse du ventilateur
1-2 (marron-rouge)	4
1-3 (marron-orange)	3
1-4 (marron-jaune)	2
1-5 (marron-vert)	1

■ **Exemple pour la "Vitesse du ventilateur 4"**

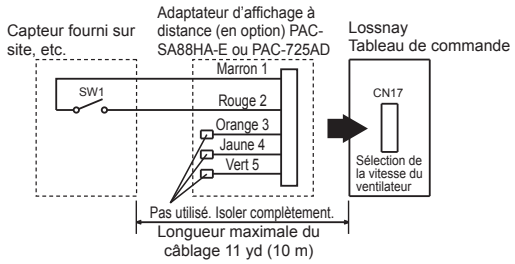

Utilisez ce réglage de façon à ce que la ventilation s'accomplisse normalement à la vitesse basse du ventilateur et lorsque le capteur externe détecte la pénétration d'air intérieur, le ventilateur passe à la vitesse haute de fonctionnement.

Français

8 Lors du passage à la dérivation, commandé de l’extérieur.

Établissez la connexion en enfilant l’adaptateur d’affichage à distance en option (PAC-SA88HA-E ou PAC-725AD) dans le connecteur CN26 (blanc).

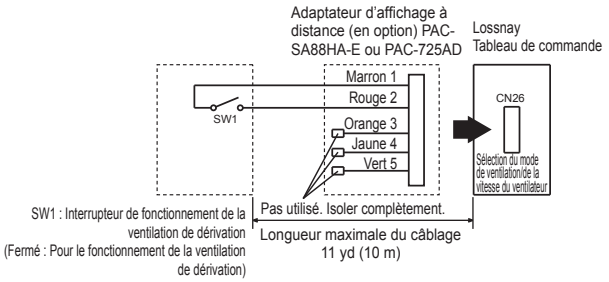

Si SW1 est sur “ON”, le mode de ventilation de l’unité Lossnay passe à la ventilation de dérivation quel que soit le réglage du contrôleur à distance.

* Si la température de l’air extérieur descend au-dessous de 46 ˚F (8˚C), il passe à la ventilation de l’échangeur de chaleur. (L’affichage du contrôleur à distance ne change pas.)

9 Pour changer la vitesse du ventilateur avec 0 - 10 VCC en entrée

Établissez la connexion en enfilant l’adaptateur d’affichage à distance en option (PAC-SA88HA-E ou PAC-725AD)) dans le connecteur CN26 (blanc).

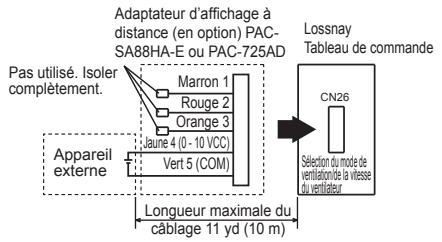

Pour changer la vitesse du ventilateur avec 0 - 10 VCC en entrée, le câblage doit être effectué comme illustré ci-dessus. Reportez-vous à la section Configuration des fonctions N° 63 pour plus de détails.

⚠ ATTENTION

- **Vérifiez que la polarité est correcte.**

10 En cas d’utilisation du commutateur local/à distance et de l’entrée MARCHE/ARRÊT (signal de niveau)

Enfilez l’adaptateur de marche/arrêt à distance en option (PAC-SE55RA-E ou PAC-715AD) dans CN32 sur le circuit imprimé de commande de Lossnay.

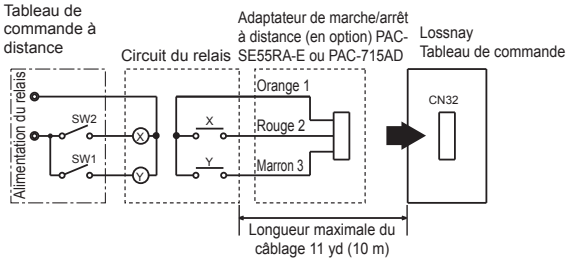

SW1 : S’il est activé, il est impossible de mettre l’unité Lossnay sous ou hors tension à partir contrôleur à distance (TZ-61DR-E).

SW2 : Si SW1 est activé, il est possible de mettre l’unité Lossnay sous tension en activant SW2 ou de la mettre hors tension en désactivant SW2.

SW1 : Commutateur du sélecteur local/à distance
SW2 : Commutateur de marche/arrêt
X, Y : Relais (valeur nominale du contacteur CC 1 mA)

11 Lors du raccordement à un climatiseur City Multi, au système de réseau de climatiseurs de Mitsubishi Electric (MELANS)

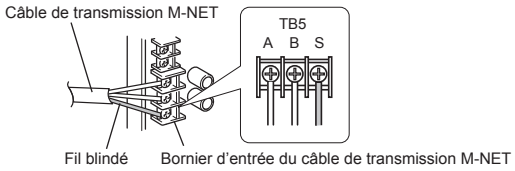

- Un fil blindé est branché sur la borne TB5 Ⓢ du circuit imprimé.

Vous devez configurer l’adresse. (Reportez-vous à la section de configuration des fonctions.)

Câble de transmission M-NET : Branchez une unité intérieure City Multi ou un système de réseau de climatiseurs Mitsubishi Electric (MELANS) sur l’unité Lossnay.

- Contrôleur à distance
  TZ-61DR-E :
  Branchez sur TM4 ①, ② du circuit imprimé. (Reportez-vous à la section 1 “Lors du raccordement à un contrôleur à distance (TZ-61DR-E)”.)
- Branchez solidement les câbles de transmission M-NET sur TB5 AB. (Pas de polarité)
  Type : (Fil blindé, CVVS/CPEVS)
  Diamètre du fil : AWG 16 (1,25 mm^2) à AWG 14 (2,0 mm^2)

⚠ ATTENTION

- **Ne serrez pas les vis du bornier avec un couple supérieur à 0,5 Nm. Vous risqueriez d’endommager le circuit imprimé.**
- **Utilisez toujours uniquement des fils blindés comme câbles de transmission M-NET et achevez correctement le blindage.**

Lorsque l’appareil est couplé avec un climatiseur M-NET Mitsubishi

- Avec TZ-61DR-E

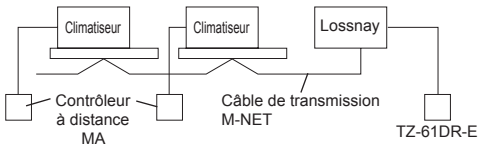

En cas de branchement sur TZ-61DR-E et MELANS

- Branchez l’unité d’alimentation électrique.

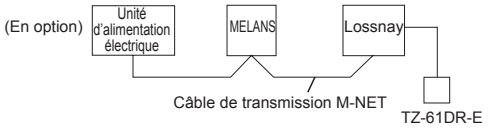

* Limitez la longueur totale des câbles de transmission à 457 yd (500 m). Limitez la longueur totale du câblage entre l’unité Lossnay et l’unité d’alimentation électrique (en option) ou l’unité extérieure à 219 yd (200 m).

12 Pour démarrer/arrêter le fonctionnement indépendant de l’unité Lossnay sans le contrôleur à distance

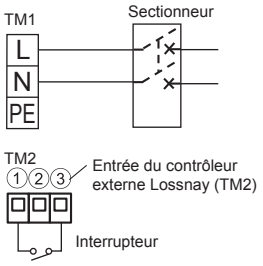

Démarrez/arrêtez l’unité à l’aide d’un interrupteur connecté à TM2①③. Lorsque l’unité est sous tension, le fonctionnement s’effectue avec la vitesse du ventilateur sur 4 et en mode de ventilation automatique.
Ne démarrez pas ou n’arrêtez pas l’unité en mettant l’unité sous ou hors tension.

Configuration des fonctions

Vous devez configurer l'adresse si vous branchez sur City Multi et MELANS.

Configuration de l'adresse

Procédez de la sorte pour configurer l'adresse de l'unité Lossnay dédiée.
(La méthode d'établissement des adresses dépend du système existant. Reportez-vous aux documents techniques appropriés pour plus d'informations.)

(1) Retirez le couvercle du boîtier de commande.
(2) Utilisez un tournevis plat pour faire tourner le commutateur de configuration de l'adresse sur le circuit imprimé.

- SA1 indique le chiffre des dizaines et SA2 le chiffre des unités.
- La configuration d'usine est "00".

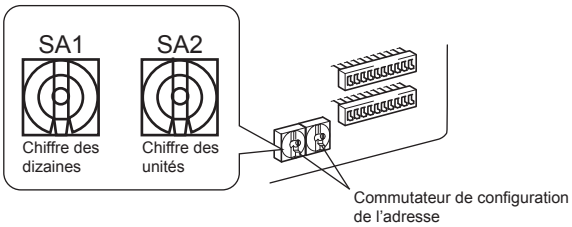

* Si le numéro de l'adresse a changé, les données en mémoire sont automatiquement réinitialisées.

Modification de la configuration des fonctions à partir du contrôleur à distance TZ-61DR-E.

Reportez-vous au manuel d'utilisation du TZ-61DR-E pour la configuration des fonctions.

Français

Modification des commutateurs de sélection de fonction (SW-2, 5, 6 et 7)

Configurez les commutateurs de sélection (SW-2 et 5) pour effectuer la fonction appropriée.

* Toutes les fonctions, à l'exception des fonctions « Essai de fonctionnement » et « Réglage de l'unité principale », peuvent également être configurées à partir du contrôleur à distance (TZ-61DR-E).Si vous activez ensuite la fonction à l'aide du contrôleur à distance, elle fonctionne selon la configuration faite sur le contrôleur à distance.

(SW2)

	OFF ON		
1			Essai de fonctionnement
2		N° 28	Réglage d'entrée d'impulsions
3		N° 63	Réglage d'entrée de la vitesse du ventilateur externe (0 - 10 VCC)
4		N° 6	Réglage de la pression négative intérieure
5		N° 7	Réglage de la pression positive intérieure
6		N° 63	Réglage d'entrée de la vitesse du ventilateur externe (0 - 10 VCC)
7		N° 51	Réglage du mode de ventilation automatique
8		N° 57	Sortie du moniteur de fonctionnement synchronisée avec le ventilateur d'évacuation ou le ventilateur d'alimentation
9		N° 61	Entrée de la vitesse "Haute" du ventilateur pour le volume d'air
10		N° 62	Entrée de la vitesse "Basse" du ventilateur pour le volume d'air

(SW5)

	OFF ON		
1		N° 9	Réglage du retard de démarrage pour le démarrage du climatiseur
2		N° 57	Sortie du moniteur de fonctionnement synchronisée avec le ventilateur d'évacuation ou le ventilateur d'alimentation
3		N° 13, N° 14	Réglage du ventilateur d'évacuation
4		N° 5	Réglage de la reprise automatique après une interruption de courant
5		N° 1	Réglage de l'entretien du filtre et de l'augmentation de la puissance du ventilateur contre l'encrassement du filtre
6		N° 58	Réglage de la sortie du moniteur de dérivation ou de la sortie du préchauffage
7		N° 15	Réglage du mode de synchronisation
8		N° 15	Réglage du mode de synchronisation
9		N° 14	Réglage du ventilateur d'évacuation avec une température OA inférieure à 5 ˚F (-15 ˚C)
10			Réglage de l'unité principale (reportez-vous à la page 10)

Le SW7 n'est pas disponible, à l'exception du SW7-8.

Le commutateur DIP-SW 6 et 7 permet d'identifier le modèle du circuit imprimé.
Lors du remplacement du circuit imprimé avec un neuf, définissez le même réglage que pour l'ancien.

(SW6 et 7)

	SW6-1	SW6-2	SW6-3	SW6-4	SW7-8
TLGHF0300RVX01A	OFF	ON	ON	ON	ON
TLGHF0470RVX01A	OFF	ON	ON	OFF	ON
TLGHF0600RVX01A	ON	ON	ON	OFF	ON
TLGHF1200RVX01A	ON	OFF	OFF	ON	ON

* Ne modifiez pas la configuration d'usine.
En cas de modification, définissez sur la configuration d'usine.

Configuration des fonctions (suite)

N°	Fonction	Données de réglage								Configuration d'usine	N° de commutateur DIP
		0	1	2	3	4	5	6	7		
*1	Réglage de l'entretien du filtre et de l'augmentation de la puissance du ventilateur contre l'encrassement du filtre	Priorité commutateur DIP	Indicateur disponible Augmentation de la puissance du ventilateur N/A	Indicateur N/A Augmentation de la puissance du ventilateur N/A	Indicateur disponible Augmentation de la puissance du ventilateur disponible	-	-	-	-	0	5-5
2	Réglage de l'indicateur d'entretien du noyau Lossnay	N/A	Disponible	-	-	-	-	-	-	0	N/A
5	Réglage de la reprise automatique après une interruption de courant	Priorité commutateur DIP	Arrêt lorsque l'alimentation est activée	Démarrage lorsque l'alimentation est activée	Retour à l'état avant l'interruption	-	-	-	-	0	5-4
6	Réglage de la pression négative intérieure	Priorité commutateur DIP	N/A	Alimentation 1 niveau inférieur	Alimentation 2 niveaux inférieurs	-	-	-	-	0	2-4
7	Réglage de la pression positive intérieure	Priorité commutateur DIP	N/A	Évacuation 1 niveau inférieur	Évacuation 2 niveaux inférieurs	-	-	-	-	0	2-5
8	Réglage de la vitesse maximale du ventilateur pendant les 30 premières minutes	N/A	Disponible	-	-	-	-	-	-	0	N/A
9	Réglage du retard de démarrage pour le démarrage du climatiseur	Priorité commutateur DIP	N/A	15 min	30 min	-	-	-	-	0	5-1
13	Réglage du ventilateur d'évacuation pendant le dégivrage du climatiseur	Priorité commutateur DIP	Arrêt	Pas de modification	-	-	-	-	-	0	5-3
14	Réglage du ventilateur d'évacuation avec une température OA inférieure à 5 ˚F (-15 ˚C)	Priorité commutateur DIP	Arrêt	Vitesse du ventilateur 1 ou 2	Pas de modification	-	-	-	-	0	5-3 5-9
15	Réglage du mode de synchronisation	Priorité commutateur DIP	Synchronisation activée/ désactivée	Synchronisation activée	Synchronisation désactivée	Priorité donnée à l'entrée externe	-	-	-	0	5-7 5-8
28	Réglage d'entrée d'impulsions	Priorité commutateur DIP	Entrée sans impulsion	Entrée d'impulsions	-	-	-	-	-	0	2-2
*30	Réglage de l'évacuation de nuit 1) Volume d'air	N/A	Vitesse du ventilateur 1	Vitesse du ventilateur 2	Vitesse du ventilateur 3	Vitesse du ventilateur 4	-	-	-	0	N/A
*31	Réglage de l'évacuation de nuit 2) Écart de la température extérieure et intérieure	32 ˚F (0 ˚C)	34 ˚F (1 ˚C)	36 ˚F (2 ˚C)	38 ˚F (3 ˚C)	40 ˚F (4 ˚C)	41 ˚F (5 ˚C)	43 ˚F (6 ˚C)	45 ˚F (7 ˚C)	5	N/A
*32	Réglage de l'évacuation de nuit 3) Température extérieure la plus basse	Données de réglage 0 à 15 --> La température extérieure la plus basse pour l'évacuation de nuit est de 59 ˚F (15 ˚C) à 86 ˚F (30 ˚C)								2	N/A
*34	Réglage de la priorité d'entrée	Priorité d'entrée de l'unité principale	Priorité d'entrée individuelle	-	-	-	-	-	-	0	N/A
36	Réglage de l'affichage de la température extérieure	N/A	Disponible	-	-	-	-	-	-	0	N/A
37	Réglage de l'affichage de la température intérieure	N/A	Disponible	-	-	-	-	-	-	0	N/A
38	Réglage de l'affichage de la température de l'air fourni calculée	N/A	Disponible	-	-	-	-	-	-	0	N/A
39	Réglage du rendement de l'échange de température (chiffre des dizaines)	Données de réglage 0 à 9 --> Chiffre des dizaines du rendement de l'échange de température de 0 à 9								7	N/A
40	Réglage du rendement de l'échange de température (chiffre des unités)	Données de réglage 0 à 9 --> Chiffre des unités du rendement de l'échange de température de 0 à 9								0	N/A
*41	Correction de la température extérieure	Données de réglage 0 à 14 --> Correction de la température extérieure de 20 ˚F (-7 ˚C) à 45 ˚F (7 ˚C)								7	N/A
*42	Correction de la température intérieure	Données de réglage 0 à 14 --> Correction de la température intérieure de 20 ˚F (-7 ˚C) à 45 ˚F (7 ˚C)								7	N/A
*51	Réglage du mode de ventilation automatique	Priorité commutateur DIP	Modèle A	Modèle B	Réglage libre	-	-	-	-	0	2-7
*52	Réglage du mode de ventilation automatique 1) Écart de la température extérieure et intérieure	Données de réglage 0 à 7 --> Écart de la température de 32 ˚F (0 ˚C) à 45 ˚F (7 ˚C)								0	N/A
*53	Réglage du mode de ventilation automatique 2) Réglage de la température extérieure la plus basse	Données de réglage 0 à 15 --> Température extérieure la plus basse de 50 ˚F (10 ˚C) à 77 ˚F (25 ˚C)								6	N/A
*54	Réglage du mode de ventilation automatique 3) Réglage de la température intérieure la plus basse	Données de réglage 0 à 15 --> Température intérieure la plus basse de 59 ˚F (15 ˚C) à 86 ˚F (30 ˚C)								1	N/A
*55	Réglage de l'augmentation de la puissance du ventilateur d'alimentation	N/A	1 niveau supérieur	2 niveaux supérieurs	3 niveaux supérieurs	4 niveaux supérieurs	-	-	-	0	N/A
*56	Réglage de l'augmentation de la puissance du ventilateur d'évacuation	N/A	1 niveau supérieur	2 niveaux supérieurs	3 niveaux supérieurs	4 niveaux supérieurs	-	-	-	0	N/A
57	Sortie du moniteur de fonctionnement synchronisée avec le ventilateur d'évacuation ou le ventilateur d'alimentation	Priorité commutateur DIP	Sortie du moniteur du ventilateur EA	Sortie du moniteur du ventilateur SA	Moniteur du ventilateur SA avec un fonctionnement retardé	-	-	-	-	0	2-8 5-2
58	Réglage de la sortie du moniteur de dérivation ou de la sortie du préchauffage	Priorité commutateur DIP	Sortie du moniteur de dérivation	Sortie du moniteur de fonctionnement pour le préchauffage	-	-	-	-	-	0	5-6
*59	Réglage du préchauffage 1) Température activée	32 ˚F (0 ˚C)	30 ˚F (-1 ˚C)	28 ˚F (-2 ˚C)	27 ˚F (-3 ˚C)	25 ˚F (-4 ˚C)	23 ˚F (-5 ˚C)	21 ˚F (-6 ˚C)	19 ˚F (-7 ˚C)	0	N/A
*60	Réglage du préchauffage 2) Intervalle désactivé	1 h	2 h	3 h	4 h	5 h	-	-	-	0	N/A
*61	Entrée de la vitesse "Haute" du ventilateur pour le volume d'air	Priorité commutateur DIP	Vitesse du ventilateur 4	Vitesse du ventilateur 3	-	-	-	-	-	0	2-9
*62	Entrée de la vitesse "Basse" du ventilateur pour le volume d'air	Priorité commutateur DIP	Vitesse du ventilateur 2	Vitesse du ventilateur 1	-	-	-	-	-	0	2-10
*63	Réglage d'entrée de la vitesse du ventilateur externe (0 - 10 VCC)	Priorité commutateur DIP	N/A	Modèle X	Modèle Y	Modèle Z	-	-	-	0	2-3 2-6
100	Initialisation	-	Initialisation	-	-	-	-	-	-	0	N/A

Ce tableau indique la configuration des fonctions. Reportez-vous aux pages suivantes pour plus de détails.
Les fonctions indiquées avec un astérisque (*) ont été récemment ajoutées ou modifiées de la série Lossnay LGH-RX5-E.
Les fonctions indiquées avec "N/A" dans la colonne "N° de commutateur DIP" ne sont disponibles qu'avec le contrôleur à distance TZ-61DR-E.

N° 1 Réglage de l'entretien du filtre et de l'augmentation de la puissance du ventilateur contre l'encrassement du filtre

Programmez le nettoyage du filtre en fonction de l'estimation de la concentration de poussière dans l'air.
Lorsque l'augmentation de la puissance du ventilateur est disponible, l'augmentation de la puissance des ventilateurs d'évacuation et d'alimentation s'effectue graduellement à 1000 h et 2000 h.
Si la fonction N° 55 ou N° 56 est déjà effectuée, la fonction d'augmentation de la puissance du ventilateur peut ne pas être disponible.
Le nombre d'heures estimé diffère en fonction de la vitesse réelle du ventilateur en fonctionnement.

Commutateur DIP		Vérification du réglage	TZ-61DR-E		Vérification du réglage	Indicateur d'entretien du filtre	Augmentation de la puissance du ventilateur
N° du commutateur	Réglage		N° de fonction	Données de réglage			
SW5-5	-	-	1	0 (Configuration d'usine)		Priorité commutateur DIP	
	-	-		1		Indication d'une estimation de 3000 h	N/A
	OFF (Configuration d'usine)			2		N/A	N/A
	ON			3		Indication d'une estimation de 3000 h	Disponible

⚠ ATTENTION

- **Lorsque le réglage de la durée cumulative du fonctionnement de l'unité Lossnay est dépassée, l'icône de nettoyage du filtre apparaît sur le contrôleur à distance de l'unité intérieure ou sur celui de l'unité Lossnay. Lorsque vous avez nettoyé le filtre, vous pouvez réinitialiser l'icône de nettoyage du filtre. Reportez-vous au manuel d'utilisation du contrôleur à distance.**
- **Même si la puissance du ventilateur est sélectionnée sur « Disponible », elle risque de ne pas fonctionner si l'appareil est utilisé à un volume d'air supérieur à la vitesse de ventilation 4.**

N° 2 Réglage de l'indicateur d'entretien du noyau Lossnay

Réglez pour activer l'affichage de l'entretien du noyau Lossnay. Le nombre d'heures estimé diffère en fonction de la vitesse réelle du ventilateur en fonctionnement.
Cette fonction n'est pas disponible à partir du commutateur DIP de l'unité Lossnay.

Commutateur DIP		Vérification du réglage	TZ-61DR-E		Vérification du réglage	Indicateur d'entretien du noyau Lossnay
N° du commutateur	Réglage		N° de fonction	Données de réglage		
N/A	-	-	2	0 (Configuration d'usine)		N/A
	-	-		1		Indication d'une estimation de 6000 h

N° 5 Réglage de la reprise automatique après une interruption de courant

Configure la reprise automatique après une interruption de courant.

Commutateur DIP		Vérification du réglage	TZ-61DR-E		Vérification du réglage	Reprise automatique
N° du commutateur	Réglage		N° de fonction	Données de réglage		
SW5-4	-	-	5	0 (Configuration d'usine)		Priorité commutateur DIP
	OFF (Configuration d'usine)			1		Arrêt lorsque l'alimentation est activée
	-	-		2		Démarrage lorsque l'alimentation est activée
	ON			3		L'unité Lossnay revient à l'état avant l'interruption

N° 6 Réglage de la pression négative intérieure

La vitesse du ventilateur d'évacuation devient supérieure à la vitesse du ventilateur d'alimentation.
Le contrôleur à distance indique la vitesse du ventilateur d'évacuation.

Affichage de la vitesse du ventilateur	Ventilateur d'évacuation	Ventilateur d'alimentation	
		1 niveau inférieur	2 niveaux inférieurs
4	4	3	2
3	3	2	1
2	2	1	1
1	1	1	1

Commutateur DIP		Vérification du réglage	TZ-61DR-E		Vérification du réglage	Niveau inférieur de la vitesse du ventilateur d'alimentation
N° du commutateur	Réglage		N° de fonction	Données de réglage		
SW2-4	-	-	6	0 (Configuration d'usine)		Priorité commutateur DIP
	OFF (Configuration d'usine)			1		N/A
	ON			2		La vitesse du ventilateur d'alimentation est d'1 niveau inférieur à la vitesse du ventilateur d'évacuation
	-	-		3		La vitesse du ventilateur d'alimentation est de 2 niveaux inférieurs à la vitesse du ventilateur d'évacuation

N° 7 Réglage de la pression positive intérieure

La vitesse du ventilateur d'alimentation devient supérieure à la vitesse du ventilateur d'évacuation.
Le contrôleur à distance indique la vitesse du ventilateur d'alimentation.

Affichage de la vitesse du ventilateur	Ventilateur d'alimentation	Ventilateur d'évacuation	
		1 niveau inférieur	2 niveaux inférieurs
4	4	3	2
3	3	2	1
2	2	1	1
1	1	1	1

Commutateur DIP		Vérification du réglage	TZ-61DR-E		Vérification du réglage	Niveau inférieur de la vitesse du ventilateur d'évacuation
N° du commutateur	Réglage		N° de fonction	Données de réglage		
SW2-5	-	-	7	0 (Configuration d'usine)		Priorité commutateur DIP
	OFF (Configuration d'usine)			1		N/A
	ON			2		La vitesse du ventilateur d'évacuation est d'1 niveau inférieur à la vitesse du ventilateur d'alimentation
	-	-		3		La vitesse du ventilateur d'évacuation est de 2 niveaux inférieurs à la vitesse du ventilateur d'alimentation

N° 8 Réglage de la vitesse maximale du ventilateur pendant les 30 premières minutes

Avec ce réglage, le ventilateur fonctionne de façon forcée pendant 30 minutes lorsque la ventilation des locaux internes démarre. Après 30 minutes, la vitesse du ventilateur peut être changée.
Utilisez ce réglage si lorsque le système est arrêté pendant la nuit l'air intérieur est vicié le matin et que vous voulez aérer rapidement les locaux lorsque vous démarrez le système le matin.
Cette fonction n'est pas disponible à partir du commutateur DIP de l'unité Lossnay.
Lorsque cette fonction est en cours d'exécution, s'affiche sur le TZ-61DR-E et la vitesse du ventilateur sélectionnée s'affiche.

Commutateur DIP		Vérification du réglage	TZ-61DR-E		Vérification du réglage	Réglage de la vitesse maximale du ventilateur pendant les 30 premières minutes
N° du commutateur	Réglage		N° de fonction	Données de réglage		
N/A	-	-	8	0 (Configuration d'usine)		N/A
	-	-		1		Disponible

N° 9 Réglage du retard de démarrage pour le démarrage du climatiseur

Retarde le fonctionnement de l'unité Lossnay de 30 minutes lorsque City Multi ou Mr. Slim démarre ou que l'appareil externe démarre.
Cette fonction est disponible uniquement lorsque l'unité Lossnay est couplée avec des climatiseurs. Cette fonction n'est pas disponible pendant l'évacuation de nuit.

Commutateur DIP		Vérification du réglage	TZ-61DR-E		Vérification du réglage	Démarrage de l'unité Lossnay retardé
N° du commutateur	Réglage		N° de fonction	Données de réglage		
SW5-1	-	-	9	0 (Configuration d'usine)		Priorité commutateur DIP
	OFF (Configuration d'usine)			1		N/A
	-	-		2		15 min
	ON			3		30 min

N° 13 Réglage du ventilateur d'évacuation pendant le dégivrage du climatiseur

Cette fonction peut être utilisée à condition que le conduit d'alimentation de l'unité Lossnay soit raccordé à l'unité intérieure Mr. Slim ou City Multi.
Définit le fonctionnement du ventilateur d'évacuation pendant le dégivrage du climatiseur (lorsque le ventilateur d'alimentation s'arrête).
Pour activer cette fonction, vous devez également régler le commutateur DIP de l'unité intérieure. Reportez-vous à son manuel.

Commutateur DIP		Vérification du réglage	TZ-61DR-E		Vérification du réglage	Fonctionnement du ventilateur d'évacuation pendant le dégivrage du climatiseur
N° du commutateur	Réglage		N° de fonction	Données de réglage		
SW5-3	-	-	13	0 (Configuration d'usine)		Priorité commutateur DIP
	ON			1		Arrêt
	OFF (Configuration d'usine)			2		Pas de modification

N° 14 Réglage du ventilateur d'évacuation avec une température OA inférieure à 5 ˚F (-15 ˚C)

Définit le fonctionnement du ventilateur d'évacuation lorsque l'air extérieur est inférieur à 5 ˚F (-15 ˚C) (lorsque le ventilateur d'alimentation s'arrête).

Commutateur DIP		Vérification du réglage	TZ-61DR-E		Vérification du réglage	Le fonctionnement du ventilateur d'évacuation à une température extérieure de 5 ˚F (-15 ˚C) ou moins
N° du commutateur	Réglage		N° de fonction	Données de réglage		
SW5-3 SW5-9	-	-	14	0 (Configuration d'usine)		Priorité commutateur DIP
	5-3 OFF 5-9 ON			1		Arrêt
	5-3 ON 5-9 OFF			2		Fonctionnement forcé sur la vitesse du ventilateur 2 ou moins*
	5-3 OFF 5-9 OFF (Configuration d'usine)			3		Pas de modification
	5-3 ON 5-9 ON					

* Si la vitesse du ventilateur de l'unité Lossnay est sur 1, le ventilateur d'évacuation conserve la vitesse du ventilateur 1. Le commutateur DIP SW 5-3 comprend les fonctions N° 13 et N° 14 et le réglage est impossible de manière indépendante sans le TZ-61DR-E.

N° 15 Réglage du mode de synchronisation

Ces réglages indiquent comment l'unité Lossnay doit fonctionner lorsque des appareils externes démarrent ou s'arrêtent.

Commutateur DIP		Vérification du réglage	TZ-61DR-E		Vérification du réglage	Réglage de la synchronisation
N° du commutateur	Réglage		N° de fonction	Données de réglage		
SW5-7 SW5-8	-	-	15	0 (Configuration d'usine)		Priorité commutateur DIP
	5-7 OFF 5-8 OFF (Configuration d'usine)			1		L'unité Lossnay démarre et s'arrête selon le fonctionnement des appareils externes. Le fonctionnement suivant est possible avec le contrôleur à distance de Lossnay ou de MELANS.
	5-7 ON 5-8 OFF			2		L'unité Lossnay fonctionne quel que soit les appareils externes qui sont en marche. L'unité Lossnay peut être arrêtée à l'aide de son contrôleur à distance ou de MELANS.
	5-7 OFF 5-8 ON			3		L'unité Lossnay s'arrête quel que soit les appareils externes qui sont arrêtés. L'unité Lossnay peut être démarrée à l'aide de son contrôleur à distance ou de MELANS.
	5-7 ON 5-8 ON			4		L'unité Lossnay démarre et s'arrête selon le fonctionnement des appareils externes. La commande à l'aide du contrôleur à distance de l'unité Lossnay ou de MELANS n'est possible que si les appareils externes sont arrêtés.

N° 28 Réglage d'entrée d'impulsions

Réglez le type de signal d'entrée externe à partir de l'appareil externe pour TM2.

Commutateur DIP		Vérification du réglage	TZ-61DR-E		Vérification du réglage	Réglage d'entrée d'impulsions
N° du commutateur	Réglage		N° de fonction	Données de réglage		
SW2-2	-	-	28	0 (Configuration d'usine)		Priorité commutateur DIP
	OFF (Configuration d'usine)			1		PAS d'entrée d'impulsions
	ON			2		Entrée d'impulsions

N° 30 Réglage de l'évacuation de nuit 1) Volume d'air

Réglez la vitesse du ventilateur pendant l'évacuation de nuit. Pour utiliser la fonction d'évacuation de nuit, vous devez réglez N° 30, N° 31, N° 32 correctement.
Cette fonction n'est pas disponible à partir du commutateur DIP de l'unité Lossnay.

Commutateur DIP		Vérification du réglage	TZ-61DR-E		Vérification du réglage	Réglage de l'évacuation de nuit 1) Volume d'air
N° du commutateur	Réglage		N° de fonction	Données de réglage		
N/A	-	-	30	0 (Configuration d'usine)		N/A (La fonction d'évacuation de nuit n'est pas disponible)
	-	-		1		Vitesse du ventilateur 1
	-	-		2		Vitesse du ventilateur 2
	-	-		3		Vitesse du ventilateur 3
	-	-		4		Vitesse du ventilateur 4

N° 31 Réglage de l'évacuation de nuit 2) Écart de la température extérieure et intérieure

Réglez une des conditions pour le démarrage de l'évacuation de nuit, l'écart de température entre l'intérieur et l'extérieur.
Lorsque l'écart réel entre la température intérieure et extérieure devient supérieur au réglage, l'évacuation de nuit démarre.
Cette fonction n'est pas disponible à partir du commutateur DIP de l'unité Lossnay.

Commutateur DIP		Vérification du réglage	TZ-61DR-E		Vérification du réglage	Température intérieure - Température extérieure
N° du commutateur	Réglage		N° de fonction	Données de réglage		
N/A	-	-	31	0		32 ˚F (0 ˚C) ou plus
	-	-		1		34 ˚F (1 ˚C) ou plus
	-	-		2		36 ˚F (2 ˚C) ou plus
	-	-		3		38 ˚F (3 ˚C) ou plus
	-	-		4		40 ˚F (4 ˚C) ou plus
	-	-		5 (Configuration d'usine)		41 ˚F (5 ˚C) ou plus
	-	-		6		43 ˚F (6 ˚C) ou plus
	-	-		7		45 ˚F (7 ˚C) ou plus

N° 32 Réglage de l'évacuation de nuit 3) Température extérieure la plus basse

Réglez une des conditions pour le démarrage de l'évacuation de nuit, la température extérieure maximale en 24 heures.
Lorsque la température réglée est basse, il est probable que l'évacuation de nuit démarre.
Cette fonction n'est pas disponible à partir du commutateur DIP de l'unité Lossnay.

Commutateur DIP		Vérification du réglage	TZ-61DR-E		Vérification du réglage	Température extérieure maximale en 24 heures
N° du commutateur	Réglage		N° de fonction	Données de réglage		
N/A	-	-	32	0		59 ˚F (15 ˚C) ou plus
	-	-		1		61 ˚F (16 ˚C) ou plus
	-	-		2 (Configuration d'usine)		63 ˚F (17 ˚C) ou plus
	-	-		3		64 ˚F (18 ˚C) ou plus
	-	-		4		66 ˚F (19 ˚C) ou plus
	-	-		5		68 ˚F (20 ˚C) ou plus
	-	-		6		70 ˚F (21 ˚C) ou plus
	-	-		7		72 ˚F (22 ˚C) ou plus
	-	-		8		73 ˚F (23 ˚C) ou plus
	-	-		9		75 ˚F (24 ˚C) ou plus
	-	-		10		77 ˚F (25 ˚C) ou plus
	-	-		11		79 ˚F (26 ˚C) ou plus
	-	-		12		81 ˚F (27 ˚C) ou plus
	-	-		13		82 ˚F (28 ˚C) ou plus
	-	-		14		84 ˚F (29 ˚C) ou plus
	-	-		15		86 ˚F (30 ˚C) ou plus

N° 34 Réglage de la priorité d'entrée

Réglez l'entrée suivante sur l'unité principale à partir du climatiseur, du contrôleur de la vitesse du ventilateur, etc.
Cette fonction n'est pas disponible à partir du commutateur DIP de l'unité Lossnay.

Commutateur DIP		Vérification du réglage	TZ-61DR-E		Vérification du réglage	Réglage de la priorité d'entrée
N° du commutateur	Réglage		N° de fonction	Données de réglage		
N/A	-	-	34	0 (Configuration d'usine)		Priorité d'entrée de l'unité principale
	-	-		1		Priorité d'entrée individuelle

N° 36 Réglage de l'affichage de la température extérieure

Réglez pour afficher ou non la température extérieure détectée par le thermistor de l'unité Lossnay.
Cette fonction n'est pas disponible à partir du commutateur DIP de l'unité Lossnay.

Commutateur DIP		Vérification du réglage	TZ-61DR-E		Vérification du réglage	Affichage de la température extérieure
N° du commutateur	Réglage		N° de fonction	Données de réglage		
N/A	-	-	36	0 (Configuration d'usine)		N/A
	-	-		1		Affichage sur l'écran de TZ-61DR-E

N° 37 Réglage de l'affichage de la température intérieure

Réglez pour afficher ou non la température intérieure détectée par le thermistor de l'unité Lossnay.
Cette fonction n'est pas disponible à partir du commutateur DIP de l'unité Lossnay.

Commutateur DIP		Vérification du réglage	TZ-61DR-E		Vérification du réglage	Affichage de la température intérieure
N° du commutateur	Réglage		N° de fonction	Données de réglage		
N/A	-	-	37	0 (Configuration d'usine)		N/A
	-	-		1		Affichage sur l'écran de TZ-61DR-E

N° 38 Réglage de l'affichage de la température de l'air fourni calculée

Réglez pour afficher ou non la température de l'air fourni calculée.
Cette fonction n'est pas disponible à partir du commutateur DIP de l'unité Lossnay.

Commutateur DIP		Vérification du réglage	TZ-61DR-E		Vérification du réglage	Affichage de la température de l'air fourni calculée
N° du commutateur	Réglage		N° de fonction	Données de réglage		
N/A	-	-	38	0 (Configuration d'usine)		N/A
	-	-		1		Affichage sur l'écran de TZ-61DR-E

N° 39, 40 Réglage du rendement de l'échange de température

Réglez le chiffre des dizaines du rendement de l'échange de température qui est utilisé pour calculer la température de l'air fourni.
Cette fonction n'est pas disponible à partir du commutateur DIP de l'unité Lossnay.

Commutateur DIP		Vérification du réglage	TZ-61DR-E		Vérification du réglage	Chiffre des dizaines du rendement de l'échange de température
N° du commutateur	Réglage		N° de fonction	Données de réglage		
N/A	-	-	39	0		0
	-	-		1		1
	-	-		2		2
	-	-		3		3
	-	-		4		4
	-	-		5		5
	-	-		6		6
	-	-		7 (Configuration d'usine)		7
	-	-		8		8
	-	-		9		9

Commutateur DIP		Vérification du réglage	TZ-61DR-E		Vérification du réglage	Chiffre des unités du rendement de l'échange de température
N° du commutateur	Réglage		N° de fonction	Données de réglage		
N/A	-	-	40	0 (Configuration d'usine)		0
	-	-		1		1
	-	-		2		2
	-	-		3		3
	-	-		4		4
	-	-		5		5
	-	-		6		6
	-	-		7		7
	-	-		8		8
	-	-		9		9

N° 41 Correction de la température extérieure

Réglez la correction de la température extérieure affichée sur l'écran TZ-61DR-E avec la fonction N° 36.
Cette fonction n'est pas disponible à partir du commutateur DIP de l'unité Lossnay.

Commutateur DIP		Vérification du réglage	TZ-61DR-E		Vérification du réglage	Correction de la détection par le thermistor
N° du commutateur	Réglage		N° de fonction	Données de réglage		
N/A	-	-	41	0		19 ˚F (-7 ˚C)
	-	-		1		21 ˚F (-6 ˚C)
	-	-		2		23 ˚F (-5 ˚C)
	-	-		3		25 ˚F (-4 ˚C)
	-	-		4		27 ˚F (-3 ˚C)
	-	-		5		28 ˚F (-2 ˚C)
	-	-		6		30 ˚F (-1 ˚C)
	-	-		7 (Configuration d'usine)		32 ˚F (0 ˚C)
	-	-		8		34 ˚F (+1 ˚C)
	-	-		9		36 ˚F (+2 ˚C)
	-	-		10		38 ˚F (+3 ˚C)
	-	-		11		40 ˚F (+4 ˚C)
	-	-		12		41 ˚F (+5 ˚C)
	-	-		13		43 ˚F (+6 ˚C)
	-	-		14		45 ˚F (+7 ˚C)

N° 42 Correction de la température intérieure

Réglez la correction de la température intérieure affichée sur l'écran TZ-61DR-E avec la fonction N° 37.
Cette fonction n'est pas disponible à partir du commutateur DIP de l'unité Lossnay.

Commutateur DIP		Vérification du réglage	TZ-61DR-E		Vérification du réglage	Correction de la détection par le thermistor
N° du commutateur	Réglage		N° de fonction	Données de réglage		
N/A	-	-	42	0		19 ˚F (-7 ˚C)
	-	-		1		21 ˚F (-6 ˚C)
	-	-		2		23 ˚F (-5 ˚C)
	-	-		3		25 ˚F (-4 ˚C)
	-	-		4		27 ˚F (-3 ˚C)
	-	-		5		28 ˚F (-2 ˚C)
	-	-		6		30 ˚F (-1 ˚C)
	-	-		7 (Configuration d'usine)		32 ˚F (0 ˚C)
	-	-		8		34 ˚F (+1 ˚C)
	-	-		9		36 ˚F (+2 ˚C)
	-	-		10		38 ˚F (+3 ˚C)
	-	-		11		40 ˚F (+4 ˚C)
	-	-		12		41 ˚F (+5 ˚C)
	-	-		13		43 ˚F (+6 ˚C)
	-	-		14		45 ˚F (+7 ˚C)

N° 51 Réglage du mode de ventilation automatique

Réglez le modèle des conditions pour passer en mode de dérivation lors du fonctionnement de la ventilation automatique.
Lorsque Données de réglage est "3" avec TZ-61DR-E, les fonctions N° 52, N° 53 et N° 54 sont disponibles.

Commutateur DIP		Vérification du réglage	TZ-61DR-E		Vérification du réglage	Conditions pour passer en mode de dérivation
N° du commutateur	Réglage		N° de fonction	Données de réglage		
SW2-7	-	-	51	0 (Configuration d'usine)		Priorité commutateur DIP
	OFF (Configuration d'usine)			1		Modèle A La température intérieure est de 61 ˚F (16 ˚C) ou plus La température extérieure est de 61 ˚F (16 ˚C) ou plus Température intérieure - Température extérieure ≥ 32 ˚F (0 ˚C)
	ON			2		Modèle B La température intérieure est de 72 ˚F (22 ˚C) ou plus La température extérieure est de 64 ˚F (18 ˚C) ou plus Température intérieure - Température extérieure ≥ 36 ˚F (2 ˚C)
	-	-		3		Réglage libre

* Il est plus probable que le modèle A devienne le mode de dérivation que le modèle B.

Français

Remarque :
Le mode de ventilation est comme indiqué dans le tableau ci-dessous.

Contrôleur à distance	Climatiseurs synchronisés (Mr. Slim ou City Multi)	Lossnay
Mode de ventilation à récupération d'énergie	Oui ou Non	Mode de ventilation à récupération d'énergie
Mode ventilation de dérivation		Mode ventilation de dérivation
Automatique	Refroidissement/Arrêt	Automatique (selon le graphique)
	Autre que ci-dessus	Toujours le mode de ventilation à récupération d'énergie

N° 52 Réglage du mode de ventilation automatique 1) Écart de la température extérieure et intérieure

Réglez une des conditions pour le mode de dérivation lors du fonctionnement de la ventilation automatique, l'écart de température entre l'intérieur et l'extérieur.
Cette fonction n'est pas disponible à partir du commutateur DIP de l'unité Lossnay.
Cette fonction est disponible lorsque Données de réglage 3 est sélectionné à la fonction N° 51.

Commutateur DIP		Vérification du réglage	TZ-61DR-E		Vérification du réglage	Température intérieure - Température extérieure
N° du commutateur	Réglage		N° de fonction	Données de réglage		
N/A	-	-	52	0 (Configuration d'usine)		32 ˚F (0 ˚C) ou plus
	-	-		1		34 ˚F (1 ˚C) ou plus
	-	-		2		36 ˚F (2 ˚C) ou plus
	-	-		3		38 ˚F (3 ˚C) ou plus
	-	-		4		40 ˚F (4 ˚C) ou plus
	-	-		5		41 ˚F (5 ˚C) ou plus
	-	-		6		43 ˚F (6 ˚C) ou plus
	-	-		7		45 ˚F (7 ˚C) ou plus

N° 53 Réglage du mode de ventilation automatique 2) Température extérieure la plus basse

Réglez une des conditions pour le mode de dérivation lors du fonctionnement de la ventilation automatique, la température extérieure minimum qui pénètre directement à l'intérieur.
Cette fonction n'est pas disponible à partir du commutateur DIP de l'unité Lossnay.
Cette fonction est disponible lorsque Données de réglage 3 est sélectionné à la fonction N° 51.

Commutateur DIP		Vérification du réglage	TZ-61DR-E		Vérification du réglage	Température extérieure
N° du commutateur	Réglage		N° de fonction	Données de réglage		
N/A	-	-	53	0		50 ˚F (10 ˚C) ou plus
	-	-		1		52 ˚F (11 ˚C) ou plus
	-	-		2		54 ˚F (12 ˚C) ou plus
	-	-		3		55 ˚F (13 ˚C) ou plus
	-	-		4		57 ˚F (14 ˚C) ou plus
	-	-		5		59 ˚F (15 ˚C) ou plus
	-	-		6 (Configuration d'usine)		61 ˚F (16 ˚C) ou plus
	-	-		7		63 ˚F (17 ˚C) ou plus
	-	-		8		64 ˚F (18 ˚C) ou plus
	-	-		9		66 ˚F (19 ˚C) ou plus
	-	-		10		68 ˚F (20 ˚C) ou plus
	-	-		11		70 ˚F (21 ˚C) ou plus
	-	-		12		72 ˚F (22 ˚C) ou plus
	-	-		13		73 ˚F (23 ˚C) ou plus
	-	-		14		75 ˚F (24 ˚C) ou plus
	-	-		15		77 ˚F (25 ˚C) ou plus

N° 54 Réglage du mode de ventilation automatique 3) Réglage de la température intérieure la plus basse

Réglez une des conditions pour le mode de dérivation lors du fonctionnement de la ventilation automatique, la température intérieure minimum.
Cette fonction n'est pas disponible à partir du commutateur DIP de l'unité Lossnay.
Cette fonction est disponible lorsque Données de réglage 3 est sélectionné à la fonction N° 51.
Lorsque l'unité Lossnay est couplée avec l'unité intérieure Mr. Slim ou City Multi, la température cible de l'unité intérieure est la température intérieure la plus basse pour le mode de dérivation

Commutateur DIP		Vérification du réglage	TZ-61DR-E		Vérification du réglage	Température intérieure
N° du commutateur	Réglage		N° de fonction	Données de réglage		
N/A	-	-	54	0		59 ˚F (15 ˚C) ou plus
	-	-		1 (Configuration d'usine)		61 ˚F (16 ˚C) ou plus
	-	-		2		63 ˚F (17 ˚C) ou plus
	-	-		3		64 ˚F (18 ˚C) ou plus
	-	-		4		66 ˚F (19 ˚C) ou plus
	-	-		5		68 ˚F (20 ˚C) ou plus
	-	-		6		70 ˚F (21 ˚C) ou plus
	-	-		7		72 ˚F (22 ˚C) ou plus
	-	-		8		73 ˚F (23 ˚C) ou plus
	-	-		9		75 ˚F (24 ˚C) ou plus
	-	-		10		77 ˚F (25 ˚C) ou plus
	-	-		11		79 ˚F (26 ˚C) ou plus
	-	-		12		81 ˚F (27 ˚C) ou plus
	-	-		13		82 ˚F (28 ˚C) ou plus
	-	-		14		84 ˚F (29 ˚C) ou plus
	-	-		15		86 ˚F (30 ˚C) ou plus

Réglage de dérivation libre
L'utilisateur peut régler les conditions pour passer en mode de dérivation lors du fonctionnement de la ventilation automatique avec la fonction N° 52, N° 53 et N° 54.
Des exemples de réglage sont indiqués ci-dessous.

Exemple 1*
Graphique de ventilation de dérivation/à récupération d'énergie en mode de ventilation automatique

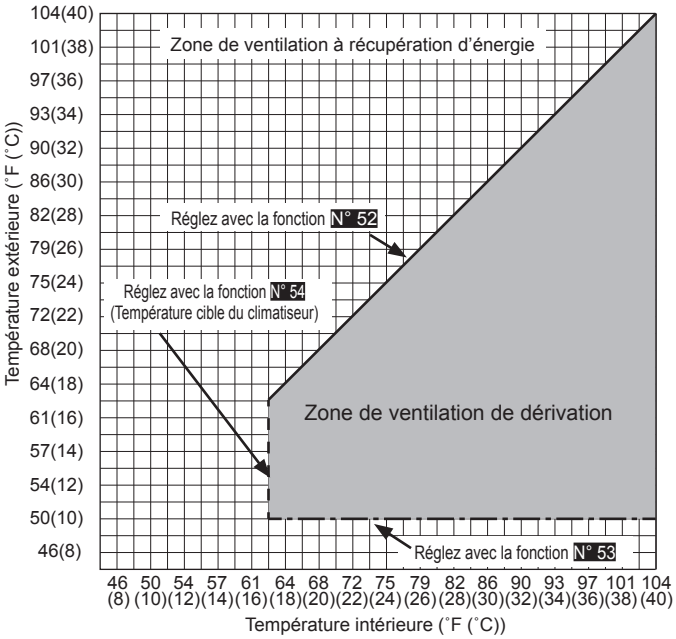

N° de fonction	Données de réglage
52	0 (32 ˚F (0 ˚C))
53	0 (50 ˚F (10 ˚C))
54	2 (63 ˚F (17 ˚C))

Exemple 2
Graphique de ventilation de dérivation/à récupération d'énergie en mode de ventilation automatique

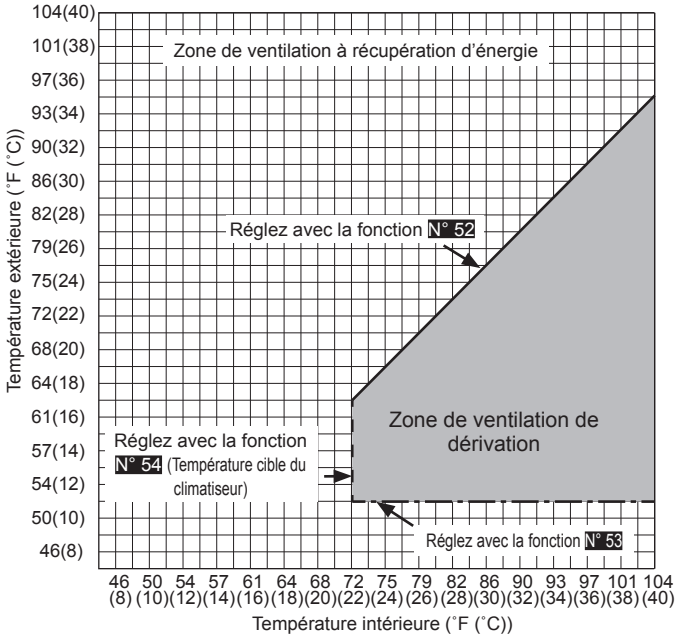

N° de fonction	Données de réglage
52	5 (41 ˚F (5 ˚C))
53	1 (52 ˚F (11 ˚C))
54	7 (72 ˚F (22 ˚C))

Lorsque le réglage de la fonction N° 53 est bas, en utilisant la fonction de préchauffage, la température extérieure peut être détectée comme plus élevée et le mode peut passer en mode de dérivation même en hiver. Réglez sur 61 ˚F (16 ˚C) ou plus, ou utilisez le mode de ventilation à récupération d'énergie.

N° 55, 56 Réglage de l'augmentation de la puissance du ventilateur d'alimentation / Réglage de l'augmentation de la puissance du ventilateur d'évacuation

Utilisez ces fonctions lorsqu'un volume d'air plus important est nécessaire après l'installation.
La fonction N° 55 est pour l'augmentation de la puissance du ventilateur d'alimentation et la fonction N° 56 est pour l'augmentation de la puissance du ventilateur d'évacuation.
Lorsque la fonction N° 1 est activée et que la vitesse du ventilateur a déjà atteint la puissance maximale, cette fonction n'est pas disponible.
Ces fonctions ne sont pas disponibles à partir du commutateur DIP de l'unité Lossnay.

Commutateur DIP		Vérification du réglage	TZ-61DR-E		Vérification du réglage	Augmentation de la puissance du ventilateur d'alimentation
N° du commutateur	Réglage		N° de fonction	Données de réglage		
N/A	-	-	55	0 (Configuration d'usine)		N/A
	-	-		1		1 niveau supérieur
	-	-		2		2 niveaux supérieurs
	-	-		3		3 niveaux supérieurs
	-	-		4		4 niveaux supérieurs

Commutateur DIP		Vérification du réglage	TZ-61DR-E		Vérification du réglage	Augmentation de la puissance du ventilateur d'évacuation
N° du commutateur	Réglage		N° de fonction	Données de réglage		
N/A	-	-	56	0 (Configuration d'usine)		N/A
	-	-		1		1 niveau supérieur
	-	-		2		2 niveaux supérieurs
	-	-		3		3 niveaux supérieurs
	-	-		4		4 niveaux supérieurs

⚠ ATTENTION

- **Cette fonction est disponible lorsque l'appareil est utilisé à un volume d'air inférieur à la valeur nominale.**

N° 57 Sortie du moniteur de fonctionnement synchronisée avec le ventilateur d'évacuation ou le ventilateur d'alimentation

Réglez la sortie du moniteur de fonctionnement de TM3 ⑨⑩ synchronisée avec le ventilateur d'alimentation ou d'évacuation.
Le fonctionnement retardé du ventilateur d'alimentation, pour le post-chauffage par exemple, peut également être réglé.

Commutateur DIP		Vérification du réglage	TZ-61DR-E		Vérification du réglage	Sortie du moniteur de fonctionnement de TM3⑨⑩
N° du commutateur	Réglage		N° de fonction	Données de réglage		
SW2-8 SW5-2	-	-	57	0 (Configuration d'usine)		Priorité commutateur DIP
	2-8 OFF 5-2 OFF (Configuration d'usine)			1		Sortie du moniteur du ventilateur EA
	2-8 OFF 5-2 ON			2		Sortie du moniteur du ventilateur SA * Lorsque le ventilateur d'alimentation s'arrête lors d'une température extérieure froide ou pendant le dégivrage, la sortie s'arrête.
	2-8 ON (5-2 ON ou OFF)			3		La sortie du moniteur de fonctionnement correspond avec le ventilateur d'alimentation comme suit. Démarre la sortie 10 secondes après que le ventilateur d'alimentation fonctionne. Le ventilateur d'alimentation continue de fonctionner pendant 3 minutes après l'arrêt de la sortie.

Pour utiliser SW2-8 comme post-chauffage, respectez les précautions énumérées au point 4 à la page 11.

N° 58 Réglage de la sortie du moniteur de dérivation ou de la sortie du préchauffage

Réglez la sortie du moniteur de dérivation ou du préchauffage de TM3 ⑦⑩ synchronisée avec le ventilateur d'alimentation ou d'évacuation.

Commutateur DIP		Vérification du réglage	TZ-61DR-E		Vérification du réglage	Réglage de la sortie de TM3⑦⑩
N° du commutateur	Réglage		N° de fonction	Données de réglage		
SW5-6	-	-	58	0 (Configuration d'usine)		Priorité commutateur DIP
	OFF (Configuration d'usine)			1		Sortie du moniteur de fonctionnement de la ventilation de dérivation. Correspond à la sortie du mode de fonctionnement du registre de dérivation.
	ON			2		Sortie du préchauffage. Correspond au ventilateur d'alimentation de la sortie de fonctionnement comme suit. Démarrez la sortie 10 secondes après que le ventilateur d'alimentation démarre. Le ventilateur continue de fonctionner pendant 3 minutes après l'arrêt de la sortie. La sortie de l'unité Lossnay démarre lorsque la température extérieure. est de 32 ˚F (0˚C) ou moins et s'arrête lorsque la température détectée devient 59 ˚F (15˚C). L'unité Lossnay arrête la sortie chaque heure. Un code d'erreur apparaît sur le contrôleur à distance et arrête la sortie dans les cas suivants. 1) TH1 détecte une température supérieure à 59 ˚F (15˚C) dans les 15 minutes qui suivent le démarrage de la sortie. 2) TH1 détecte une température égale ou inférieure à 14 ˚F (-10 ˚C) dans les 60 minutes qui suivent le démarrage de la sortie.

- Pour la sélection du chauffage, respectez les précautions énumérées au point 4 à la page 11.
- Lors du réglage en mode de ventilation automatique en utilisant la fonction de préchauffage, la température extérieure peut être détectée comme plus élevée et le mode peut passer en mode de dérivation, même en hiver.
- Lors du préchauffage, l'unité Lossnay ne passe pas en Vitesse du ventilateur 1. Même si le contrôleur à distance affiche Vitesse du ventilateur 1, l'unité Lossnay fonctionne à la Vitesse du ventilateur 2.

N° 59 Réglage de la sortie du préchauffage 1) Température activée

Activez la température extérieure de la sortie du préchauffage.
Lorsque la température détectée devient celle du réglage ou inférieure à celui-ci, la sortie du préchauffage de TM3⑦⑩ démarre.
Cette fonction n'est pas disponible à partir du commutateur DIP de l'unité Lossnay.

Commutateur DIP		Vérification du réglage	TZ-61DR-E		Vérification du réglage	Température extérieure de la sortie du préchauffage activée
N° du commutateur	Réglage		N° de fonction	Données de réglage		
N/A	-	-	59	0 (Configuration d'usine)		32 °F (0 °C) ou moins
	-	-		1		30 °F (-1 °C) ou moins
	-	-		2		28 °F (-2 °C) ou moins
	-	-		3		27 °F (-3 °C) ou moins
	-	-		4		25 °F (-4 °C) ou moins
	-	-		5		23 °F (-5 °C) ou moins
	-	-		6		21 °F (-6 °C) ou moins
	-	-		7		19 °F (-7 °C) ou moins

N° 60 Réglage de la sortie du préchauffage 2) Intervalle désactivé

Réglez l'intervalle de la sortie du préchauffage. La sortie s'arrête en fonction des heures définies.

Commutateur DIP		Vérification du réglage	TZ-61DR-E		Vérification du réglage	Intervalle de la sortie du préchauffage désactivé
N° du commutateur	Réglage		N° de 0fonction	Données de réglage		
N/A	-	-	60	0 (Configuration d'usine)		1 h
	-	-		1		2 h
	-	-		2		3 h
	-	-		3		4 h
	-	-		4		5 h

N° 61 Entrée de la vitesse "Haute" du ventilateur pour le volume d'air

Définissez le réglage de la vitesse du ventilateur lors de la réception du signal "Haute" à partir des contrôleurs à distance (par exemple, contrôleur à distance de City Multi et Mr. Slim, contrôleur à distance simple Lossnay) qui possèdent un volume d'air Haut/Bas ou Haut/Moyen/Bas.

Commutateur DIP		Vérification du réglage	TZ-61DR-E		Vérification du réglage	Vitesse du ventilateur de fonctionnement
N° du commutateur	Réglage		N° de fonction	Données de réglage		
SW2-9	-	-	61	0 (Configuration d'usine)		Priorité commutateur DIP
	OFF (Configuration d'usine)			1		Vitesse du ventilateur 4
	ON			2		Vitesse du ventilateur 3

N° 62 Entrée de la vitesse "Basse" du ventilateur pour le volume d'air

Définissez le réglage de la vitesse du ventilateur lors de la réception du signal "Basse" à partir des contrôleurs à distance (par exemple, contrôleur à distance de City Multi et Mr. Slim, contrôleur à distance simple Lossnay) qui possèdent le réglage Haut/Bas.

Commutateur DIP		Vérification du réglage	TZ-61DR-E		Vérification du réglage	Vitesse du ventilateur de fonctionnement
N° du commutateur	Réglage		N° de fonction	Données de réglage		
SW2-10	-	-	62	0 (Configuration d'usine)		Priorité commutateur DIP
	OFF (Configuration d'usine)			1		Vitesse du ventilateur 2
	ON			2		Vitesse du ventilateur 1

N° 63 Réglage d'entrée de la vitesse du ventilateur externe (0 - 10 VCC)

Définissez le réglage d'entrée de la vitesse du ventilateur externe.

Commutateur DIP		Vérification du réglage	TZ-61DR-E		Vérification du réglage	Contrôle de la vitesse du ventilateur externe à l'aide de CN26
N° du commutateur	Réglage		N° de fonction	Données de réglage		
SW2-3 SW2-6	-	-	63	0 (Configuration d'usine)		Priorité commutateur DIP
	2-3 OFF 2-6 OFF (Configuration d'usine)			1		Le contrôle de la vitesse du ventilateur externe n'est pas disponible.
	2-3 ON 2-6 OFF			2		Reportez-vous au modèle X
	2-3 OFF 2-6 ON			3		Reportez-vous au modèle Y
	2-3 ON 2-6 ON			4		Reportez-vous au modèle Z

L'unité Lossnay change la vitesse du ventilateur en fonction de la tension d'entrée de CN26.
Lorsque le modèle X ou Y est sélectionné, il n'est pas possible de changer la vitesse du ventilateur à partir des contrôleurs à distance.
(L'entrée externe est prioritaire)

[Modèle X]
Lorsque la tension d'entrée est supérieure à 6,0 VCC, l'unité Lossnay fonctionne à la vitesse du ventilateur 4 (volume d'air maximum). Si la tension est inférieure à 6,0 VCC, l'unité Lossnay fonctionne à une vitesse de ventilateur plus faible. (Exemple de connexion : si vous utilisez un capteur de CO_2 pour lequel 0 - 10 VCC correspond à 0 - 2000 ppm, 6,0 VCC correspond à 1200 ppm)

[Modèle Y]
Lorsque la tension d'entrée est supérieure à 5,0 VCC, l'unité Lossnay fonctionne à la vitesse du ventilateur 4 (volume d'air maximum). Si la tension est inférieure à 5,0 VCC, l'unité Lossnay fonctionne à une vitesse de ventilateur plus faible. (Exemple de connexion : si vous utilisez un capteur de CO_2 pour lequel 0 - 10 VCC correspond à 0 - -2000 ppm, 5,0 VCC correspond à 1000 ppm)

[Modèle Z]
L'unité Lossnay change la vitesse du ventilateur comme indiqué dans le tableau ci-dessous. (Exemple de connexion : BMS (Building Management System, Gestion technique de bâtiment))

Tension d'entrée [VCC]	Vitesse du ventilateur	Changement de la vitesse du ventilateur à partir du contrôleur à distance
0 - 1,0	-	Disponible
1,5 - 2,5	1	Non disponible
3,5 - 4,5	2	Non disponible
5,5 - 7	3	Non disponible
8,5 - 10	4	Non disponible

Lorsque la tension d'entrée est entre les deux, cela provoque un fonctionnement instable.

N° 100 Initialisation

Réglez pour initialiser le réglage TZ-61DR-E à distance.
Tous les réglages changés par les utilisateurs sont annulés.

Commutateur DIP		Vérification du réglage	TZ-61DR-E		Vérification du réglage	Initialisation
N° du commutateur	Réglage		N° de fonction	Données de réglage		
N/A	-	-	100	0		N/A
	-	-		1		Disponible

Points à vérifier après les travaux d'installation

Après les travaux d'installation, vérifiez les points ci-dessous. En cas de problème, effectuez correctement.

(1) Points à vérifier - Installation de l'unité

☐ Du matériau isolant est-il enroulé autour des conduits extérieurs ?	[Reportez-vous à la section Installation de l'unité Lossnay]	page 5
☐ Les conduits extérieurs sont-ils installés correctement ?	[Reportez-vous à l'exemple d'installation]	page 5

(2) Points à vérifier - Travaux de câblage

☐ La tension d'alimentation est-elle correcte ?	[Reportez-vous au schéma de câblage]	page 7-8
☐ Les travaux de câblage sont-ils les mêmes que sur le schéma de câblage ?	[Reportez-vous au schéma de câblage]	page 7-8
☐ Le câble d'alimentation est-il bien raccordé à la borne (TM1) ?	[Reportez-vous à la section Raccordement du câble d'alimentation]	page 9
☐ Le câble de mise à la terre est-il bien raccordé à la vis ?	[Reportez-vous à la section Raccordement du câble d'alimentation]	page 9
☐ Les câbles sont-ils fixés correctement à l'aide du serre-cordon et du Connecteur PG ?	[Reportez-vous à la section Raccordement du câble d'alimentation]	page 9

Essai de fonctionnement

Une fois que le système est installé et avant d'installer le panneau de plafond, vérifiez si les fils sont branchés correctement, puis faites un essai de fonctionnement du système, après avoir consulté le mode d'emploi du contrôleur à distance.

1. Essai de fonctionnement à l'aide des contrôleurs à distance (TZ-61DR-E)

Suivez la procédure indiquée dans le mode d'emploi pour faire fonctionner le contrôleur à distance comme suit.

(1) Démarrage.
(2) Sélection de la vitesse du ventilateur.
(3) Sélection du mode de ventilation.
(4) Arrêt.

2. Essai de fonctionnement de l'unité Lossnay

Cette fonction peut être utilisée dans les situations suivantes.

- Lorsqu'il n'y a pas de contrôleur à distance installé pour le fonctionnement de l'unité Lossnay.
- Lorsque la sortie du chauffage, la sortie du moniteur de dysfonctionnement, la sortie du moniteur de fonctionnement et les autres sorties sont connectées.
- Lorsque la température extérieure est de 46.4 ˚F (8 ºC) ou moins. (Pour vérifier le fonctionnement du registre de dérivation)

(1) Alimentez l'unité Lossnay.

(2) Activez le commutateur d'essai de fonctionnement (commutateur DIP SW2-1).

Borne	DIP SW	Réglage	Minutes	0						1						2						3						4					
			Secondes	0	10	20	30	40	50	0	10	20	30	40	50	0	10	20	30	40	50	0	10	20	30	40	50	0	10	20	30	40	50
-	-	-	Vitesse du ventilateur	Arrêt				4		Arrêt				4																			
-	-	-	Mode de ventilation	Dérivation						Lossnay																							
TM3⑦⑩	SW5-6	OFF	Sortie du moniteur de dérivation	OFF				ON						OFF																			
		ON	Sortie du préchauffage	OFF																												ON	
TM3⑨⑩	SW2-8/ SW5-2	OFF/OFF	Sortie du moniteur du ventilateur EA	ON																													
		OFF/ON	Sortie du moniteur du ventilateur SA	ON																													
		ON/OFF ou ON/ON	Moniteur du ventilateur SA avec un fonctionnement retardé	OFF																			ON										
TM3⑧⑩	-	-	Sortie du moniteur de dysfonctionnement	ON																													

Le code d'erreur "0900" apparaît sur le contrôleur à distance.

(3) Vérifiez que chaque fonction fonctionne normalement.

(4) Désactivez le commutateur d'essai de fonctionnement (commutateur DIP SW2-1).

3.Essai de fonctionnement du système complet

■ **Système couplé comprenant une unité intérieure et/ou un appareil externe**

- Utilisez le contrôleur à distance pour l'unité intérieure ou les commutateurs de fonctionnement pour l'appareil externe et vérifiez si l'unité intérieure et l'unité Lossnay sont couplées.
- Si un temps de retard a été programmé, vérifiez si l'unité Lossnay fonctionne après ce délai.

■ **En cas d'utilisation du système MELANS**

- Utilisez le système MELANS pour vérifier le fonctionnement de l'unité Lossnay.

Français

Essai de fonctionnement (suite)

4. En cas de problème pendant l'essai de fonctionnement

<table>
<tr><th>Symptôme</th><th>Remède</th></tr>
<tr><td>Ne fonctionne pas même lorsqu'on appuie sur l'interrupteur d'alimentation du contrôleur à distance (TZ-61DR-E).</td><td>• Vérifiez l'alimentation électrique. (L'alimentation spécifiée est monophasée 208-230 V 60 Hz.)
• Vérifiez l'absence de court-circuit ou de déconnexion au niveau du câble de transmission. (Vérifiez que la tension entre les bornes des câbles de transmission est de 10 à 13 VCC pour le TZ-61DR-E.)
• Vérifiez si le câble de transmission est séparé d'au moins 2" (5 cm) du câble d'alimentation et de tout autre câble de transmission.
• Faites fonctionner l'unité Lossnay de manière indépendante en utilisant le commutateur d'essai de fonctionnement (SW2-1) et vérifiez si elle fonctionne.
<table>
<tr><td>L'unité Lossnay fonctionne --> Vérifiez les câbles de signaux</td></tr>
<tr><td>L'unité Lossnay ne fonctionne pas --> Vérifiez l'alimentation</td></tr>
</table>
• Vérifiez s'il y a trois contrôleurs à distance branchés ou plus. (Le maximum est deux.)</td></tr>
<tr><td>Lors de l'utilisation de M-NET, l'interrupteur d'alimentation du contrôleur à distance (TZ-61DR-E) ne fonctionne pas.</td><td>• Vérifiez l'alimentation électrique. (Alimentation spécifiée : monophasée 208-230 V 60 Hz, diamètre du fil AWG 14 (ø 1,6), capacité du commutateur)
• Vérifiez si l'unité d'alimentation électrique est bien branchée et si l'appareil est bien alimenté (pour un système comprenant uniquement une unité Lossnay, vous devez installer l'unité d'alimentation électrique).
• Vérifiez l'absence de court-circuit ou de cassure au niveau du câble de transmission (vérifiez si un courant de 20-30 V CC passe entre les bornes du câble de transmission).
• Vérifiez s'il y a un espace de 2" (5 cm) entre le câble de transmission et le câble d'alimentation et les autres câbles de transmission.
• Faites marcher l'unité Lossnay toute seule pour voir si elle fonctionne correctement.
<table>
<tr><td>L'unité Lossnay fonctionne --> Vérifiez le câble de transmission</td></tr>
<tr><td>L'unité Lossnay ne fonctionne pas --> Vérifiez l'alimentation</td></tr>
</table></td></tr>
<tr><td>Ne fonctionne pas même lorsqu'on appuie sur l'interrupteur d'alimentation du contrôleur à distance du système MELANS.</td><td>• Vérifiez s'il y a ou non une unité d'alimentation électrique et si elle est sous tension. (Sur des systèmes comprenant uniquement une unité Lossnay, une unité d'alimentation électrique est nécessaire.)</td></tr>
<tr><td>L'unité intérieure ou l'appareil externe n'est pas couplé.</td><td>• Vérifiez si le commutateur d'entrée d'impulsions (SW2-2) est désactivé. (Peut être réglé à partir de TZ-61DR-E)
• Vérifiez toute la longueur du câble entre l'unité intérieure ou l'appareil externe et l'unité Lossnay. (Reportez-vous aux documents techniques ou tout autre document similaire.)
• Vérifiez les connexions aux bornier d'entrées de commandes extérieures (TM2).
En cas de dispositif de sortie chargé d'une tension égale à 12 ou 24 VCC : Raccordez aux bornes d'entrées de commandes externes ① et ②.
En cas de dispositif externe à contact a non chargé : Raccordez aux bornes d'entrées de commandes externes ① et ③.
En cas d'utilisation d'un Mr. Slim (contrôle A ou contrôle K) : Raccordez aux bornes d'entrées de commandes externes ① et ②.
• Effectuez les opérations d'enregistrement du climatiseur ou de MELANS à l'aide du contrôleur à distance. (Reportez-vous aux instructions d'installation du contrôleur à distance de l'unité intérieure ou de MELANS.)
• Vérifiez si un retard a été programmé.
• Vérifiez la longueur totale du câble de transmission entre l'appareil externe et l'unité Lossnay. (Reportez-vous aux documents techniques ou tout autre document similaire.)
• Vérifiez si le câble de transmission de l'appareil externe ne s'est pas débranché de la borne d'entrées de commandes extérieures.
<table>
<tr><th></th><th>Signal de fonctionnement</th><th>Signal d'arrêt</th></tr>
<tr><td>Dispositif de sortie chargé à 12 ou 24 VCC</td><td>12 ou 24 VCC</td><td>0 VCC</td></tr>
<tr><td>Dispositif de sortie du contact a non chargé</td><td>Résistance : 0 Ω</td><td>Résistance illimitée Ω</td></tr>
<tr><td>Mr. Slim</td><td>2 à 6 VCC (signal à impulsion)</td><td>2 à 6 VCC (signal à impulsion)</td></tr>
</table>
• Dans le cas de l'utilisation de plusieurs unités, vérifiez si le commutateur DIP SW5-10 de l'unité Lossnay raccordée à la borne d'entrées de commandes extérieures est activé et vérifiez si les commutateurs DIP SW5-10 des autres unités Lossnay sont désactivés.</td></tr>
<tr><td>L'unité Lossnay ne s'arrête pas.</td><td>• Vérifiez si le commutateur d'essai de fonctionnement (SW2-1) est désactivé.</td></tr>
<tr><td>Le témoin d'inspection (LED 1 vert) du boîtier de commande clignote.</td><td>
<table>
<tr><td>1 clignotement</td><td>Défaut au niveau du moteur du ventilateur d'alimentation</td><td rowspan="11">Mettez hors tension et adressez-vous à votre revendeur.</td></tr>
<tr><td>2 clignotements</td><td>Défaut au niveau du moteur du ventilateur d'évacuation</td></tr>
<tr><td>4 clignotements</td><td>Défaut au niveau du thermistor OA</td></tr>
<tr><td>5 clignotements</td><td>Défaut au niveau du thermistor RA</td></tr>
<tr><td>6 clignotements</td><td>Défaut au niveau du moteur du ventilateur d'alimentation (TLGHF1200RVX01A uniquement)</td></tr>
<tr><td>7 clignotements</td><td>Défaut au niveau du moteur du ventilateur d'évacuation (TLGHF1200RVX01A uniquement)</td></tr>
<tr><td>8 clignotements</td><td>Défaut de capacité du préchauffage ou du relais de TM3⑦⑩</td></tr>
<tr><td>9 clignotements</td><td>Défaut au niveau de communication du contrôleur à distance</td></tr>
<tr><td>10 clignotements</td><td>Défaut de configuration des fonctions</td></tr>
<tr><td>11 clignotements</td><td>Défaut d'alimentation du contrôleur à distance</td></tr>
</table>
</td></tr>
<tr><td>Le témoin d'inspection (LED 2 rouge) du boîtier de commande clignote.</td><td>
<table>
<tr><td>1 à 8 clignotements</td><td>Erreur de communication M-NET</td><td>Coupez l'alimentation et contactez immédiatement votre revendeur.</td></tr>
</table>
</td></tr>
</table>

■ Si un numéro d'inspection clignote sur le contrôleur à distance, suivez les procédures indiquées dans les manuels d'installation et d'utilisation fournis avec le contrôleur à distance.

■ Si vous n'utilisez pas le contrôleur à distance, faites fonctionner environ 2 minutes après la mise sous tension de l'unité Lossnay.