CP51

Ø1	+24V
Ø2	ØV
Ø3	

CP54

Ø1	HI
Ø2	TEST
Ø3	LO

CP52

BORNDY-6P

Ø6	Ø5	Ø4	Ø3	Ø2	Ø1
+24N	+24V	ØV	ØV	+5V	+5V

CDD1

	A	B
Ø1	ØV	ØV
Ø2		
Ø3		
Ø4	ØV	
Ø5		
Ø6		ØV
Ø7	*D7DX	*D6DX
Ø8	*D5DX	*D4DX
Ø9	ØV	*D3DX
10	*D2DX	*D1DX
11	*D0DX	ØV
12	ØV	ØV
13	AUDX	A4DX
14	A3DX	ØV
15	A2DX	A1DX
16	A0DX	ØV
17	*OE	ØV
18	ØV	ØV
19	*DVWE	ØV
20	ØV	
21	ØV	ØV
22	*ALRO	ØV
23	*CLR	EN
24		
25	*ADIO	

CØ5

MR-20P

14	D046	Ø8	D040	Ø1	COM15
15	D047	Ø9	D041	Ø2	COM15
16	D050	10	D042	Ø3	
17	D051	11	D043	Ø4	
18	D052	12	D044	Ø5	
19	D053	13	D045	Ø6	
20				Ø7	

CØ4

MR-50P

33	D035			Ø1	D004
34	D010	19	COM4	Ø2	ØL
35	D009	20	D001	Ø3	ØL
36	D002	21	D030	Ø4	ØL
37	D034	22	D031	Ø5	D003
38	D035	23	D032	Ø6	COM1
39	D036	24	D033	Ø7	COM16
40	D037	25	COM14	Ø8	D057
41	D020	26	D013	Ø9	D055
42	COM7	27	D021	10	D054
43	D017	28	COM9	11	D056
44	D011	29	COM5	12	D012
45	D006	30	COM2	13	COM6
46	D025	31	COM11	14	
47	COM8	32	D007	15	
48	D014			16	COM10
49	D015			17	D024
50	D016			18	COM3

CØ3

MR-50P

33	+24N			Ø1	DIA0
34	DI04	19	DIA3	Ø2	DIA1
35	DI14	20	DIA4	Ø3	DIA2
36	DI24	21	DIA5	Ø4	DI80
37	DI84	22	DI83	Ø5	DI81
38	DI54	23	D067	Ø6	DI82
39	DI75	24	D066	Ø7	DI85
40	DI76	25	D065	Ø8	DI86
41	D077	26	D064	Ø9	DI66
42	D076	27	D063	10	DI87
43	D075	28	D062	11	
44	D074	29	D061	12	
45	D073	30	D060	13	DIA7
46	D072	31	D022	14	DIA6
47	D071	32	COM17	15	D026
48	D070			16	COM12
49	D023			17	D027
50	COM18			18	COM13

CØ2

MR-50P

33	+24N			Ø1	DI52
34	DI07	19	DI93	Ø2	DI65
35	DI17	20	DI94	Ø3	DI64
36	DI27	21	DI90	Ø4	DI91
37	DI23	22	DI22	Ø5	DI92
38	DI13	23	DI12	Ø6	DI95
39	DIB3	24	DI02	Ø7	DI41
40	DI96	25	DI97	Ø8	DI77
41	DI57	26	DI55	Ø9	DI47
42	DI79	27	DI43	10	DI46
43	DI71	28	DI42	11	DI73
44	DI72	29		12	DI74
45	DI00	30	DI82	13	DI53
46	DI01	31	DI81	14	DI67
47	DI10	32	DI80	15	
48	DI11			16	DI05
49	DI20			17	DI15
50	DI21			18	DI25

CØ1

MR-50P

33	+24N			Ø1	
34	DI92	19	ØL	Ø2	DIB5
35	DIB0	20	DIB7	Ø3	DIB1
36	DIB3	21	DIB4	Ø4	DIE6
37	COM11	22		Ø5	
38		23		Ø6	
39		24		Ø7	
40		25		Ø8	
41	DI32	26	DI26	Ø9	
42	DI36	27	DI37	10	
43	DI31	28	DIB6	11	
44	DI35	29	DI33	12	
45	DI30	30	DI50	13	
46	DI34	31	DI62	14	DI44
47	DI63	32	DI51	15	DI40
48	DI61			16	DI45
49				17	DI16
50	DI56			18	DI60

AAØ1

NO.	DATE	DES.	CHK	DESCRIPTION
04	98.1.8	ナベヤ		ラベル変更
03	97.5.23	庄司		ラベル変更
02	96.12.27	ナベヤ		ラベル変更
01	96.12.01	ナベヤ		

TITLE: SERIES 15 CONNECTION UNIT1

DRAWING NO: A20C-1003-0240/Ø1

FANUC LTD

SHEET Ø01 /21

TWI-2059987

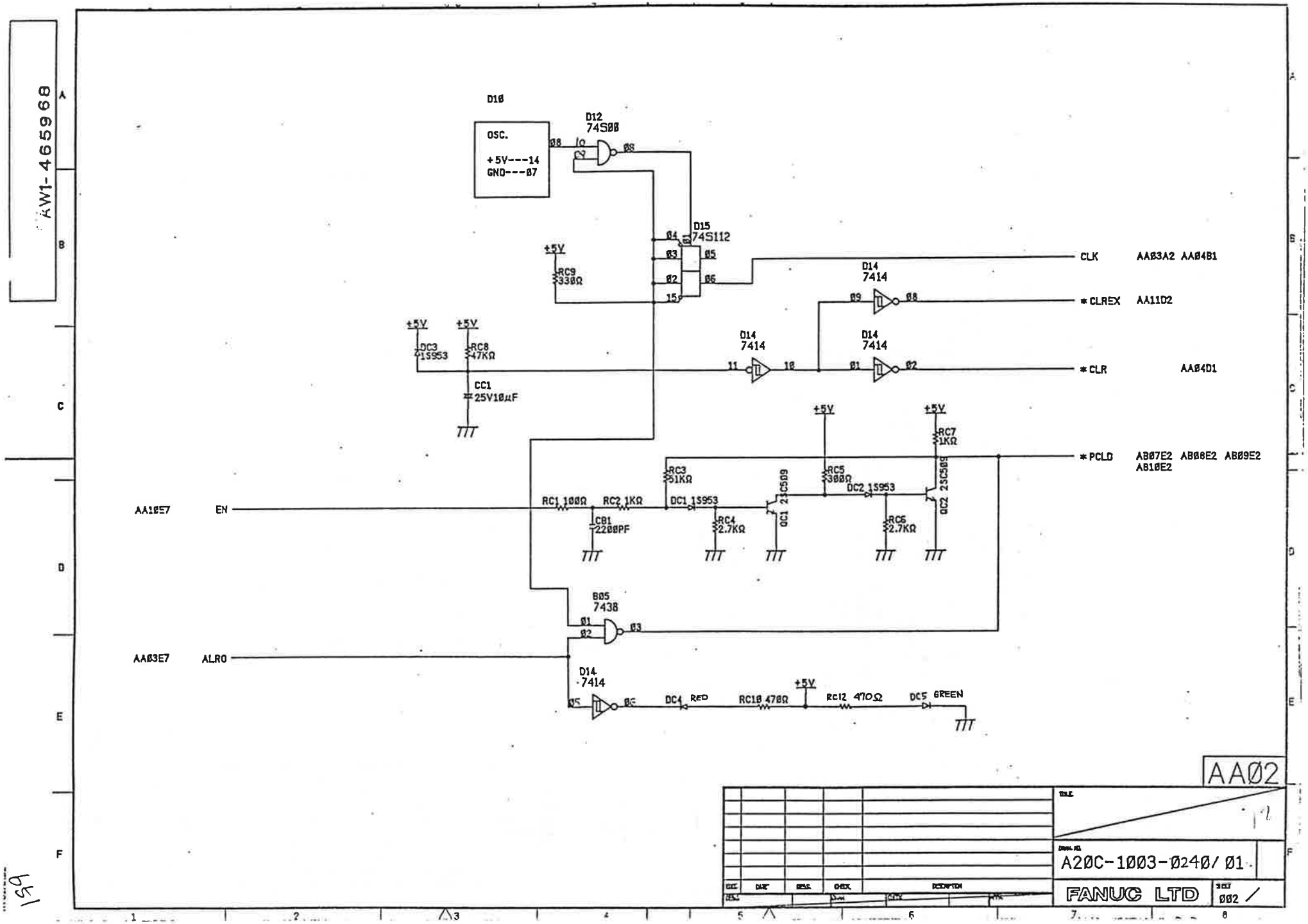
AW1-465968
D10
OSC.
+5V---14
GND---07
D12
74S00
D15
74S112
CLK
AA03A2 AA04B1
D14
7414
*CLREX
AA11D2
*CLR
AA04D1
RC9
330Ω
DC3
1S953
RC8
47KΩ
CC1
25V10μF
RC7
1KΩ
*PCLD
AB07E2 AB08E2 AB09E2
AB10E2
RC3
51KΩ
RC5
300Ω
DC2 1S953
DC2 2SC509
AA10E7
EN
RC1 100Ω
RC2 1KΩ
DC1 1S953
CB1
2200PF
RC4
2.7KΩ
QC1 2SC509
RC6
2.7KΩ
B05
7438
AA03E7
ALRO
DC4 RED
RC10 470Ω
RC12 470Ω
DC5 GREEN
AA02
A20C-1003-0240/01
FANUC LTD
002