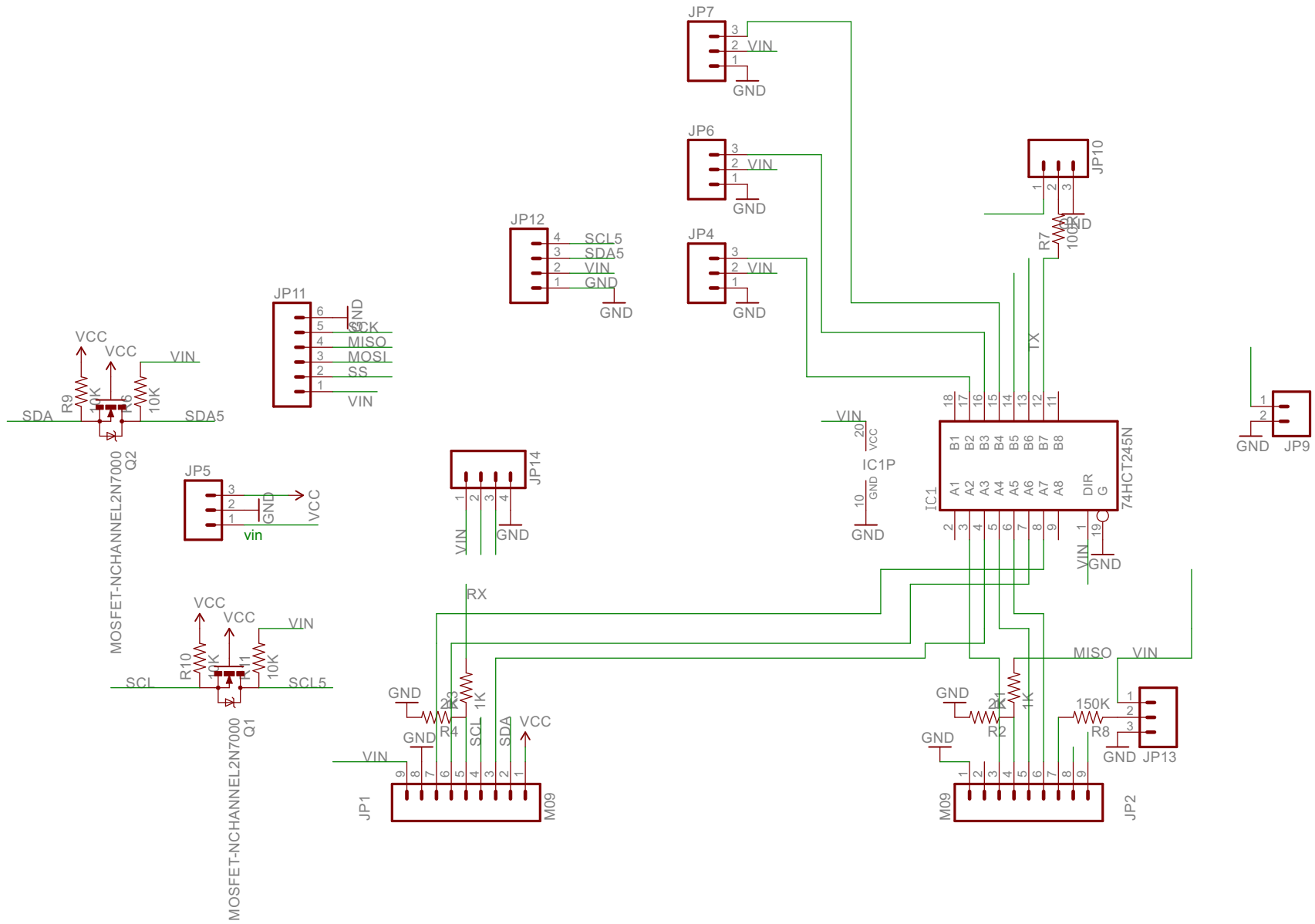
JP7
VIN
GND
JP6
VIN
GND
JP4
VIN
GND
JP12
SCL5
SDA5
VIN
GND
GND
JP10
R7
100K
GND
TX
JP11
GND
SCK
MISO
MOSI
SS
VIN
VCC
VCC
VIN
R9
10K
R6
10K
SDA
SDA5
MOSFET-NCHANNEL2N7000
Q2
JP5
GND
VCC
vin
JP14
VIN
GND
VIN
IC1P
GND
GND
IC1
74HCT245N
B1 B2 B3 B4 B5 B6 B7 B8
A1 A2 A3 A4 A5 A6 A7 A8
DIR
G
VIN
GND
GND
JP9
VCC
VCC
VIN
R10
10K
R11
10K
SCL
SCL5
MOSFET-NCHANNEL2N7000
Q1
RX
GND
R3
2K
R4
1K
GND
VIN
SCL
SDA
VCC
JP1
M09
MISO
VIN
GND
R1
2K
R2
1K
GND
150K
R8
GND
JP13
M09
JP2