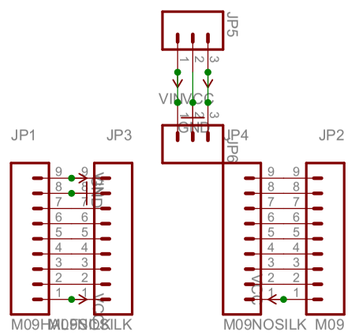
JP5
VIN
VCC
JP6
JP1
JP3
JP4
JP2
M09
NOSILK
M09
NOSILK
M09
NOSILK
M09