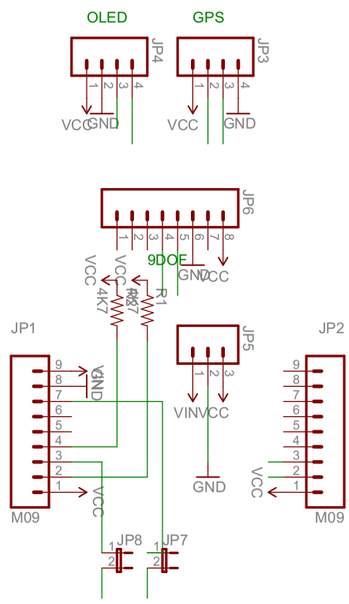
OLED
GPS
JP4
JP3
VCC
GND
VCC
GND
JP6
9DOF
VCC
VCC
GND
VCC
4K7
4K7
R1
JP1
JP5
JP2
GND
VIN
VCC
GND
VCC
M09
M09
JP8
JP7