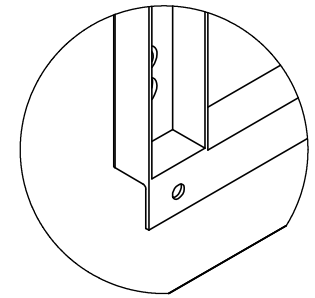

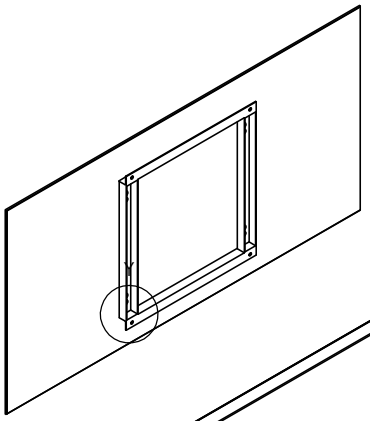

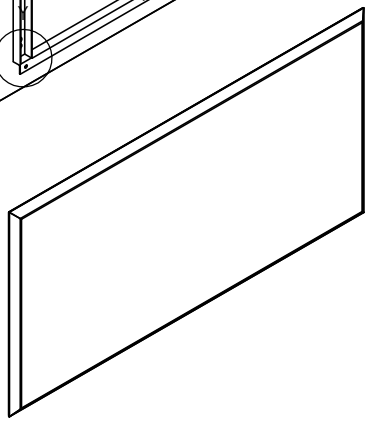

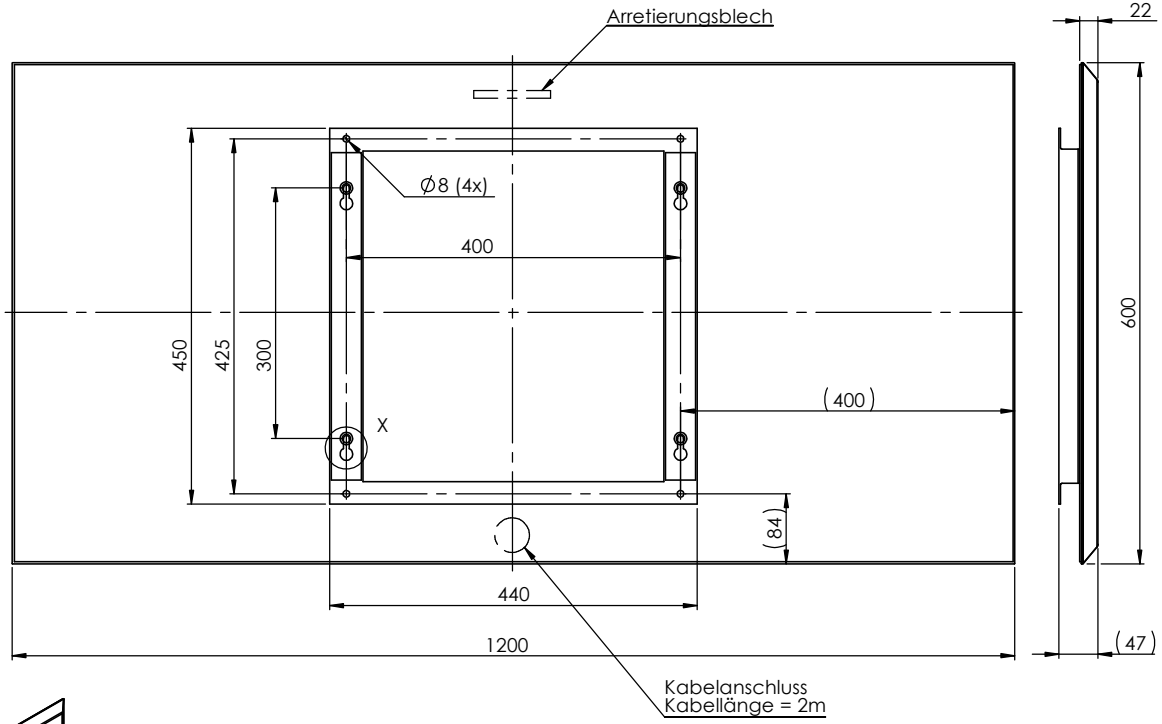

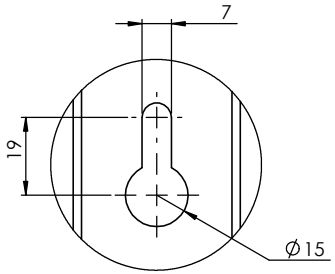

Lieferumfang enthält:
1x Rahmen für Befestigung
1x Montageset

im Montageset enthalten:
4x Holzschraube M6x45
4x Dübel zu Schraube

	NAME	SIGNATUR	DATUM	BENENNUNG: ecoheat Classic 120x60cm
GEZEICHNET				
GEPRÜFT				
GENEHMIGT				
PRODUKTION				
MASSSTAB: 1:5				ZEICHNUNGSNR. 0212060 — A3
GEWICHT:				WERKSTOFF: — BLATT 1 VON 1