# WARRANTY INFORMATION

**English:** For warranty information, go to www.intellinet-network.com/warranty.
**Deutsch:** Garantieinformationen finden Sie unter www.intellinet-network.com/warranty.
**Español:** Si desea obtener información sobre la garantía, visite www.intellinet-network.com/warranty.
**Français:** Pour consulter les informations sur la garantie, visitez www.intellinet-network.com/warranty.
**Polski:** Informacje dotyczące gwarancji znajdują się na stronie www.intellinet-network.com/warranty.
**Italiano:** Per informazioni sulla garanzia, accedere a www.intellinet-network.com/warranty.
**Português:** Para informações sobre garantia, ir para www.intellinet-network.com/warranty.

**En México:**
Póliza de Garantía INTELLINET — Datos del importador y responsable ante el consumidor IC Intracom México, S.A. de C.V. • Av. Interceptor Poniente # 73, Col. Parque Industrial La Joya, Cuautitlán Izcalli, Estado de México, C.P. 54730, México. • Tel. (55)1500-4500

La presente garantía cubre este producto por 3 años contra cualquier defecto de fabricación en sus materiales y mano de obra, bajo las siguientes condiciones:

1. Todos los productos a que se refiere esta garantía, ampara su cambio físico, sin ningún cargo para el consumidor.
2. El comercializador no tiene talleres de servicio, debido a que los productos que se garantizan no cuentan con reparaciones, ni refacciones, ya que su garantía es de cambio físico.
3. La garantía cubre exclusivamente aquellas partes, equipos o sub-ensambles que hayan sido instaladas de fábrica y no incluye en ningún caso el equipo adicional o cualesquiera que hayan sido adicionados al mismo por el usuario o distribuidor.

Para hacer efectiva esta garantía bastará con presentar el producto al distribuidor en el domicilio donde fue adquirido o en el domicilio de IC Intracom México, S.A. de C.V., junto con los accesorios contenidos en su empaque, acompañado de su póliza debidamente llenada y sellada por la casa vendedora (indispensable el sello y fecha de compra) donde lo adquirió, o bien, la factura o ticket de compra original donde se mencione claramente el modelo, número de serie (cuando aplique) y fecha de adquisición. Esta garantía no es válida en los siguientes casos: Si el producto se hubiese utilizado en condiciones distintas a las normales; si el producto no ha sido operado conforme a los instructivos de uso; o si el producto ha sido alterado o tratado de ser reparado por el consumidor o terceras personas.


**North & South America**
IC INTRACOM AMERICAS
550 Commerce Blvd.
Oldsmar, FL 34677
USA

**Asia & Africa**
IC INTRACOM ASIA
Far Eastern Technology Center
7-F No. 125, Section 2, Da Tong Rd.
Shijr, Taipei
Taiwan, ROC

**Europe**
IC INTRACOM EUROPE
Löhbacher Str. 7
D-58553 Halver
Germany


# REGULATORY STATEMENTS

## Federal Communications Commission (FCC) Class B

This equipment has been tested and found to comply with the limits for a Class B digital device, pursuant to Part 15 of Federal Communications Commission (FCC) Rules. These limits are designed to provide reasonable protection against harmful interference in a residential installation. This equipment generates, uses and can radiate radio frequency energy, and if not installed and used in accordance with the instructions may cause harmful interference to radio communications. However, there is no guarantee that interference will not occur in a particular installation. If this equipment does cause harmful interference to radio or television reception, which can be determined by turning the equipment off and on, the user is encouraged to try to correct the interference by one or more of the following measures:

- Reorient or relocate the receiving antenna.
- Increase the separation between the equipment and the receiver.
- Connect the equipment to an outlet on a circuit different from the receiver.
- Consult the dealer or an experienced radio/TV technician for help.

## European Commission (CE / R&TTE)

**English:** This device complies with the requirements of the R&TTE Directive 1999/5/EC.
**Deutsch:** Dieses Gerät enspricht der Direktive R&TTE Direktive 1999/5/EC.
**Español:** Este dispositivo cumple con los requerimientos de la Directiva R&TTE 1999/5/EC.
**Français:** Cet appareil satisfait aux exigences de la directive R&TTE 1999/5/CE.
**Polski:** Urządzenie spełnia wymagania dyrektywy R&TTE 1999/5/EC.
**Italiano:** Questo dispositivo è conforme alla Direttiva 1999/5/EC R&TTE.
**Português:** Este dispositivo está em conformidade com a Directiva R&TTE 1999/5/EC.

# iStream HD™ Wireless Media Adapter Quick Install Guide

INTELLINET™ NETWORK SOLUTIONS

# WASTE ELECTRICAL & ELECTRONIC EQUIPMENT

## Disposal of Electric and Electronic Equipment

**(applicable in the European Union and other European countries with separate collection systems)**

**English:** This symbol on the product or its packaging indicates that this product shall not be treated as household waste. Instead, it should be taken to an applicable collection point for the recycling of electrical and electronic equipment. By ensuring this product is disposed of correctly, you will help prevent potential negative consequences to the environment and human health, which could otherwise be caused by inappropriate waste handling of this product. If your equipment contains easily removable batteries or accumulators, dispose of these separately according to your local requirements. The recycling of materials will help to conserve natural resources. For details about recycling this product, contact your local city office, your household waste disposal service or the shop where you purchased this product. *In countries outside of the EU:* If you wish to discard this product, contact your local authorities and ask for the correct manner of disposal.

**Deutsch:** Dieses auf dem Produkt oder der Verpackung angebrachte Symbol zeigt an, dass dieses Produkt nicht mit dem Hausmüll entsorgt werden darf. In Übereinstimmung mit der Richtlinie 2002/96/EG des Europäischen Parlaments und des Rates über Elektro- und Elektronik-Altgeräte (WEEE) darf dieses Elektrogerät nicht im normalen Hausmüll oder dem Gelben Sack entsorgt werden. Wenn Sie dieses Produkt entsorgen möchten, bringen Sie es bitte zur Verkaufsstelle zurück oder zum Recycling-Sammelpunkt Ihrer Gemeinde.

**Español:** Este símbolo en el producto o su embalaje indica que el producto no debe tratarse como residuo doméstico. De conformidad con la Directiva 2002/96/CE de la UE sobre residuos de aparatos eléctricos y electrónicos (RAEE), este producto eléctrico no puede desecha se con el resto de residuos no clasificados. Deshágase de este producto devolviéndolo a su punto de venta o a un punto de recolección municipal para su reciclaje.

**Français:** Ce symbole sur le produit ou son emballage signifie que ce produit ne doit pas être traité comme un déchet ménager. Conformément à la Directive 2002/96/EC sur les déchets d'équipements électriques et électroniques (DEEE), ce produit électrique ne doit en aucun cas être mis au rebut sous forme de déchet municipal non trié. Veuillez vous débarrasser de ce produit en le renvoyant à son point de vente ou au point de ramassage local dans votre municipalité, à des fins de recyclage.

**Polski:** Jeśli na produkcie lub jego opakowaniu umieszczono ten symbol, wówczas w czasie utylizacji nie wolno wyrzucać tego produktu wraz z odpadami komunalnymi. Zgodnie z Dyrektywą Nr 2002/96/WE w sprawie zużytego sprzętu elektrycznego i elektronicznego (WEEE), niniejszego produktu elektrycznego nie wolno usuwać jako nie posortowanego odpadu komunalnego. Prosimy o usuniecie niniejszego produktu poprzez jego zwrot do punktu zakupu lub oddanie do miejscowego komunalnego punktu zbiórki odpadów przeznaczonych do recyklingu.

**Italiano:** Questo simbolo sui prodotto o sulla relativa confezione indica che il prodotto non va trattato come un rifiuto domestico. In ottemperanza alla Direttiva UE 2002/96/EC sui rifiuti di apparecchiature elettriche ed elettroniche (RAEE), questa prodotto elettrico non deve essere smaltito come rifiuto municipale misto. Si prega di smaltire il prodotto riportandolo al punto vendita o al punto di raccolta municipale locale per un opportuno riciclaggio.

**Português:** Este símbolo no produto ou na embalagem indica que este produto não deve ser tratado como lixo doméstico. Em vez disso, deve ser levado para um ponto de recolha adequado à reciclagem de equipamento eléctrico ou electrónico. Ao garantir a eliminação correcta deste produto, ajuda a evitar potenciais consequências negativas para o ambiente e a saúde humana, que poderiam resultar do manuseamento inadequado de resíduos deste produto Caso o seu equipamento inclua baterias ou acumuladores facilmente removíveis, elimine-os separadamente de acordo com os requisitos locais. A reciclagem de materiais ajuda a conservar os recursos naturais. Para informações mais detalhadas sobre reciclagem deste produto, contacte as autoridades locais, o serviço de recolha de lixo doméstico ou a loja onde adquiriu o produto. *Nos países fora da UE: se quiser eliminar este produto, contacte as autoridades locais e informe-se sobre o procedimento a adoptar.*

INTELLINET NETWORK SOLUTIONS™ offers a complete line of active and passive networking products. Ask your local computer dealer for more information or visit www.intellinet-network.com.

All trademarks and trade names are the property of their respective owners.

INTELLINET NETWORK SOLUTIONS™ bietet ein vollständiges Sortiment aktiver und passiver Netzwerkkomponenten. Für weitere Informationen wenden Sie sich bitte an Ihren Händler oder nutzen Sie die Webseite www.intellinet-network.com.

Alle Marken und Markennamen sind Eigentum Ihrer jeweiligen Inhaber.

INTELLINET NETWORK SOLUTIONS™ ofrece una línea completa de productos de red activa y pasiva. Pregunte a su distribuidor para obtener mayor informacion o visite: www.intellinet-network.com.

Todas las marcas y nombres comerciales son propiedad de sus respectivos dueños.

INTELLINET NETWORK SOLUTIONS™ offre un assortiment complet de produits de réseau actifs et passifs. Pour plus d'informations veuillez contacter votre revendeur ou utiliser la page d'accueil www.intellinet-network.com.

Toutes les marques et noms commerciaux sont la propriété de leurs propriétaires respectifs.

INTELLINET NETWORK SOLUTIONS™ to kompletna linia aktywnych oraz pasywnych komponentów sieciowych. Poproś lokalnego dealera o więcej informacji lub odwiedź stronę www.intellinet-network.com.

Wszystkie znaki towarowe i nazwy handlowe należą do ich właścicieli.

INTELLINET NETWORK SOLUTIONS™ oferece uma linha completa de produtos de rede activos e passivos. Peça mais informações ao fabricante do seu computador ou visite www.intellinet-network.com.

Todos as marcas comerciais e nomes comerciais são de propriedade dos seus respectivos proprietários.

INTELLINET NETWORK SOLUTIONS™ offre una linea completa di prodotti di rete attivi e passivi. Chiedi maggiori informazioni al tuo rivenditore di computer o visita il sito www.intellinet-network.com.

Tutti i marchi registrati e le dominazioni commerciali sono di proprietà dei loro rispettivi proprietari.


© IC INTRACOM. All rights reserved.
INTELLINET is a trademark of IC INTRACOM, registered in the U.S. and other countries.



INT-ADAPTER-BC-QIG-ML-0412-02

**1a** Plug the iStream HD adapter into a power outlet.

**1b** Set the adapter's Power switch to ON.

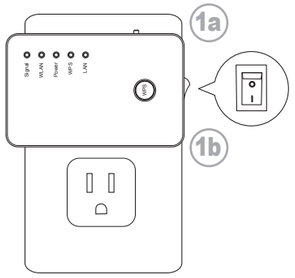


**2** Plug the red patch cable (included) into the adapter's Ethernet port.

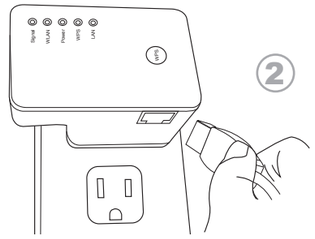


**3** Connect the adapter to your gaming console or other entertainment device.

**NOTE: Ethernet-ready devices should be turned off before connecting.**

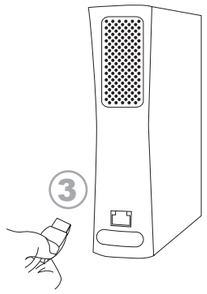


**4** Press the WPS button on your wireless router or access point.

**NOTE: If your wireless router does not have a WPS button, refer to the iStream HD Wireless Media Adapter user manual for on the enclosed CD for manual setup instructions.**

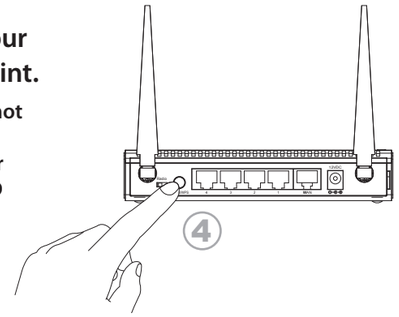


**5** Press the WPS button on the front of the iStream HD.

**NOTE: If more than two minutes elapses between pressing the two WPS buttons, you may need to repeat the procedure.**

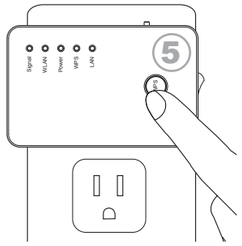


**6** Turn on the device connected to the iStream HD.

**7** Use your device's Network Setup screen to confirm that it's connected to your wireless network through the adapter.

**NOTE: For specific Xbox 360®, PlayStation® 3 and Wii® network settings, refer to the iStream HD user manual.**

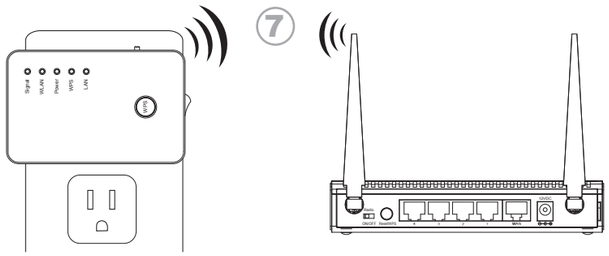


**Deutsch iStream HD Wireless Media Adapter**

**1a** Schließen Sie den iStream HD Adapter an eine Steckdose an. **1b** Stellen Sie den Netzschalter auf „ON". **2** Schließen Sie das Netzwerkkabel (im Lieferumfang enthalten) an den Netzwerkport des iStream Adapters an. **3** Schließen Sie das andere Ende des Netzwerkkabels an Ihre Spielekonsole oder sonstige netzwerkfähigen Entertainment-Geräte an. *HINWEIS:* Das jeweilige Gerät sollte dafür ausgeschaltet sein. **4** Drücken Sie die WPS-Taste Ihres WLAN-Routers. *HINWEIS:* Sollte Ihr Router kein WPS unterstützen, folgen Sie bitte den Anweisungen des Handbuchs auf der beiliegenden CD, um den iStream Adapter manuell einzurichten. **5** Drücken Sie die WPS-Taste an der Vorderseite des iStream Adapters. Zwischen der Aktivierung der WPS-Tasten an beiden Geräten (Schritt 4 und 5) sollten nicht mehr als zwei Minuten liegen. **6** Schalten Sie jetzt das Gerät ein, das mit dem iStream Adapter verbunden ist. **7** Öffnen Sie die Netzwerkeinstellungen Ihres verbundenen Geräts und prüfen Sie, dass eine Netzwerkverbindung besteht. *HINWEIS:* Die speziellen Netzwerkeinstellungen für Xbox 360®, PlayStation® 3 und Wii® finden Sie im Handbuch.

**Español Adaptador de Medios Inalámbricos iStream HD**

**1a** Conecte el adaptador iStream HD a una toma de corriente. **1b** Fije el switch de energía a ENCENDIDO. **2** Conecte el cable de red rojo (incluido) en el puerto Ethernet del adaptador. **3** Conecte el adaptador a su consola de juegos u otro dispositivo de entretenimiento. *NOTA:* Los dispositivos Ethernet deben estar apagados antes de conectarlos. **4** Presione el botón WPS en su Ruteador o Punto de Acceso Inalámbrico. *NOTA:* Si el ruteador inalámbrico no cuenta con el botón WPS, consulte el Manual de Usuario del iStream HD incluido en el CD con las instrucciones de instalación. **5** Presione el botón WPS de la parte frontal del iStream HD. *NOTA:* Si transcurren más de dos minutos entre presionar los dos botones WPS, necesitará repetir el procedimiento. **6** Encienda los dispositivos conectados al iStream HD. **7** Utilice la configuración de red de su dispositivo para confirmar que se ha conectado a la red inalámbrica a través del adaptador. *NOTA:* para ajustes específicos en Xbox 360®, PlayStation® 3 y Wii®, consulte el manual de usuario del iStream HD.

**Français Adaptateur multimédia sans fil iStream HD**

**1a** Connectez l'adaptateur multimédia sans fil iStream HD à une prise d'alimentation. **1b** Activez l'interrupteur de réseau („On"). **2** Connectez le câble réseau (inclus) au port Ethernet de l'adaptateur. **3** Connectez l'adaptateur à votre console de jeu ou d'autres appareils multimédia. *REMARQUE:* Les appareils compatibles Ethernet devraient être éteints avant la connexion. **4** Appuyez sur le bouton WPS à votre routeur sans fil. *REMARQUE:* Le routeur doit prendre en charge WPS pour que vous puissiez utiliser cette fonctionnalité. Si ce n'est pas le cas, reportez-vous au manuel utilisateur sur le CD inclus pour configurer l'adaptateur manuellement. **5** Appuyez sur le bouton WPS au panneau avant de l'adaptateur. *REMARQUE:* Entre l'activation des deux boutons sur les deux appareils (étapes 4 et 5) il ne faut pas passer plus que deux minutes. **6** Démarrez le dispositif connecté à l'adaptateur iStream HD. **7** Utilisez l'écran de configuration réseau de votre appareil pour vérifier qu'il est connecté à votre réseau sans fil via l'adaptateur. *REMARQUE:* À propos de la configuration réseau spécifique pour Xbox 360®, PlayStation® 3 et Wii®, reportez-vous au manuel utilisateur de l'adaptateur iStream HD.

**Polski Bezprzewodowy adapter HD do gier oraz multimediów**

**1a** Włóż Adapter HD do gniazdka sieci elektrycznej. **1b** Ustaw przełącznik adaptera na pozycję ON. **2** Podłącz czerwony kabel sieciowy (w zestawie) do portu Ethernet adaptera. **3** Połącz Adapter HD z konsolą gier lub innym urządzeniem multimedialnym. *UWAGA:* Urządzenie powinno być wyłączone przed podłączeniem. **4** Wciśnij przycisk WPS swojego routera bezprzewodowego lub Access Pointa. *UWAGA:* Jeśli Twój router nie posiada przycisku WPS, zapoznaj się z dołączoną na płycie CD instrukcją użytkownika Bezprzewodowego Adaptera HD, aby uzyskać informacje na temat konfiguracji manualnej. **5** Wciśnij przycisk WPS na Bezprzewodowym Adapterze HD. *UWAGA:* Jeśli upłynie więcej niż 2 minuty pomiędzy wciśnięciem przycisków WPS na urządzeniach, może zajść potrzeba powtórzenia procedury. **6** Włącz urządzenie podłączone do Bezprzewodowego Adaptera HD. **7** Przy użyciu menu urządzenia multimedialnego sprawdź, czy zostało ono podłączone do sieci bezprzewodowej za pośrednictwem Adaptera HD. *UWAGA:* Aby uzyskać szczegółowe informacje o ustawieniach sieciowych Xbox 360®, PlayStation® 3 oraz Wii® zapoznaj się z instrukcją użytkownika Adaptera HD.

**Italiano Adattatore Wireless iStream HD**

**1a** Collegare l'adattatore HD iStream ad una presa di corrente. **1b** Impostare l'interruttore di alimentazione su ON. **2** Collegare il cavo patch rosso (incluso) nella porta Ethernet dell'adattatore. **3** Collegare l'adattatore alla vostra console di gioco o ad altri dispositivi d'intrattenimento. *NOTA:* i dispositivi Ethernet-ready dovrebbero essere spenti prima della connessione. **4** Premere il tasto WPS sul vostro access point o router wireless. *NOTA:* Se il vostro router wireless non supporta WPS, consultare il manuale dell'utente relativo all'adattatore Wireless HD iStream Media Players per le istruzioni di installazione, che trovate nel CD allegato. **5** Premere il tasto WPS sulla parte frontale dell'iStream HD. *NOTA:* Se trascorrono più di 2 minuti da quando avete premuto il tasto WPS in entrambi i dispositivi , potrebbe essere necessario ripetere la procedura. **6** Accendere il dispositivo collegato all'iStream HD. **7** Usare la vostra schermata di installazione per conferma che il dispositivo sia collegato alla rete wireless attraverso l'adattatore. *NOTA:* per Xbox 360®, Playstation® 3 e WII®, consultare il manuale dell'iStream HD.

**Português Adaptador de Midia Wireless iStream HD**

**1a** Conecte o adaptador do HD iStream em uma tomada elétrica. **1b** Coloque o interruptor do HD iStream para ON (Ligado). **2** Conecte o cabo de rede vermelho (incluído) na porta do adaptador Ethernet. **3** Conecte o cabo do adaptador em seu console de videogame ou dispositivo de entretenimento. *NOTA:* Dispositivos Ethernet Ready devem ser desligados antes de ligar. **4** Pressione o botão WPS no seu roteador wireless ou access point (AP). *NOTA:* Se o seu roteador sem fio não tem um botão WPS, consulte o manual do usuário do HD iStream contido no CD para obter instruções de configuração manual. **5** Pressione o botão WPS na frente do HD iStream. *NOTA:* Se decorrer mais 2 minutos após pressionando os dois botões WPS dos equipamentos, pode ser necessário repetir o procedimento. **6** Ligue o dispositivo conectado ao HD iStream. **7** Use a tela de configuração do seu equipamento para confirmar que ele está conectado à rede sem fio através do adaptador. *NOTA:* Para configurações de rede dos modelos Xbox 360®, PlayStation® 3 e Wii® consulte o manual do usuário iStreamHD, contido no CD.

**English** If used with a wireless router that does not support Wi-Fi Protected Setup (WPS), the latest version of Internet Explorer, Firefox 2.0, Chrome or Safari is needed to run the iStream Quick Installation Wizard. Manuals and product updates can be found at www.intellinet-network.com.

300 Mbps maximum wireless signal rate derived from IEEE 802.11 specifications. Actual data throughput rate and wireless coverage will vary depending upon network and environmental factors, including – but not limited to – network traffic, building materials, network overhead, electromagnetic interference and weather conditions.

Should you require technical support, visit www.intellinet-network.com.

**Deutsch** Falls Sie einen WLAN-Router verwenden, der kein Wi-Fi Protected Setup (WPS) unterstützt, müssen Sie den iStream Adapter über einen Webbrowser einrichten. Unterstützt werden in der jeweils aktuellsten Version die Browser Internet Explorer, Firefox 2.0, Chrome und Safari. Die neuesten Handbuchversionen und Wissenswertes zu Intellinet-Produkten finden Sie auf www.intellinet-network.com.

300 Mbit/s ist die maximale Datenübertragungsrate der IEEE 802.11-Spezifikation. Der tatsächliche Datendurchsatz kann aufgrund von Netzwerk- und Umgebungsbedingungen abweichen, u. a. Netzwerk-Traffic, Gebäudematerialien, elektromagnetische Interferenzen und Wetterbedingungen.

Technischen Support erhalten Sie unter www.intellinet-network.com.

**Español** Si usa un ruteador inalámbrico que no soporte Wi-Fi Protected Setup (WPS), se necesita la última versión de Internet Explorer, Firefox, Chrome o Safari para ejecutar el asistente de instalación rápida del iStream. Los manuales y actualizaciones del producto se pueden encontrar en www.intellinet-network.com.

La tasa máxima de transferencia de señal inalámbrica es de 300 Mbps derivada de las especificaciones del IEEE 802.11. La velocidad real de transmisión de datos así como la cobertura inalámbrica puede variar dependiendo de factores de la red y ambientales, incluyendo -pero no limitado a- tráfico de red, materiales de construcción, saturación de la red, interferencias electromagnéticas y condiciones climáticas.

En caso de requerir soporte técnico, visite www.intellinet-network.com.

**Français** Si vous utilisez un routeur sans fil qui ne supporte pas Wi-Fi Protected Setup (WPS), la version la plus actuelle des navigateurs Internet Explorer, Firefox 2.0, Chrome ou Safari est requis pour configurer l'adaptateur manuellement via un assistant d'installation. Vous trouvez des manuels et des nouvelles sur les produits Intellinet sur www.intellinet-network.com.

Taux de signal 300 Mbit/s sans fil provenant de spécifications IEEE 802.11. Les conditions du réseau et les facteurs environnementaux, comme le volume de trafic sur le réseau, les conditions météorologiques et les interférences électromagnétiques, peuvent affecter les performances réseau. Le débit réel des données et la couverture sans fil peuvent varier.

Si vous avez besoin de support technique, visitez le site www.intellinet-network.com.

**Polski** Jeśli używasz bezprzewodowego routera, który nie obsługuje funkcji Wi-Fi Protected Setup (WPS), wymagana będzie najnowsza wersja przeglądarki Internet Explorer, Firefox, Chrome lub Safari, aby uruchomić Kreatora konfiguracji Adaptera HD. Instrukcję użytkownika oraz wszystkie aktualizacje produktu można znaleźć na stronie www.intellinet-network.com.

300 Mb/s to maksymalna szybkość transmisji wynikająca ze specyfikacji IEEE 802.11. Rzeczywista przepustowość oraz obszar pokrycia sieci bezprzewodowej będą się różnić w zależności od specyfiki sieci oraz czynników środowiskowych, w tym – lecz nie tylko – natężenia ruchu w sieci, użytych materiałów budowlanych, innych sieci, zakłóceń elektromagnetycznych oraz warunków pogodowych.

Jeśli będziesz potrzebował pomocy technicznej, odwiedź stronę www.intellinet-network.com.

**Italiano** Se utilizzato con un router wireless che non supporta la connessione Wi-Fi Protected Setup, l'ultima versione di Internet Explorer, Firefox 2.0, Chrome o Safari è necessario eseguire la procedura di installazione rapida iStream. Manuali e aggiornamenti del prodotto si trovano su www.intellinet-network.com.

Connettività wireless fino 300 Mbps derivato dalle specifiche IEEE 802.11. La velocità di trasmissione di dati e la copertura wireless varieranno a seconda della rete e dei fattori ambientali, inclusi – ma non limitati a – traffico di rete, materiali di costruzione, sovraccarico di rete, interferenze elettromagnetiche e le condizioni atmosferiche.

Se avete bisogno di supporto tecnico, visitate il sito www.intellinet-network.com.

**Português** Se usado com um roteador sem fio que não suporta Wi-Fi Protected Setup (WPS), é necessário a versão mais recente do Internet Explorer, Firefox 2.0, Chrome ou Safari para executar o Assistente de Instalação iStream. Manuais e atualizações do produto podem ser encontradas em www.intellinet-network.com.

300 Mbps taxa máxima de sinal sem fio derivada especificações IEEE 802.11. Taxa de transferência real de dados e cobertura wireless varia dependendo da rede e fatores ambientais, incluindo – mas não limitado – o tráfego de rede, materiais de construção, a sobrecarga da rede, interferência eletromagnética e condições meteorológicas.

Caso necessite de suporte técnico, visite www.intellinet-network.com.

© IC INTRACOM. All Rights Reserved. INTELLINET NETWORK SOLUTIONS and iStream HD are trademarks of IC INTRACOM, registered in the U.S. and other countries. Xbox and Xbox 360 are trademarks of the Microsoft group of companies. PlayStation, PS2 and PS3 are trademarks of Sony Computer Entertainment. Wii is a trademark of Nintendo. Blu-ray is a trademark of the Blu-ray Disc Association. Inclusion of a specific product or manufacturer does not imply endorsement of Intellinet Network Solutions or this product.

INTELLINET™
NETWORK SOLUTIONS