GENERAL PRODUCT SAFETY INSTRUCTIONS

ENGLISH

Keep Out of Reach of Children: Manhattan products and accessories are not toys. Improper handling by young children may lead to injury or damage.
Proper Usage: Keep the device away from moisture (rain, snow, water), heat sources, food, excessive dirt, dust, oil, chemicals, and direct sunlight. Do not insert foreign objects into the device or allow dust to accumulate. Never use hair heat sources to dry the device. If it becomes wet, wipe the exterior with a dry cloth.
High-Risk Applications: Not intended for use in scenarios where product failure could result in death, serious injury, or environmental harm. Use in such cases is at your own risk.
Explosive Atmospheres: Do not store or transport flammable or explosive materials with this product. Always unplug and power off the device in areas with potentially explosive atmospheres. Avoid charging in such environments.
Connectors and Ports: To avoid shock or fire, do not touch connectors while in use. Keep them clean and dry. Stop use immediately if connectors appear damaged and contact support.
Cleaning: Always unplug and power off the device and accessories before cleaning. Use a dry cloth for exterior cleaning only. Do not insert objects into ports or immerse connectors in liquids—wipe and dry thoroughly if needed.
Repairs: Opening or attempting to repair the product may lead to electric shock, fire, or injury. Repairs should only be done by qualified professionals. Unauthorized repairs may void your warranty.
Skin Irritation: Some materials may cause skin irritation. Clean the device regularly, avoid applying lotion near contact areas, and stop using the product if irritation occurs. Consult a healthcare provider if symptoms persist.
Cable Safety: Cables may present a tripping hazard. Arrange to prevent pulling or tangling. Protect from crushing, sharp bends, and heat exposure. Unplug during lightning storms or when storing for extended periods. Inspect cables regularly and discontinue use if damaged.
Heat Management: The device may warm during operation. Avoid prolonged skin contact, ensure good ventilation, and use in well-aired spaces.
Medical Device Interference: Electronic emissions may interfere with personal medical devices, even if compliant with regulations. If interference is suspected, turn off the device immediately and consult the medical device manufacturer or a healthcare professional.

DEUTSCH

Außer Reichweite von Kindern aufbewahren: Manhattan-Produkte und -Zubehör sind keine Spielzeuge. Unsachgemäßer Gebrauch durch Kleinkinder kann zu Verletzungen oder Schäden führen.
Bestimmungsgemäßer Gebrauch: Halten Sie das Gerät fern von Feuchtigkeit (Regen, Schnee, Wasser), Wärmequellen, Lebensmitteln, übermäßiger Verschmutzung, Staub, Öl, Chemikalien und direkter Sonneneinstrahlung. Keine Fremdkörper einführen oder Staubablagerungen zulassen. Verwenden Sie keine Haartrockner zur Trocknung. Wird das Gerät nass, wischen Sie die Oberfläche mit einem trockenen Tuch ab.
Einsatz in Hochrisikobereichen: Nicht für Anwendungen geeignet, bei denen ein Geräteausfall zu Tod, schweren Verletzungen oder Umweltschäden führen kann. Die Nutzung in solchen Fällen erfolgt auf eigenes Risiko.
Explosionsgefährdete Bereiche: Nicht mit brennbaren oder explosiven Materialien lagern oder transportieren. Gerät immer ausschalten und vom Stromnetz trennen, wenn Sie sich in potenziell explosionsgefährdeten Bereichen befinden. Vermeiden Sie das Aufladen in solchen Umgebungen.
Anschlüsse und Ports: Zur Vermeidung von Stromschlägen oder Brandgefahr nicht berühren, während sie in Betrieb sind. Trocken und sauber halten. Bei Beschädigung sofort die Nutzung einstellen und den Support kontaktieren.
Reinigung: Gerät und Zubehör vor der Reinigung immer ausschalten und vom Stromnetz trennen. Nur mit trockenem Tuch reinigen. Keine Gegenstände in Anschlüsse einführen oder Stecker in Flüssigkeiten tauchen – gründlich abwischen und trocknen.
Reparaturen: Das Öffnen oder eigenständige Reparieren kann zu Stromschlag, Brand oder Verletzungen führen. Nur von qualifiziertem Fachpersonal durchführen lassen. Unautorisierte Reparaturen führen zum Garantieverlust.
Kabelsicherheit: Kabel können eine Stolpergefahr darstellen. So verlegen, dass kein Ziehen oder Verheddern möglich ist. Vor Quetschungen, scharfen Biegungen und Hitze schützen. Bei Gewitter oder längerer Lagerung vom Netz trennen. Kabel regelmäßig auf Schäden prüfen und bei Mängeln nicht weiter verwenden.
Wärmemanagement: Das Gerät kann sich im Betrieb erwärmen. Längeren Hautkontakt vermeiden, für gute Belüftung sorgen und in gut durchlüfteten Räumen verwenden.
Störung medizinischer Geräte: Elektronische Emissionen können persönliche medizinische Geräte stören, auch wenn Vorschriften eingehalten werden. Bei Verdacht auf Störung Gerät ausschalten und Hersteller oder Arzt kontaktieren.

ESPAÑOL

Manténgase fuera del alcance de los niños: Los productos y accesorios Manhattan no son juguetes. El manejo inadecuado por parte de niños pequeños puede causar lesiones o daños.
Uso adecuado: Mantenga el dispositivo alejado de la humedad (lluvia, nieve, agua), fuentes de calor, alimentos, suciedad excesiva, polvo, aceite, productos químicos y la luz solar directa. No introduzca objetos extraños en el dispositivo ni permita acumulación de polvo. Nunca lo seque con fuentes de calor como secadores de cabello. Si se moja, limpie el exterior con un paño seco.
Aplicaciones de alto riesgo: No está diseñado para entornos donde una falla pueda causar muerte, lesiones graves o daños ambientales. Su uso en tales situaciones es bajo su propio riesgo.
Atmósferas explosivas: No almacene ni transporte materiales inflamables o explosivos junto con este producto. Siempre desconecte y apague el dispositivo en zonas con atmósferas potencialmente explosivas. No cargue el dispositivo en esos entornos.
Conectores y puertos: Para evitar descargas eléctricas o incendios, no toque los conectores mientras estén en uso. Manténgalos secos y limpios. Si están dañados, suspenda el uso y contacte al soporte técnico.
Limpieza: Siempre desconecte y apague el dispositivo y sus accesorios antes de limpiarlos. Use un paño seco solo para limpiar el exterior. No inserte objetos en los puertos ni sumerja los conectores en líquidos; límpielos y séquelos bien si es necesario.
Reparaciones: Abrir o intentar reparar el producto puede causar descargas eléctricas, incendios o lesiones. Las reparaciones deben ser realizadas únicamente por profesionales calificados. Las reparaciones no autorizadas anulan la garantía.
Irritación cutánea: Algunos materiales pueden causar irritación. Limpie el dispositivo regularmente, evite aplicar loción cerca de las áreas de contacto y suspenda su uso si aparece irritación. Consulte a un médico si los síntomas persisten.
Seguridad del cableado: Los cables pueden representar un riesgo de tropiezo. Dispóngalos para evitar tirones o enredos. Protéjalos de aplastamientos, dobleces fuertes y calor. Desconecte durante tormentas eléctricas o para almacenamiento prolongado. Inspeccione regularmente y deje de usar si están dañados.
Gestión del calor: El dispositivo puede calentarse durante su funcionamiento. Evite el contacto prolongado con la piel, asegure buena ventilación y úselo en espacios bien ventilados.
Interferencia con dispositivos médicos: Las emisiones electrónicas pueden interferir con dispositivos médicos personales, incluso si cumplen con las normas. Si se sospecha interferencia, apague el dispositivo y consulte con el fabricante o un profesional de salud.

FRANÇAIS

Tenir hors de portée des enfants : Les produits et accessoires Manhattan ne sont pas des jouets. Une mauvaise utilisation par des enfants peut causer des blessures ou des dommages.
Utilisation correcte : Gardez l'appareil à l'abri de l'humidité (pluie, neige, eau), des sources de chaleur, de la nourriture, de la saleté excessive, de la poussière, de l'huile, des produits chimiques et de la lumière directe du soleil. N'insérez pas d'objets étrangers et n'autorisez pas l'accumulation de poussière. N'utilisez jamais de sèche-cheveux pour le sécher. S'il est mouillé, essuyez l'extérieur avec un chiffon sec.
Applications à haut risque : Ne pas utiliser dans des situations où une panne du produit pourrait entraîner la mort, des blessures graves ou des dommages environnementaux. Toute utilisation dans ces cas se fait à vos risques.
Atmosphères explosives : Ne stockez ni transportez de matériaux inflammables ou explosifs avec ce produit. Débranchez toujours et éteignez l'appareil dans les zones à atmosphère potentiellement explosive. Ne pas recharger dans de telles conditions.
Connecteurs et ports : Pour éviter tout risque de choc ou d'incendie, ne touchez pas les connecteurs pendant leur utilisation. Gardez-les propres et secs. En cas de dommage apparent, cessez immédiatement l'utilisation et contactez le support.
Nettoyage : Débranchez toujours et éteignez l'appareil et ses accessoires avant de les nettoyer. Nettoyez uniquement l'extérieur avec un chiffon sec. N'insérez pas d'objets dans les ports, ne plongez pas les connecteurs dans un liquide – essuyez et séchez soigneusement si nécessaire.
Réparations : Ouvrir ou tenter de réparer l'appareil peut entraîner un choc électrique, un incendie ou des blessures. Confiez les réparations uniquement à des professionnels qualifiés. Les réparations non autorisées annulent la garantie.
Irritations cutanées : Certains matériaux peuvent provoquer des irritations. Nettoyez régulièrement l'appareil, évitez d'appliquer des lotions près des zones de contact, cessez l'utilisation si des irritations apparaissent. Consultez un professionnel de santé si les symptômes persistent.
Sécurité des câbles : Les câbles peuvent présenter un risque de chute. Disposez-les pour éviter les tiraillements ou les enchevêtrements. Protégez-les contre l'écrasement, les pliures aiguës et la chaleur. Débranchez-les pendant les orages ou pour un stockage prolongé. Vérifiez régulièrement leur état et cessez leur utilisation s'ils sont endommagés.
Gestion de la chaleur : L'appareil peut chauffer en fonctionnement. Évitez le contact prolongé avec la peau, assurez une bonne ventilation et utilisez-le dans des espaces bien aérés.
Interférences médicales : Les émissions électroniques peuvent interférer avec des dispositifs médicaux personnels, même conformes. En cas de doute, éteignez l'appareil et consultez un médecin ou le fabricant.

POLSKI

Trzymać poza zasięgiem dzieci: Produkty i akcesoria Manhattan nie są zabawkami. Niewłaściwe użytkowanie przez małe dzieci może prowadzić do obrażeń lub uszkodzeń.
Prawidłowe użytkowanie: Trzymaj urządzenie z dala od wilgoci (deszcz, śnieg, woda), źródeł ciepła, jedzenia, nadmiernego brudu, kurzu, oleju, chemikaliów i bezpośredniego światła słonecznego. Nie wkładaj ciał obcych do urządzenia i nie dopuszczaj do gromadzenia się kurzu. Nigdy nie używaj suszarki do włosów do suszenia urządzenia. Jeśli zamoknie, wytrzyj zewnętrzną powierzchnię suchą ściereczką.
Zastosowania wysokiego ryzyka: Produkt nie jest przeznaczony do zastosowań, w których jego awaria mogłaby prowadzić do śmierci, poważnych obrażeń lub szkód dla środowiska. Użycie w takich przypadkach odbywa się na własne ryzyko.
Atmosfery wybuchowe: Nie przechowuj ani nie transportuj materiałów łatwopalnych lub wybuchowych z tym produktem. Zawsze odłącz i wyłącz urządzenie w miejscach o potencjalnie wybuchowej atmosferze. Nie ładuj urządzenia w takich środowiskach.
Złącza i porty: Aby uniknąć porażenia prądem lub pożaru, nie dotykaj złączy podczas pracy urządzenia. Trzymaj je suche i czyste. W przypadku uszkodzenia natychmiast przerwij użytkowanie i skontaktuj się z pomocą techniczną.
Czyszczenie: Zawsze przed czyszczeniem odłącz i wyłącz urządzenie oraz akcesoria. Czyść tylko zewnętrzną powierzchnię suchą ściereczką. Nie wkładaj przedmiotów do portów ani nie zanurzaj złączy w cieczy – wytrzyj i dokładnie osusz w razie potrzeby.
Naprawy: Otwarcie lub samodzielna próba naprawy może prowadzić do porażenia prądem, pożaru lub obrażeń. Naprawy powinny być wykonywane wyłącznie przez wykwalifikowanych specjalistów. Nieautoryzowane naprawy mogą unieważnić gwarancję.
Podrażnienia skóry: Niektóre materiały mogą powodować podrażnienia skóry. Regularnie czyść urządzenie, nie stosuj balsamów w pobliżu obszarów kontaktu i zaprzestań użytkowania w przypadku wystąpienia podrażnień. Skonsultuj się z lekarzem, jeśli objawy się utrzymują.
Bezpieczeństwo kabli: Kable mogą stanowić zagrożenie potknięcia się. Ułóż je w sposób zapobiegający ciągnięciu lub plątaniu. Chroń przed zgniataniem, ostrymi zgięciami i działaniem ciepła. Odłącz podczas burz z piorunami lub dłuższego przechowywania. Regularnie sprawdzaj stan kabli i zaprzestań używania, jeśli są uszkodzone.
Zarządzanie ciepłem: Urządzenie może się nagrzewać podczas pracy. Unikaj długotrwałego kontaktu ze skórą, zapewnij odpowiednią wentylację i używaj w dobrze wentylowanych pomieszczeniach.
Zakłócenia w urządzeniach medycznych: Emisje elektroniczne mogą zakłócać działanie osobistych urządzeń medycznych, nawet jeśli spełniają normy. W przypadku podejrzenia zakłóceń natychmiast wyłącz urządzenie i skontaktuj się z producentem urządzenia medycznego lub lekarzem.

ITALIANO

Tenere fuori dalla portata dei bambini: I prodotti e accessori Manhattan non sono giocattoli. Un uso improprio da parte dei bambini può causare lesioni o danni.
Uso corretto: Tenere il dispositivo lontano da umidità (pioggia, neve, acqua), fonti di calore, cibo, sporco eccessivo, polvere, olio, sostanze chimiche e luce solare diretta. Non inserire oggetti estranei né permettere l'accumulo di polvere. Non utilizzare fonti di calore come asciugacapelli per asciugare il dispositivo. Se si bagna, pulire l'esterno con un panno asciutto.
Applicazioni ad alto rischio: Non destinato all'uso in situazioni in cui un guasto del prodotto potrebbe causare morte, lesioni gravi o danni ambientali. L'uso in tali casi è a proprio rischio.
Atmosfere esplosive: Non conservare né trasportare materiali infiammabili o esplosivi con questo prodotto. Scollegare sempre e spegnere il dispositivo in aree con atmosfere potenzialmente esplosive. Evitare di caricare il dispositivo in tali ambienti.
Connettori e porte: Per evitare scosse elettriche o incendi, non toccare i connettori mentre sono in uso. Tenerli puliti e asciutti. Se appaiono danneggiati, interrompere subito l'uso e contattare il supporto.
Pulizia: Scollegare sempre e spegnere il dispositivo e gli accessori prima della pulizia. Utilizzare un panno asciutto solo per la pulizia esterna. Non inserire oggetti nelle porte né immergere i connettori in liquidi—pulire e asciugare accuratamente se necessario.
Riparazioni: Aprire o tentare di riparare il prodotto può causare scosse elettriche, incendi o lesioni. Le riparazioni devono essere eseguite solo da professionisti qualificati. Le riparazioni non autorizzate possono invalidare la garanzia.
Irritazione della pelle: Alcuni materiali possono causare irritazioni. Pulire regolarmente il dispositivo, evitare di applicare lozione vicino alle aree di contatto e interrompere l'uso se si verifica irritazione. Consultare un medico se i sintomi persistono.
Sicurezza dei cavi: I cavi possono rappresentare un pericolo di inciampo. Disporli in modo da evitare trazioni o grovigli. Proteggerli da schiacciamenti, pieghe strette e calore. Scollegare durante i temporali o per lunghi periodi di inattività. Controllare regolarmente i cavi e non usarli se danneggiati.
Gestione del calore: Il dispositivo può riscaldarsi durante l'uso. Evitare il contatto prolungato con la pelle, garantire una buona ventilazione e usarlo in ambienti ben aerati.
Interferenze con dispositivi medici: Le emissioni elettroniche possono interferire con dispositivi medici personali, anche se conformi alle normative. In caso di interferenza, spegnere subito il dispositivo e consultare il produttore del dispositivo medico o un medico.

WASTE ELECTRICAL & ELECTRONIC EQUIPMENT

Disposal of Electric and Electronic Equipment (applicable in the E.U. and other European countries with separate collection systems)

ENGLISH: This symbol on the product or its packaging means that this product must not be treated as unsorted household waste. In accordance with EU Directive 2012/19/EU on Waste Electrical and Electronic Equipment (WEEE), this electrical product must be disposed of in accordance with the user's local regulations for electrical or electronic waste. Please dispose of this product by returning it to your local point of sale or the recycling pickup point in your municipality.

DEUTSCH: Dieses auf dem Produkt oder der Verpackung angebrachte Symbol zeigt an, dass dieses Produkt nicht mit dem Hausmüll entsorgtwerden darf. In Übereinstimmung mit der Richtlinie 2012/19/EU des Europäischen Parlaments und des Rates über Elektro- und Elektronik-Altgeräte (WEEE) darf dieses Elektrogerät nicht im normalen Hausmüll oder dem Gelben Sack entsorgt werden. Wenn Sie dieses Produkt entsorgen möchten, bringen Sie es bitte zur Verkaufsstelle zurück oder zum Recycling-Sammelpunkt Ihrer Gemeinde.

ESPAÑOL: Este símbolo en el producto o su embalaje indica que el producto no debe tratarse como residuo doméstico. De conformidad con la Directiva 2012/19/EU de la UE sobre residuos de aparatos eléctricos y electrónicos (RAEE), este producto eléctrico no puede desecharse se con el resto de residuos no clasificados. Deshágase de este producto devolviéndolo a su punto de venta o a un punto de recolección municipal para su reciclaje.

FRANÇAIS: Ce symbole sur le produit ou son emballage signifie que ce produit ne doit pas être traité comme un déchet ménager. Conformément à la Directive 2012/19/EU sur les déchets d'équipements électriques et électroniques (DEEE), ce produit électrique ne doit en aucun cas être mis au rebut sous forme de déchet municipal non trié. Veuillez vous débarrasser de ce produit en le renvoyant à son point de vente ou au point de ramassage local dans votre municipalité, à des fins de recyclage.

POLSKI: Jeśli na produkcie lub jego opakowaniu umieszczono ten symbol, wówczas w czasie utylizacji nie wolno wyrzucać tego produktu wraz z odpadami komunalnymi. Zgodnie z Dyrektywą Nr 2012/19/EU w sprawie zużytego sprzętu elektrycznego i elektronicznego (WEEE), niniejszego produktu elektrycznego nie wolno usuwać jako nie posortowanego odpadu komunalnego. Prosimy o usuniecie niniejszego produktu poprzez jego zwrot do punktu zakupu lub oddanie do miejscowego komunalnego punktu zbiórki odpadów przeznaczonych do recyklingu.

ITALIANO: Questo simbolo sui prodotto o sulla relativa confezione indica che il prodotto non va trattato come un rifiuto domestico. In ottemperanza alla Direttiva UE 2012/19/EU sui rifiuti di apparecchiature elettriche ed elettroniche (RAEE), questa prodotto elettrico non deve essere smaltito come rifiuto municipale misto. Si prega di smaltire il prodotto riportandolo al punto vendita o al punto di raccolta municipale locale per un opportuno riciclaggio.

WARRANTY AT: | GARANTIE BEI: | GARANTÍA EN: | GARANTIE À : | GWARANCJA NA: | GARANZIA A:
manhattanproducts.com

EN MÉXICO: Póliza de Garantia Manhattan — Datos del importador y responsable ante el consumidor IC Intracom México, S.A.P.I. de C.V. Av. Interceptor Poniente # 73, Col. Parque Industrial La Joya, Cuautitlán Izcalli, Estado de México, C.P. 54730, México. • Tel. (55)1500-4500 • La presente garantía cubre los siguientes productos contra cualquier defecto de fabricación en sus materiales y mano de obra. • A. Garantizamos los productos de limpieza, aire comprimido y consumibles, por 60 dias a partir de la fecha de entrega, o por el tiempo en que se agote totalmente su contenido por su propia función de uso, lo que suceda primero. B. Garantizamos los productos con partes móviles por 3 años. C. Garantizamos los demás productos por 5 años (productos sin partes móviles), bajo las siguientes condiciones: 1) Todos los productos a que se refiere esta garantía, ampara su cambio físico, sin ningún cargo para el consumidor. 2) El comercializador no tiene talleres de servicio, debido a que los productos que se garantizan no cuentan con reparaciones, ni refacciones, ya que su garantía es de cambio físico. 3) La garantía cubre exclusivamente aquellas partes, equipos o sub-ensambles que hayan sido instaladas de fábrica y no incluye en ningún caso el equipo adicional o cualesquiera que hayan sido adicionados al mismo por el usuario o distribuidor. • Para hacer efectiva esta garantía bastará con presentar el producto al distribuidor en el domicilio donde fue adquirido o en el domicilio de IC Intracom México, S.A.P.I. de C.V., junto con los accesorios contenidos en su empaque, acompañado de su póliza debidamente llenada y sellada por la casa vendedora (indispensable el sello y fecha de compra) donde lo adquirió, o bien, la factura o ticket de compra original donde se mencione claramente el modelo, número de serie (cuando aplique) y fecha de adquisición. Esta garantía no es válida en los siguientes casos: Si el producto se hubiese utilizado en condiciones distintas a las normales; si el producto no ha sido operado conforme a los instructivos de uso; o si el producto ha sido alterado o tratado de ser reparado por el consumidor o terceras personas.

REGULATORY STATEMENTS

CE

ENGLISH : This device complies with the requirements of CE 2014/30/EU (UKCA Electromagnetic Compatibility Regulations 2016) and / or 2014/35/EU (UKCA Electrical Equipment [Safety] Regulations 2016). The Declaration of Conformity for is available at:
DEUTSCH : Dieses Gerät enspricht der CE 2014/30/EU und / oder 2014/35/EU. Die Konformitätserklärung für dieses Produkt finden Sie unter:
ESPAÑOL : Este dispositivo cumple con los requerimientos de CE 2014/30/EU y / o 2014/35/EU. La declaración de conformidad esta disponible en:
FRANÇAIS: Cet appareil satisfait aux exigences de CE 2014/30/EU et / ou 2014/35/EU. La Déclaration de Conformité est disponible à:
POLSKI : Urządzenie spełnia wymagania CE 2014/30/EU I / lub 2014/35/EU. Deklaracja zgodności dostępna jest na stronie internetowej producenta:
ITALIANO : Questo dispositivo è conforme alla CE 2014/30/EU e / o 2014/35/EU. La dichiarazione di conformità è disponibile al:

support.manhattanproducts.com/barcode/181310

North & South America	Asia & Africa	Europe
IC Intracom Americas	IC Intracom Asia	IC Intracom Europe
550 Commerce Blvd.	4-F, No. 77, Sec. 1, Xintai 5th Rd.	Löhbacher Str. 7
Oldsmar, FL 34677, USA	Xizhi Dist., New Taipei City 221, Taiwan	D-58553 Halver, Germany

22 PAP

Printed on recycled paper.

All trademarks and trade names are the property of their respective owners. © IC Intracom. All rights reserved. Manhattan is a trademark of IC Intracom, registered in the U.S. and other countries.

MH_181310_QIG_1026_REV_6.04

11-Compartment USB-C Charging Kiosk
Instructions

Model **181310**

manhattan® Life just got easier.™

Important: Read before use.
Importante: Leer antes de usar.

For additional benefits

Scan to register your product warranty

or go to: **register.manhattanproducts.com/r/181310**

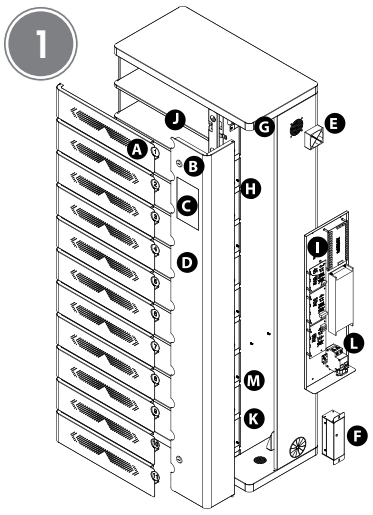

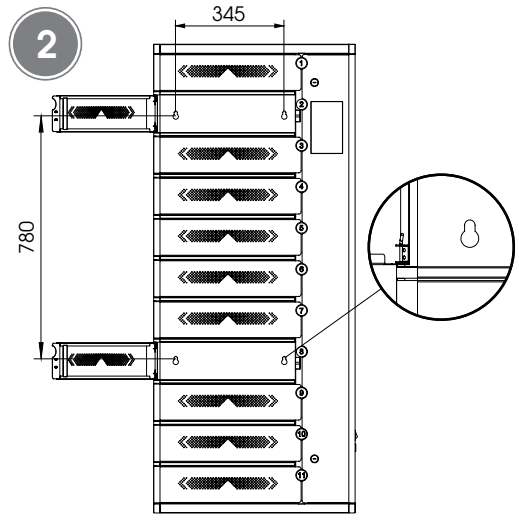

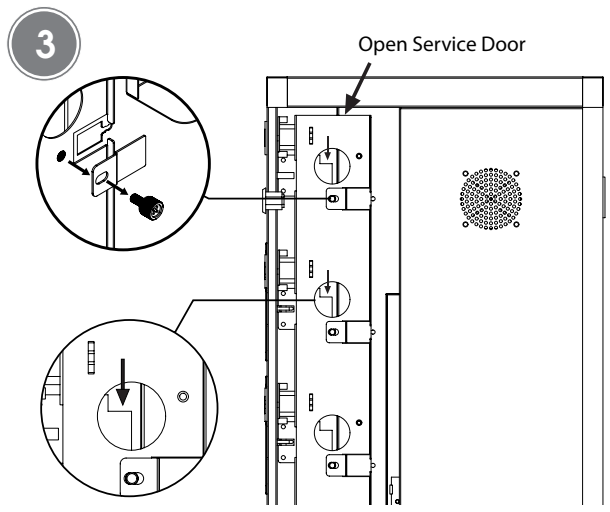

ENGLISH

Parts List (see image 1)

A Acrylic light sign
B Lock
C Touch Screen
D Poster Sticker
E Fan
F PDU
G Electronic Lock
H Light Sign Bracket
I Circuit box
J Light sign chip
K Adapter cable
L Power cable
M Charging cable

Instructions

- Connect the charging kiosk to a power source.
- **To charge the device:** Click "Place", enter any PIN code (6 digits), then confirm the PIN code and click "OK". Once the compartment opens, place the device inside, connect the charging cable, and close the compartment. **NOTE: Keep the PIN code safe. It is required to retrieve the device.**
- **To retrieve the device:** Click "Collect", then enter the PIN code, and click "OK" to open the compartment. Disconnect the charging cable, remove the device, and close the compartment.

LED

- **Off** – the charging cabinet is not powered
- **White** – the charging cabinet is powered
- **Blue** – the device is charging
- **Green** – the device is more than 90% charged

Wall Mounting (see image 2)

Open the access door using the key, then open the slots #2 and #8 manually by pressing down the spring of the electronic lock. Mark the 4 holes, drill them with a 6 mm bit, install the M8x50 screws with a 1–2 mm gap, and hang the unit onto the anchors.

Troubleshooting

1 After powering on, the screen does not turn on.
  A Check whether the external power supply is loose.
  B Open the inspection door and check the status of the internal breaker.
2 The cabinet is turned on, but the device doesn't charge.
  A Check whether the charging cable is broken.
  B Open the access door and verify that the charging cable's terminal connector is firmly connected.
  C If none of the above applies, the charging cable is likely damaged. Loosen the hand screws and replace the charging cable.
3 If the PIN code is forgotten, use the included key to open the service door and manually open the slot by pressing the lever of the corresponding electronic lock (see image 3). After 5 seconds the PIN code will be reset.

*For specifications, go to **manhattanproducts.com**.*

DEUTSCH

Teileliste (siehe Abbildung 1)

A Acryl-Leuchtzeichen
B Schloss
C Touchscreen
D Poster-Aufkleber
E Lüfter
F PDU
G Elektronisches Schloss
H Leuchtzeichenhalterung
I Sicherungskasten
J Leuchtzeichen-Chip
K Adapterkabel
L Stromkabel
M Ladekabel

Anweisungen

- Schließen Sie den Ladekiosk an eine Stromquelle an.
- **Um das Gerät aufzuladen:** Klicken Sie auf „Place", geben Sie einen beliebigen PIN-Code (6 Ziffern) ein, bestätigen Sie den PIN-Code und klicken Sie auf „OK". Sobald sich das Fach öffnet, legen Sie das Gerät hinein, verbinden es mit dem Ladekabel und schließen das Fach wieder. **HINWEIS: Bewahren Sie den PIN-Code sicher auf. Sie brauchen ihn, um das Gerät wieder herauszuholen.**
- **Um das Gerät herauszuholen:** Klicken Sie auf „Collect", geben dann den PIN-Code ein und klicken auf „OK", um das Fach zu öffnen. Ziehen Sie das Ladekabel ab, nehmen Sie das Gerät heraus und schließen Sie das Fach wieder.

LED-Anzeige

- **Aus** – der Ladekiosk ist nicht eingeschaltet
- **Weiß** – der Ladekiosk ist eingeschaltet
- **Blau** – das Gerät wird geladen
- **Grün** – das Gerät ist zu mehr als 90 % geladen

Wandmontage (siehe Abbildung 2)

Öffnen Sie die Zugangstür mit dem Schlüssel und öffnen Sie dann die Fächer Nr. 2 und Nr. 8 manuell, indem Sie die Feder des elektronischen Schlosses herunterdrücken. Markieren Sie die 4 Löcher, bohren Sie sie mit einem 6-mm-Bohrer, setzen Sie die M8x50-Schrauben mit einem Abstand von 1 bis 2 mm ein und hängen Sie das Gerät an die Dübel.

Fehlersuche

1 Nach dem Einschalten bleibt der Bildschirm dunkel.
  A Überprüfen Sie, ob die externe Stromversorgung gelockert ist.
  B Öffnen Sie die Zugangstür und überprüfen Sie den Zustand des internen Leistungsschalters.
2 Der Ladekiosk ist eingeschaltet, aber das angeschlossene Gerät wird nicht geladen.
  A Prüfen Sie, ob das Ladekabel beschädigt ist.
  B Öffnen Sie die Zugangstür und stellen Sie sicher, dass der Terminalstecker des Ladekabels fest angeschlossen ist.
  C Wenn keiner der oben genannten Punkte zutrifft, ist das Ladekabel wahrscheinlich beschädigt. Lösen Sie die Handschrauben und ersetzen Sie das Ladekabel.
3 Wenn Sie den PIN-Code vergessen haben, öffnen Sie die Zugangstür mit dem passenden Schlüssel und öffnen das entsprechende elektronische Schloss manuell (siehe Abbildung 3). Nach 5 Sekunden wird den PIN-Code zurückgesetzt.

*Die Spezifikationen finden Sie auf **manhattanproducts.com**. Registrieren Sie Ihr Produkt auf **register.manhattanproducts.com/r/181310** oder scannen Sie den QR-Code auf dem Deckblatt.*

ESPAÑOL

Lista de piezas (ver imagen 1)

A Letrero luminoso de acrílico
B Bloqueo
C Pantalla táctil
D Pegatina de póster
E Seguidor
F Unidad de distribución de energía (PDU)
G Cierre electrónico
H Soporte para señal luminosa
I Caja de circuito
J Chip de señal luminosa
K Cable adaptador
L Cable de alimentación
M Cable de carga

Instrucciones

- Conecte el quiosco de carga a una fuente de alimentación.
- **Para cargar el dispositivo:** haga clic en "Place", ingrese cualquier código PIN (6 dígitos), confirme el código PIN y haga clic en "Aceptar". Una vez que se abre el compartimento, coloque el dispositivo en el interior, conecte el cable de carga y cierre el compartimento. **NOTA: Guarde el código PIN en un lugar seguro. Es necesario recuperar el dispositivo.**
- **Para recuperar el dispositivo:** haga clic en "Collect", ingrese el código PIN y haga clic en "Aceptar" para abrir el compartimento. Desconecte el cable de carga, retire el dispositivo y cierre el compartimento.

Indicadores LED

- **Apagado** – el gabinete de carga no está conectado
- **Blanco** – el gabinete de carga está conectado
- **Azul** –el dispositivo se está cargando
- **Verde** – el dispositivo está más del 90 % cargado

Montaje en pared (ver imagen 2)

Abra la puerta de acceso con la llave, luego abra los compartimentos N.º2 y N.º8 manualmente presionando el resorte del cierre electrónico. Marque los 4 orificios, perfórelos con una broca de 6 mm, fije los tornillos M8x50 on un espacio de 1 a 2 mm, y cuelgue la unidad en los anclajes.

Solución de problemas

1 Después de encender, la pantalla no se activa.
  A Compruebe si la fuente de alimentación externa está suelta.
  B Abra la puerta de inspección y verifique el estado del disyuntor interno.
2 El gabinete está encendido, pero el dispositivo no se carga.
  A Compruebe si el cable de carga está roto.
  B Abra la puerta de acceso y verifique que el conector del terminal del cable de carga esté bien conectado.
  C Si nada de lo anterior se aplica, es probable que el cable de carga esté dañado. Afloje los tornillos de mano y reemplace el cable de carga.
3 Si se olvida el código PIN, utilice la clave de coincidencia para abrir la puerta de acceso, y abra manualmente el cierre electrónico correspondiente (ver imagen 3). Después de 5 segundos se restablecerá el código PIN.

*Para especificaciones, visite **manhattanproducts.com**. Registre el producto en **register.manhattanproducts.com/r/181310** o escanee el código QR en la cubierta.*

FRANÇAIS

Liste des pièces (voir image 1)

A Bandeau lumineux acrylique
B Verrou
C Écran tactile
D Poster adhésif
E Ventilateur
F PDU
G Serrure électronique
H Support de bandeau lumineux
I Boîte de circuit
J Puce de bandeau lumineux
K Câble adaptateur
L Câble d'alimentation
M Câble de chargement

Instructions

- Connecter la borne de recharge à une source d'alimentation.
- **Pour charger l'appareil :** Cliquez sur "Place", entrez un code PIN (6 chiffres), confirmez le code PIN et cliquez sur "OK". Une fois le compartiment ouvert, placez l'appareil à l'intérieur, connectez le câble de chargement et refermez le compartiment. **REMARQUE : Conservez le code PIN en lieu sûr. Il est nécessaire pour récupérer l'appareil.**
- **Pour récupérer l'appareil :** Cliquez sur "Collect", puis saisissez le code PIN et cliquez sur "OK" pour ouvrir le compartiment. Débranchez le câble de chargement, retirez l'appareil et fermez le compartiment.

Indicateurs LED

- **Éteint** – l'armoire de chargement n'est pas alimentée
- **Blanc** – l'armoire de chargement est alimentée
- **Bleu** – l'appareil est en cours de chargement
- **Vert** – l'appareil est chargé à plus de 90 %

Montage mural (voir image 2)

Ouvrez la porte d'accès à l'aide de la clé, puis ouvrez manuellement les compartiments n° 2 et n° 8 en appuyant sur le ressort de la serrure électronique. Marquez les 4 trous, percez-les avec une mèche de 6 mm, installez les vis M8x50 avec un écart de 1 à 2 mm et accrochez l'unité aux ancrages.

Dépannage

1 Après la mise sous tension, l'écran ne s'allume pas.
  A Vérifiez si l'alimentation externe est desserrée.
  B Ouvrez la porte d'inspection et vérifiez l'état du disjoncteur interne.
2 L'armoire est allumée, mais l'appareil ne se recharge pas.
  A Vérifiez si le câble de chargement est cassé.
  B Ouvrez la porte d'accès et vérifiez que le connecteur du câble de charge est bien branché.
  C Si aucune des situations ci-dessus ne fonctionne, le câble de chargement est probablement endommagé. Desserrez les vis manuelles et remplacez le câble de chargement.
3 En cas d'oubli du code PIN, la clé correspondante permet d'ouvrir la porte d'accès et d'ouvrir manuellement la serrure électronique correspondante (voir image 3). Après 5 secondes, le code PIN est réinitialisé.

*Vous trouvez les spécifications sur **manhattanproducts.com**. Enregistrez votre produit sur **register.manhattanproducts.com/r/181310** ou scannez le code QR figurant sur la couverture.*

POLSKI

Lista części (zobacz obraz 1)

A Akrylowy szyld świetlny
B Zamek
C Ekran dotykowy
D Naklejka plakatowa
E Wentylator
F PDU
G Zamek elektroniczny
H Uchwyt do znaku świetlnego
I Skrzynka obwodów
J Chip szyldu świetlnego
K Kabel adaptera
L Kabel zasilający
M Kabel ładujący

Instrukcje

- Podłącz kiosk ładujący do źródła zasilania.
- **Aby naładować urządzenie:** kliknij „Place", wprowadź dowolny kod PIN (6 cyfr), potwierdź kod PIN i kliknij „OK". Gdy schowek się otworzy, umieść urządzenie w środku, podłącz kabel ładujący i zamknij schowek. **UWAGA: Przechowuj kod PIN w bezpiecznym miejscu. Jest to konieczne do odzyskania urządzenia.**
- **Aby odebrać urządzenie:** kliknij „Collect", następnie wprowadź kod PIN i kliknij „OK", aby otworzyć schowek. Odłącz kabel ładujący, wyjmij urządzenie i zamknij schowek.

Wskaźniki LED

- **Wyłączona** – szafa ładująca nie jest zasilana
- **Biała** – szafa ładująca jest zasilana
- **Niebieska** – urządzenie ładuje się
- **Zielona** – urządzenie jest naładowane w ponad 90%

Montaż na ścianie (zobacz obraz 2)

Otwórz drzwi serwisowe za pomocą klucza, a następnie otwórz ręcznie schowki nr 2 i 8, naciskając sprężynę zamka elektronicznego. Zaznacz 4 otwory, wywierć je wiertłem 6 mm, zamontuj śruby M8x50 z luzem 1-2 mm i zawieś urządzenie na kotwach.

Rozwiązywanie problemów

1 Po włączeniu ekran nie uruchamia się.
  A Sprawdź, czy zewnętrzny zasilacz nie jest poluzowany.
  B Otwórz drzwi inspekcyjne i sprawdź stan wewnętrznego wyłącznika nadprądowego.
2 Szafa jest włączona, ale urządzenie nie ładuje się.
  A Sprawdź, czy kabel ładujący nie jest uszkodzony.
  B Otwórz drzwi serwisowe i sprawdź, czy złącze terminalowe kabla ładującego jest dobrze podłączone.
  C Jeśli żaden z powyższych punktów nie ma zastosowania, prawdopodobnie kabel ładujący jest uszkodzony. Odkręć śruby ręczne i wymień kabel ładujący.
3 Jeśli kod PIN został zapomniany, użyj pasującego klucza, aby otworzyć drzwi serwisowe i ręcznie otworzyć odpowiedni zamek elektroniczny (zobacz obraz 3). Po 5 sekundach kod PIN zostanie zresetowany.

*Pełną specyfikację produktu znajdziecie Państwo na stronie **manhattanproducts.com**. Zarejestruj produkt na **register.manhattanproducts.com/r/181310** lub zeskanuj znajdujący się na pokrywie kod QR.*

ITALIANO

Elenco parti (vedere immagine 1)

A Insegna luminosa in acrilico
B Serratura
C Schermo tattile
D Adesivo poster
E Ventola
F PDU
G Serratura elettronica
H Staffa per insegna luminosa
I Quadro elettrico
J Chip insegna luminosa
K Cavo adattatore
L Cavo di alimentazione
M Cavo di ricarica

Istruzioni

- Collegare il chiosco di ricarica a una fonte di alimentazione.
- **Per caricare il dispositivo:** cliccare su "Place", inserire un codice PIN (6 cifre), quindi confermare il codice PIN e cliccare su "OK". Una volta aperto il compatimento, posizionare il dispositivo all'interno, collegare il cavo di ricarica e chiudere il compartimento. **NOTA: conservare il codice PIN. È necessario per il recupero del dispositivo.**
- **Per recuperare il dispositivo:** cliccare su "Collect", inserire il codice PIN e cliccare su "OK" per aprire il compartimento. Scollegare il cavo di ricarica, rimuovere il dispositivo e chiudere il compartimento.

Indicatori LED

- **Spento** – il carrello di ricarica non è alimentato
- **Bianco** – il carrello di ricarica è alimentato
- **Blu** – il dispositivo è in carica
- **Verde** – il dispositivo è carico oltre il 90%

Installazione a parete (vedere immagine 2)

Aprire lo sportello di accesso con la chiave, quindi aprire manualmente i compartimenti n.2 e n. 8 premendo la molla della serratura elettronica. Segnare i 4 fori, praticarli con una punta da 6 mm, installare le viti M8x50 con una gioco di 1-2 mm e appendere l'unità agli ancoraggi.

Risoluzione dei problemi

1 Dopo l'accensione, lo schermo non si accende.
  A Verificare che l'alimentazione esterna non sia allentata.
  B Aprire lo sportello di ispezione e verificare lo stato dell'interruttore interno.
2 Il carrello è acceso, ma il dispositivo non si ricarica.
  A Controllare che il cavo di ricarica non sia danneggiato.
  B Aprire lo sportello di accesso e verificare che il connettore terminale del cavo di ricarica sia saldamente collegato.
  C Se è tutto in ordine, è probabile che il cavo di ricarica sia danneggiato. Allentare le viti a mano e sostituire il cavo di ricarica.
3 Se il codice PIN viene dimenticata, utilizzare la chiave corrispondente per aprire la porta di accesso e aprire manualmente la serratura elettronica corrispondente. (vedere immagine 3) Dopo 5 secondi il codice PIN verrà reimpostata.

*Per ulteriori specifiche, visita il sito **manhattanproducts.com**. Registra il tuo prodotto su **register.manhattanproducts.com/r/181310** o scansiona il codice QR presente sulla copertina.*