Price Pfister®

■ WK1-34 ■

SINGLE CONTROL KITCHEN FAUCET

GRIFO MONOMANDO PARA LA COCINA

MITIGEUR DE CUISINE

08-25-08 EO7342A

34034-0100

Copyright © 2008, Price Pfister, Inc.

A BLACK&DECKER COMPANY

■ WK1-34 ■

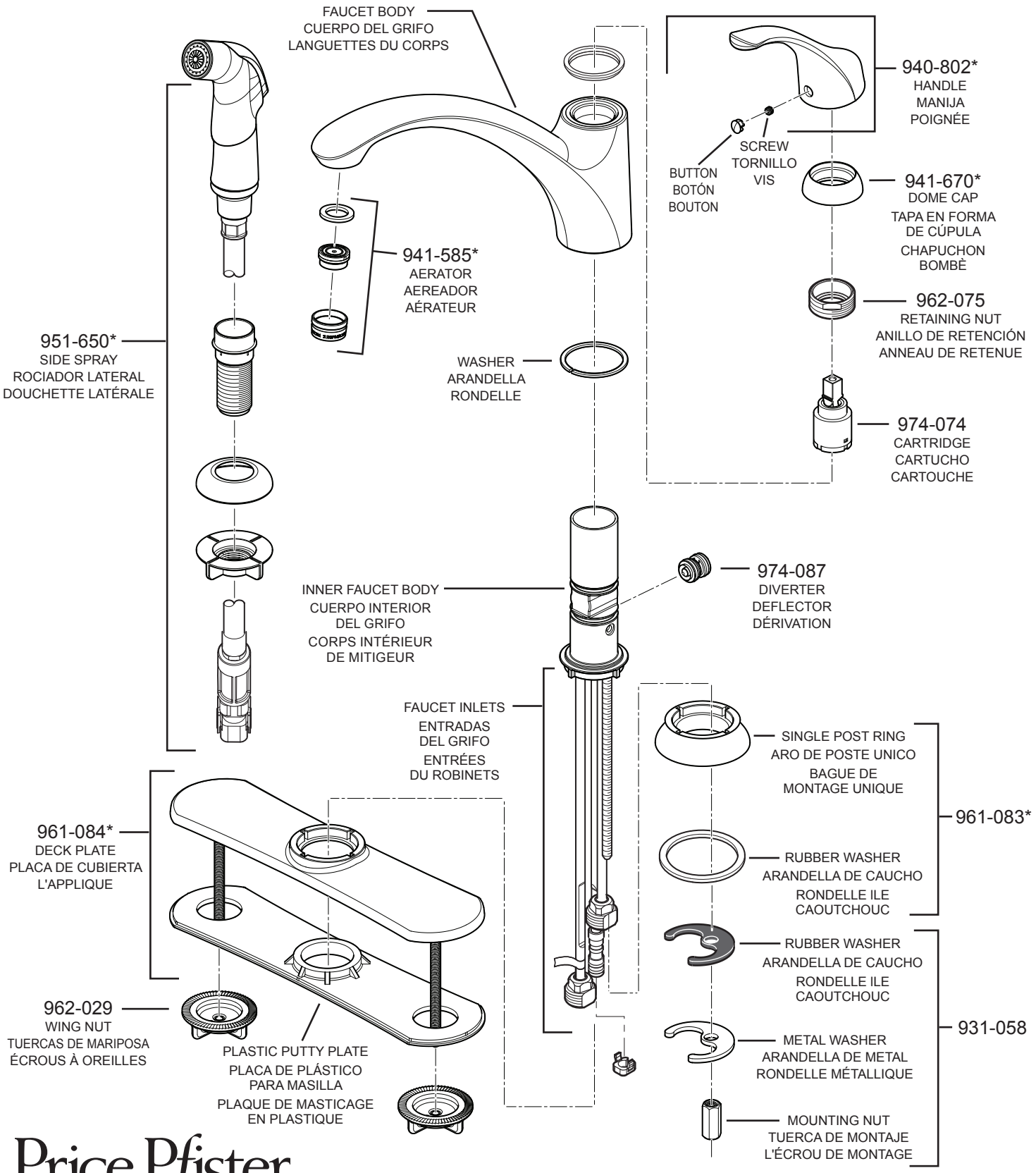

Price Pfister

19701 DaVinci
Lake Forest, CA 92610
Phone: 1-800-Pfaucet
www.pricepfister.com

A BLACK&DECKER COMPANY

	English	Español	Français
*	Letter Designates Finish	La Letra Indica el Terminado	La Lettre Designe La Fini
C	Polished Chrome	Cromo Pulido	Chrome Poli
S	Stainless Steel	Acero Inoxidable	Acier Inoxydable

Thank you for purchasing this Price Pfister product. All Price Pfister products are carefully engineered, and factory tested to provide long trouble-free use under normal conditions. This faucet is easy to install using basic tools and our easy to follow illustrated instructions. If you have any questions regarding this product, contact your local distributor.

Español: Gracias por haber comprado este producto Price Pfister. Todos los productos Price Pfister están diseñados cuidadosamente y son sometidos a pruebas en la fábrica para ser utilizados sin problemas bajo condiciones normales. Este grifo es fácil de instalar con herramientas básicas y nuestras instrucciones ilustradas fáciles de seguir. Comuníquese con su distribuidor local si tiene alguna pregunta sobre este producto.

Français : Merci d'avoir acheté ce produit Price Pfister. Tous les produits Price Pfister sont fabriqués avec soin et contrôlés à l'usine pour offrir une longue durée de service sans problème dans des conditions d'utilisation normales. Il est facile de poser ce mitigeur à l'aide d'un outillage de base et de nos illustrations très claires. Pour toute question concernant ce produit, contacter le distributeur local.

INSTALLATION TIME

The average estimated time for installing this kitchen faucet is 90 minutes. This estimated time only involves this product and does not include the removal of old faucet. This estimated time will vary depending on many variables such as the install application, the skill level of the installer, the type of plumbing (iron pipe, copper, flexible, PEX), the type of tools used, etc.

Español: TIEMPO DE LA INSTALACIÓN

El tiempo promedio para instalar este grifo de la cocina es 90 minutos. Este estimado de tiempo implica solamente este producto y no incluye quitar el grifo viejo. Este estimado de tiempo variará dependiendo de muchas variables por ejemplo la aplicacion de la instalación, el nivel de habilidad del instalador, el tipo de plomería (pipa de acero, cobre, flexible, PEX), el tipo de herramientas usadas, etcetera.

Français : TEMPS D'INSTALLATION

Le temps moyen estimé pour installer ce robinet de cuisine est 90 minutes. Ce temps estimé implique seulement ce produit et n'inclut pas le déplacement du vieux robinet. Ce temps estimé changere selon beaucoup de variables comme l'application d'installation, le niveau de compétence de l'installateur, le type de tuyauterie (pipe de fer, cuivre, flexible, PEX), le type d'outils utilisés, excetera.

1 BEFORE PROCEEDING

WARNING: Read all the instructions completely before proceeding. Price Pfister recommends calling a professional if you are uncertain about installing this product!

This product should be installed in accordance with all local and state plumbing and building codes.

1 *Español:* ANTES DE PROCEDER

ADVERTENCIA: Antes de proceder, lea completamente todas las instrucciones. Price Pfister recomienda llamar a un profesional si no se está seguro acerca de cómo instalar este producto!

Este producto debe instalarse de acuerdo a los códigos de plomería y de construcción locales y estatales.

1 *Français :* AVANT DE COMMENCER

AVERTISSEMENT : Lire attentivement toutes les instructions avant de procéder à la pose. Price Pfister recommande de faire appel à un professionnel en cas d'incertitude quant à l'installation de ce produit !

Ce produit doit être installé conformément à l'ensemble de la réglementation locale et provinciale applicable à la plomberie et à la construction.

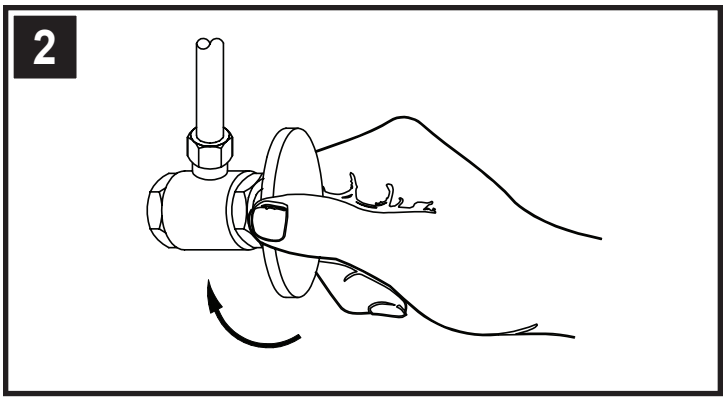

2 SHUT OFF WATER SUPPLY

Locate water supply inlets and shut off the water supply valves. These are usually found under the sink or near the water meter. If you are replacing an existing faucet, remove the faucet from the sink and clean the sink surface thoroughly.

2 *Español:* CIERRE EL SUMINISTRO DE AGUA

Ubique las entradas del suministro de agua y cierre las válvulas de suministro de agua. Generalmente se encuentran debajo del fregadero o cerca del medidor de agua. Si se trata de un reemplazo de grifo, quite el grifo viejo y limpie completamente la superficie del fregadero.

2 *Français :* COUPURE DE L'ARRIVÉE D'EAU

Repérer les arrivées d'eau et fermer leurs robinets. Ces robinets se trouvent généralement sous le lavabo ou à côté du compteur d'eau. En cas de remplacement d'un robinet existant, le déposer du lavabo et nettoyer soigneusement la surface de ce dernier.

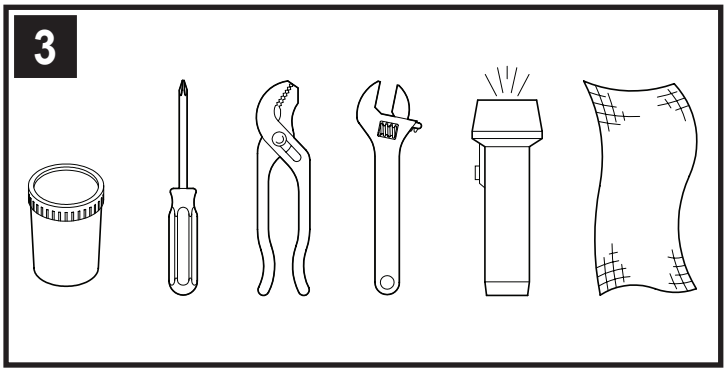

3 TOOLS RECOMMENDED

- Plumber's putty
- Adjustable wrench
- Phillips head screwdriver
- Flashlight
- Pliers
- Cloth

Your installation may require new supply lines and/or shut-off valves or other additional tools.

3 *Español:* HERRAMIENTAS RECOMENDADAS

- Masilla para plomería
- Llave ajustable
- Destornillador en cruz
- Linterna de mano
- Tenazas
- Paño

Para hacer la instalación podría ser necesario contar con nuevas tuberías de suministro, válvulas de cierre o herramientas adicionales.

3 *Français :* OUTILLAGE RECOMMANDÉS

- Mastic de plombier
- Clé à molette
- Tournevis cruciforme
- Lampe de poche
- Pince
- Chiffon

L'installation peut exiger des tuyaux d'arrivée et/ou des vannes d'arrêt neufs ou d'autres outils.

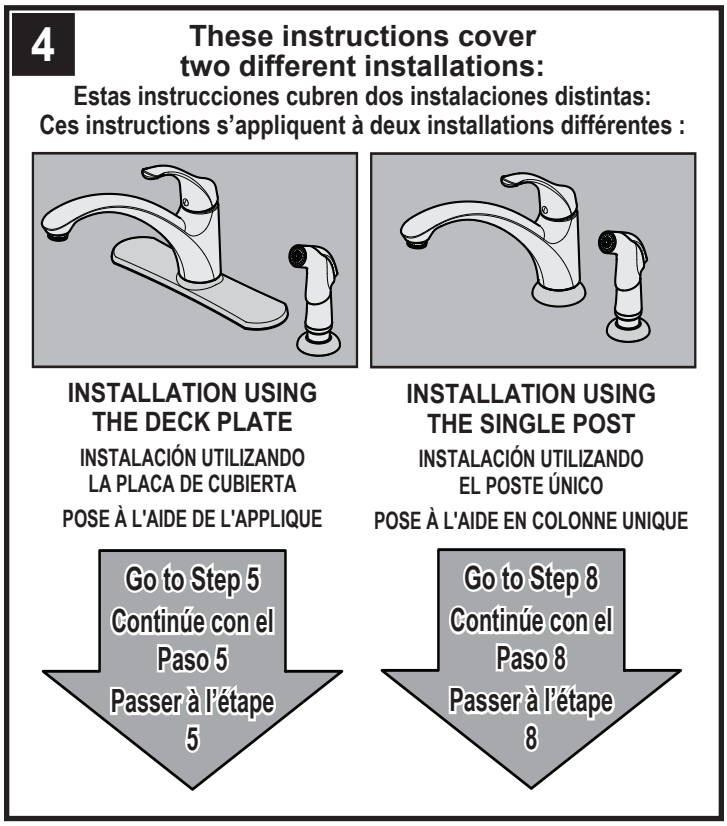

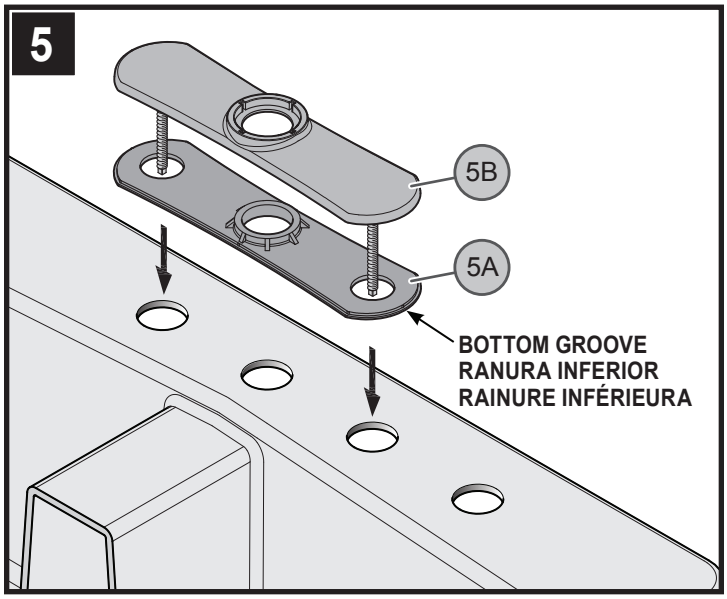

5 INSTALLING DECK PLATE

(For single hole mount, go to step 8)

Ensure that Plastic Putty Plate (*5A*) is pressed on to Deck Plate (*5B*). Place a bead of plumber's putty in the groove along the outer edge of the Putty Plate (*5A*). Install the Deck Plate (*5B*) over the three holes in your sink.

5 *Español:* INSTALACIÓN DE LA PLACA DE CUBIERTA

(Para en montaje de agujero único, continúe con el paso 8)

Verifique que la placa de plástico para masilla (*5A*) esté oprimida sobre la placa de cubierta (*5B*). Aplique un cordón de masilla de plomería en la ranura a lo largo del borde exterior de la placa para masilla (*5A*). Instale la placa de cubierta (*5B*) sobre los tres agujeros en el fregadero.

5 *Français :* POSE DE L'APPLIQUE

(Pour la pose sur évier à un seul trou, passer à l'étape 8)

S'assurer que la plaque de masticage en plastique (*5A*) est appuyée sur l'applique (*5B*). Appliquer un cordon de mastic de plombier dans la rainure qui longe le bord extérieur de la plaque de masticage (*5A*). Mettre l'applique (*5B*) en place par-dessus les 3 trous de l'évier.

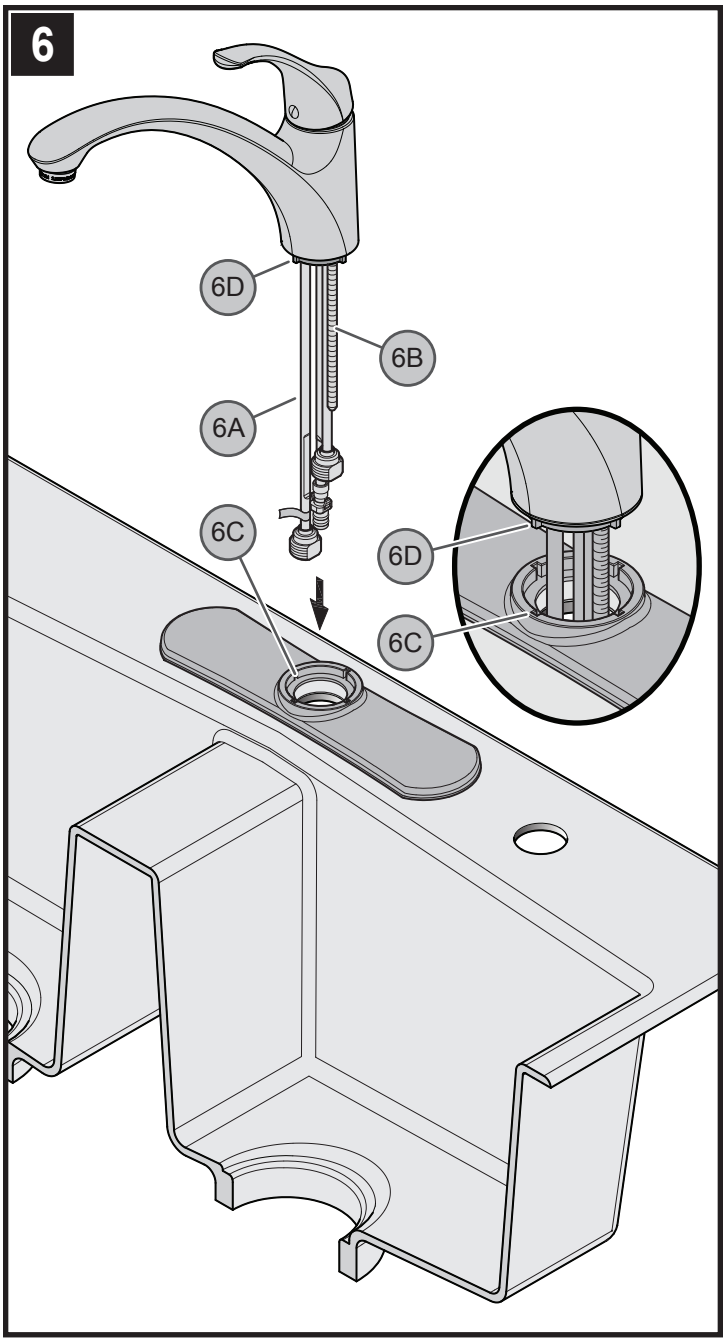

6 INSTALLING THE FAUCET USING THE DECK PLATE

Insert the faucet Supply Tubes (*6A*) and the Mounting Shank (*6B*) through the hole in the Deck Plate (*6C*). The tabs on the Faucet Body (*6D*) must be aligned to the grooves inside the Deck Plate (*6C*).

6 *Español:* INSTALACIÓN DEL GRIFO UTILIZANDO LA PLACA DE CUBIERTA

Inserte los tubos de suministro del grifo (*6A*) y la espiga de montaje (*6B*) a través del agujero en la placa de cubierta (*6C*). Las lengüetas en el cuerpo del grifo (*6D*) deben alinearse con las ranuras dentro de la placa de cubierta (*6C*).

6 *Français :* POSE DU MITIGEUR À L'AIDE DE L'APPLIQUE

Insérer les tubes (*6A*) d'arrivée au mitigeur et la queue de montage (*6B*) dans le trou de l'applique (*6C*). Les languettes du corps (*6D*) du mitigeur et les rainures à l'intérieur de l'applique (*6C*) doivent être alignées.

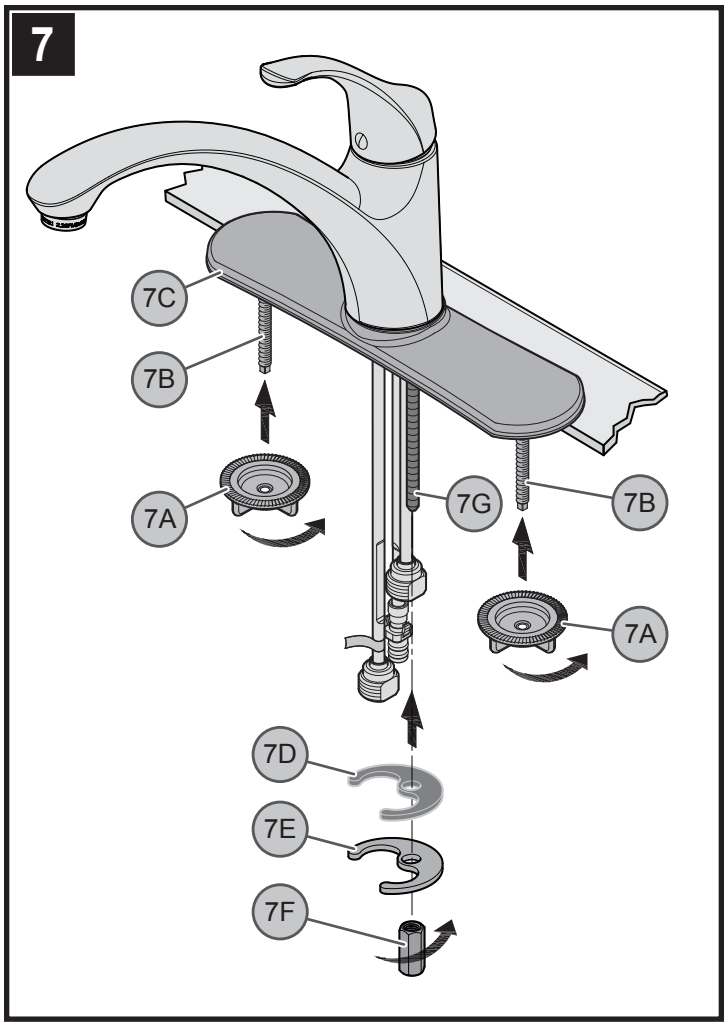

7 SECURING THREE HOLE FAUCET BODY

From underneath sink, hand tighten Wing Nuts (*7A*) to Mounting Posts (*7B*). Remove any excess putty from around the outside edge of Deck Plate (*7C*). Secure the faucet by placing the Rubber Washer (*7D*), Metal Washer (*7E*) and the Long Nut ($^{7}/_{16}$ Hex.) (*7F*) onto the Mounting Post (*7G*). Tighten until the faucet is firmly connected to the sink. **Do not over tighten!**

Go to Step 10

7 Español: ASEGURAR EL GRIFO AL FREGADERO

Apriete las tuercas de mariposa (*7A*) a los postes de montaje (*7B*) desde abajo del fregadero. Quite el exceso de masilla de alrededor del borde exterior de la placa de cubierta (*7C*). Sujete el grifo colocando la arandella de caucho (*7D*), la arandella de metal (*7E*) y la tuerca larga ($^{7}/_{16}$ Hex.) (*7F*) sobre el poste de montaje (*7G*). Apriete hasta que el grifo esté firmemente conectado al fregadero. **¡No apriete en exceso!**

Continúe con el Paso 10

7 Français : FIXATION DU ROBINET À L'ÉVIER

Depuis le dessous de l'évier, serrer les écrous à oreilles (*7A*) avec les doigts sur les tiges filetées de montage (*7B*). Enlever tout excédent de mastic du pourtour du bord extérieur de l'applique (*7C*). Depuis le dessous de l'évier, fixer le mitigeur en plaçant la rondelle le caoutchouc (*7D*), la rondelle métallique (*7E*) et l'écrou long ($^{7}/_{16}$ po) (*7F*) sur la tige filetée de montage (*7G*). Serrer jusqu'à ce que le mitigeur soit fixé solidement à l'évier. **Ne pas trop la serrer !**

Passer à l'étape 10

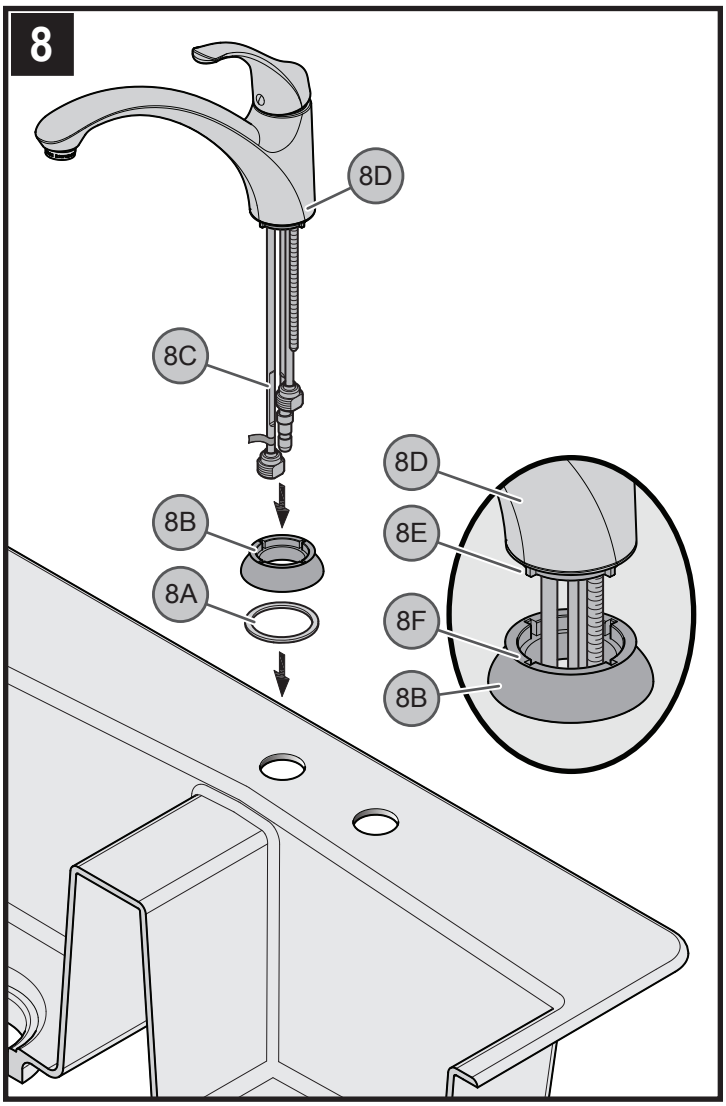

8 INSTALLING SINGLE POST RING

Place Rubber Washer (*8A*) over center hole of sink and into the bottom of Mounting Ring (*8B*). Align Mounting Ring (*8B*) to the center of sink hole. Insert Faucet Supply Tubes (*8C*) and Mounting Shank (*8D*) through the hole in Mounting Ring (*8B*).

Note: Tabs (*8E*) on Mounting Shank (*8D*) must be aligned with Grooves (*8F*) inside Mounting Ring (*8B*).

8 Español: INSTALACIÓN DEL ARO DE POSTE ÚNICO

Coloque l la arandela de goma (*8A*) sobre el agujero central del fregadero y debajo del anillo de montaje (*8B*). Alinee el anillo de montaje (*8B*) al centro del agujero del fregadero. Inserte los tubos de suministro del grifo (*8C*) y la espiga de montaje (*8D*) a través del agujero del aro de montaje (*8B*).

Nota: Las lengüetas (*8E*) en la espiga de montaje (*8D*) deben alinearse con las ranuras (*8F*) dentro del Anillo de montaje (*8B*).

8 Français : POSE DE LA BAGUE DE MONTAGE UNIQUE

Placez la rondelle de gomme (*8A*) sur le trou central de l'évier et au-dessous de l'anneaus de montage (*8B*). Aligner de l'anneaus de montage (*8B*) sur le centre des trous de l'évier. Insérer les tubes (*8C*) d'arrivée au mitigeur et la queue de montage (*8D*) dans le bague de montage (*8B*).

Remarque : Les languettes (*8E*) du la queue de montage (*8D*) du mitigeur et les rainures (*8F*) à l'intérieur de la bague de le bague de montage (*8B*) doivent être alignées.

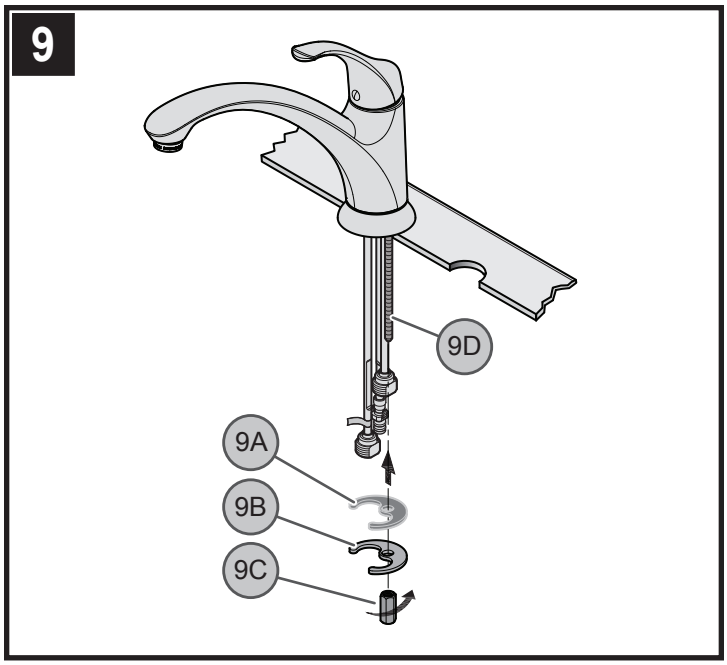

9 SECURING SINGLE POST FAUCET BODY

Secure the faucet by placing the Rubber Washer (*9A*), Metal Washer (*9B*) and the Long Nut ($^{7}/_{16}$ Hex.) (*9C*) onto the Mounting Post (*9D*). Tighten until the faucet is firmly connected to the sink. **Do not over tighten!**

9 *Español:* ASEGURAR EL CUERPO DEL GRIFO EN UN AGUJERO

Sujete el grifo colocando la arandella de caucho (*9A*), la arandella de metal (*9B*) y la tuerca larga ($^{7}/_{16}$ Hex.) (*9C*) sobre el poste de montaje (*9D*). Apriete hasta que el grifo esté firmemente conectado al fregadero. **¡No apriete en exceso!**

9 *Français :* ASSURER LE CORPS DU ROBINET DANS UN TROU

Depuis le dessous de l'évier, fixer le mitigeur en plaçant la rondelle le caoutchouc (*9A*), la rondelle métallique (*9B*) et l'écrou long ($^{7}/_{16}$ po) (*9C*) sur la tige filetée de montage (*9D*). Serrer jusqu'à ce que le mitigeur soit fixé solidement à l'évier. **Ne pas trop la serrer !**

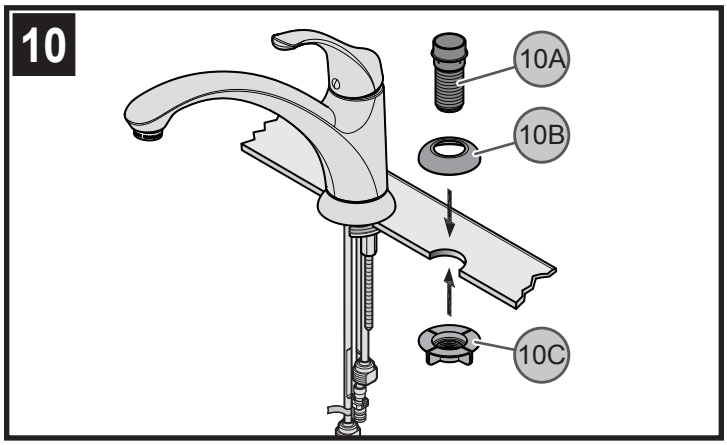

10 GUIDE FLANGE INSTALLATION

Insert Hose Guide (*10A*) into Hose Guide Flange (*10B*) and onto sink hole. If desired, place a small bead of plumber's putty to underside of Hose Guide Flange (*10B*). From underneath sink, secure Hose Guide (*10A*) by screwing Plastic Locknut (*10C*). Hand tighten. **Do not over-tighten.**

10 *Español:* CONECCIÓN DE LA MANGUERA DIRIGIBLE

Inserte la guía de manguera (*10A*) en la brida de de manguera (*10B*) y en el agujero del fregadero. Si desea, aplique un cordón pequeño de masilla de plomería al lado inferior de la brida de la guía de manguera (*10B*). Sujete la guía de la manguera (*10A*) atornillando la contratuerca de plástico (*10C*) desde abajo del fregadero. Apriete con la mano. **¡No apriete en exceso!**

10 *Français :* BRANCHMENT DE TUYAU

Insérer le guide de flexible (*10A*) dans sa bride (*10B*) et dans le trou de l'évier. Si on le désire, appliquer un petit cordon de mastic de plombier sur le dessous de la bride de guide de flexible (*10B*). Depuis le dessous de l'évier, fixer le guide de flexible (*10A*) en vissant l'écrou de blocage en plastique (*10C*). Le serrer avec les doigts. **Ne pas trop les serrer !**

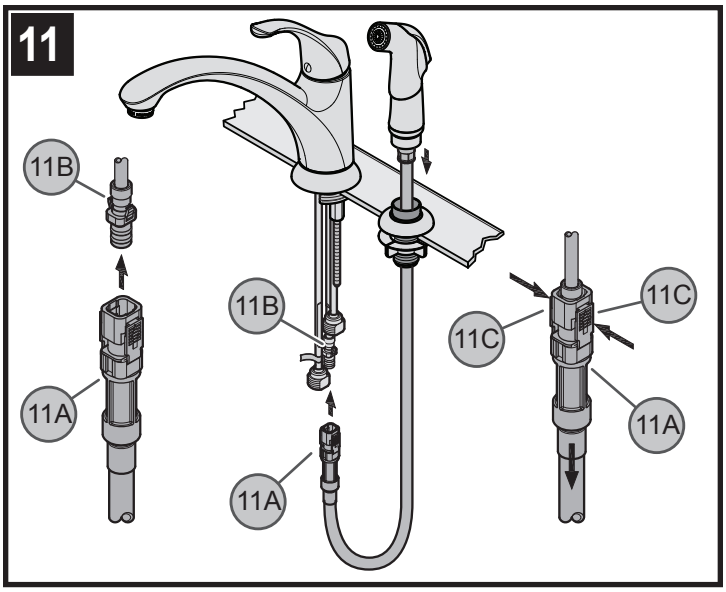

11 ATTACHING THE PULL-OUT HOSE

From underneath sink, push Hose Connector (11A) onto receiving Tube (11B). Press on the Tabs (11C) and push up until unable to push any further. To remove Hose, press on the Tabs (11C) and pull push Hose Connector (11A) down.

11 *Español:* CONEXIÓN DE LA MANGUERA DESMONTABLE

Desde abajo del fregadero, introduzca el conector de la manguera (11A) en el vástago del conducto (11B). Presione en las lengüetas (11C) y empuje hacia arriba hasta que ya no se le pueda presionar más. Para quitar la manguera, presionar en las lengüetas (11C) y tirar hacia abajo el conectador de la manguera del empuje (11A).

11 *Français :* RACCORDEMENT AU FLEXIBLE EXTENSIBLE

Depuis le dessous du lavabo, poussée le raccord de tuyau (11A) sur la tube récepteur (11B). Pressez sur les étiquettes (11C) et soulevez jusqu'à ce qu'incapable pour pousser promeuvent. Pour enlever le tuyau, presser sur les étiquettes (11C) et abaisser le connecteur de tuyau de poussée (11A).

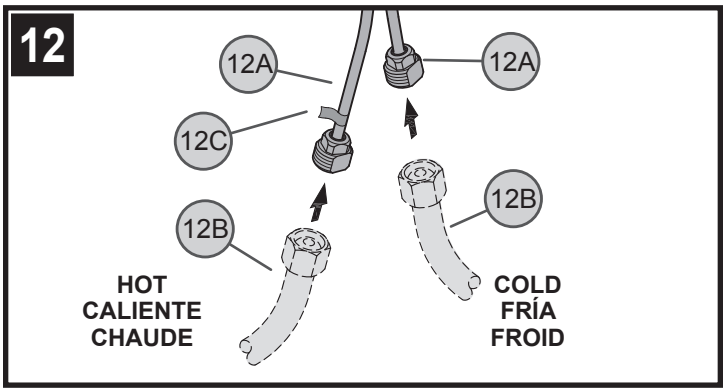

12 WATER SUPPLY CONNECTIONS

Gently separate hot and cold Faucet Inlets (*12A*), approximately three inches apart. Connect water Supply Lines (*12B*) to Faucet Inlets (*12A*). Hot water supply line goes to hot inlet fitting indicated by Red Tag (*12C*). (Supply lines not included.) Follow manufacturer's instructions when installing supply lines.

12 *Español:* CONEXIONES DE SUMINISTRO DE AGUA

Separe suavemente los tubos de suministro de agua caliente y fría (*12A*) aproximadamente tres pulgadas. Conecte las tuberías de suministro de agua (*12B*) a las entradas del grifo (*12A*). Conecte la línea de suministro de agua caliente al conector de entrada de agua caliente (*12C*) indicado con la etiqueta roja. (Las tuberías de suministro no está incluidos.) Siga las instrucciones del fabricante al instalar las líneas de fuente.

12 *Français :* RACCORDEMENTS DES ARRIVÉES D'EAU

Écarter avec précaution les tubes d'arrivée d'eau chaude et d'eau froide (*12A*) d'environ 7,6 cm (3 po). Raccorder les tuyaux d'arrivée d'eau (*12B*) aux entrées du robinets (*12A*). Raccorder le tuyau d'arrivée d'eau chaude au raccord correspondant (*12C*) indiqué par le étiquette rouge. (Les tuyaux d'arrivée d'eau et les raccords ne sont pas fournis.) Veuillez suivre les instructions du fabricant quand installant les robinets d'arrivée.

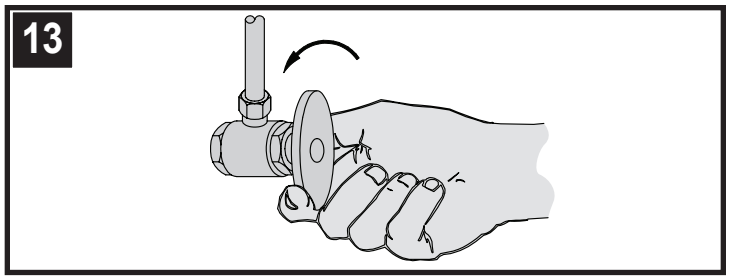

13 START UP
Turn on hot and cold water supplies, and check for leaks above and below the sink

13 *Español:* CÓMO ENCENDER LA UNIDAD
Active el suministro de agua fría y caliente y verifique que no hay fugas arriba y abajo del fregadero.

13 *Français :* MISE EN SERVICE DU MÉLANGEUR
Ouvrir les robinets d'arrivée d'eau chaude et d'eau froide, puis vérifier le dessus et le dessous du lavabo pour voir s'il y a des fuites.

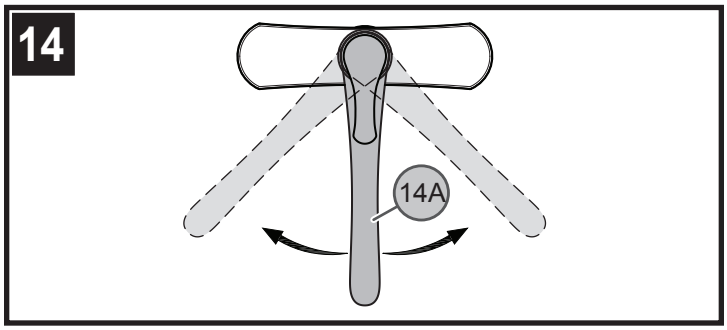

14 SPOUT FUNCTION
Spout (*14A*) can be rotated around the Faucet Body in any direction.

14 *Español:* FUNCIÓN DEL SURTIDOR
El surtidor (*14A*) puede girarse alrededor del cuerpo del grifo en cualquier dirección.

14 *Français :* FONCTIONNEMENT DU BEC
Le bec (*14A*) peut pivoter dans n'importe quel sens autour du corps du mitigeur.

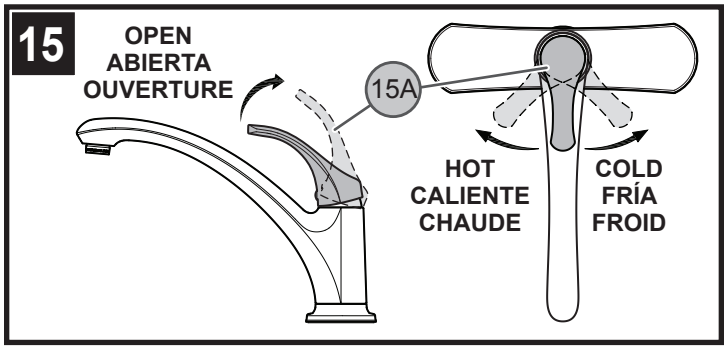

15 VALVE FUNCTION
By lifting Lever Handle (*15A*) up, the valve will be activated allowing water to flow. The water flow will increase by continuing to lift up Lever Handle (*15*A). By rotating Lever Handle (*15A*) counterclockwise, the water temperature will decrease to fully cold. By rotating Lever Handle (*15A*) clockwise, the water temperature will increase to fully hot.

15 *Español:* FUNCIÓN DE LA VÁLVULA
Al levantar la manija de palanca (*15A*), la válvula se activará y permitirá el flujo de agua. El flujo de agua aumentará al continuar levantando la manija de palanca (*15A*). Al girar la manija de palanca (*15A*) en sentido contrahorario, la temperatura del agua disminuirá hasta completamente fría. Al girar la manija de palanca (*15A*) en sentido horario, la temperatura del agua aumentará hasta completamente caliente.

15 *Français :* FONCTIONNEMENT DU ROBINET
Le relevage de la manette (*15A*) active le robinet pour permettre à l'eau de couler. Le débit augmente au fur et à mesure que l'on relève la manette (*15A*). Lorsqu'on tourne la manette (*15A*) dans le sens antihoraire, la température de l'eau baisse jusqu'à ce que celle-ci soit tout à fait froide. Lorsqu'on tourne la manette (*15A*) dans le sens horaire, la température de l'eau augmente jusqu'à ce que celle-ci soit très chaude.

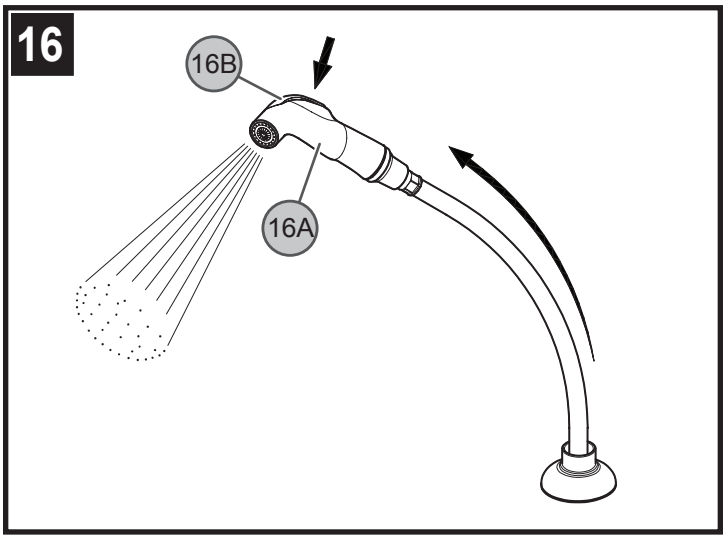

16 SIDE SPRAY OPERATION
Side Spray (*16A*) can be pulled forward to spray water in any direction. To activate the Side Spray (*16A*), press Toggle Button (*16B*) located on the back of Side Spray (*16A*).

16 *Español:* FUNCIONAMIENTO DEL ROCIADOR LATERAL
El rociador lateral (*16A*) puede tirarse hacia adelante para rociar agua en cualquier dirección. Para activar el rociador lateral (*16A*), oprima el botón basculante (*16B*) situado en la parte posterior del rociador lateral (*16A*).

16 *Français :* FONCTIONNEMENT DE LA DOUCHETTE LATÉRALE
La douchette latérale (*16A*) peut être tirée vers l'avant pour pulvériser de l'eau dans toute direction. Pour l'activer (*16A*), appuyer sur la bascule (*16B*) qui se trouve au dos de la douchette (*16A*).

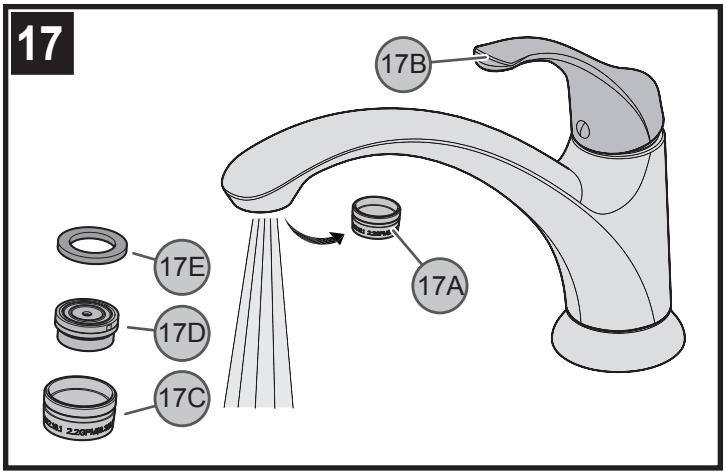

17 FLUSHING & AERATOR CLEANING
After installation is complete, remove Aerator Housing (*17A*). Turn Valve (*17B*) on and allow both hot and cold water to run for at least one minute each. While water is running, check for leaks. To clean the aerator, disassemble Aerator Housing (*17A*) by separating the Aerator Shell (*17C*), Basket (*17D*), and Washer (*17E*). Once parts have been cleaned, reassemble by reversing steps.

17 *Español:* ENJUAGUE Y LIMPIEZA DEL AEREADOR
Luego de efectuar la instalación, retire la caja del arreador (*17A*). Gire la válvula (*17B*) a la posición abierta y deje correr el agua fría y caliente por lo menos un minuto cada una. Mientras el agua corre, verifique que no hay fugas. Para limpiar el arreador, desarme la caja del arreador (*17A*) separando el casco (*17C*), la cesta (*17D*) y la arandela (*17E*) del arreador. Una vez que haya limpiado las partes, reensámblelas siguiendo estos pasos en orden inverso.

17 *Français* : RINÇAGE ET NETTOYAGE DE L'AÉRATEUR
Une fois que l'installation est terminée, retirer le logement d'aérateur (*17A*). Ouvrir le robinet (*17B*) et laisser l'eau chaude et l'eau froide couler pendant au moins une minute chacun. Contrôler l'étanchéité pendant que l'eau coule. Pour nettoyer l'aérateur, démonter son logement (*17A*) en séparant le boîtier d'aérateur (*17C*), la crépine (*17D*) et la rondelle (*17E*). Une fois que les pièces ont été nettoyées, remonter l'aérateur en procédant dans l'ordre inverse.

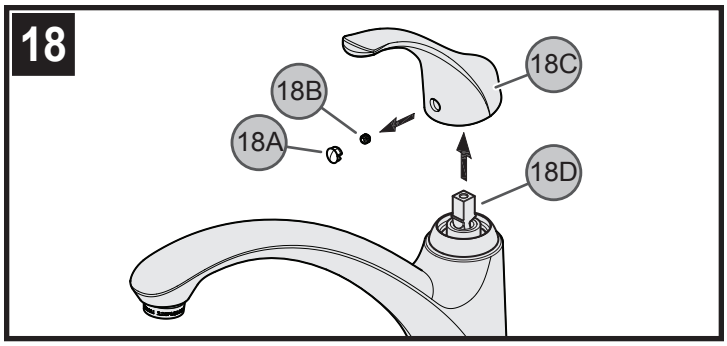

18 HANDLE REMOVAL

Turn off water before proceeding! With valve in closed position, detach Decorative Button (*18A*), unscrew Fastener (*18B*), and remove Handle Hub (*18C*) from Valve Stem (*18D*). Reassemble handle by reversing steps.

18 *Español:* RETIRO DE LA MANIJA

¡Cierre el suministro de agua antes de continuar! Manteniendo la válvula en la posición cerrada, quite el botón decorativo (*18A*), desenrosque el sujetador (*18B*) y saque el núcleo de la manija (*18C*) del vástago de la válvula (*18D*). Arme la manija siguiendo los pasos en orden inverso.

18 *Français :* DÉPOSE DE LA MANETTE

Couper l'eau avant de commencer ! Le robinet étant en position fermée, détacher le bouton décoratif (*18A*), dévisser la fixation (*18B*) et retirer le moyeu de manette (*18C*) de la tige de robinet (*18D*). Remonter la manette en inversant l'ordre des opérations.

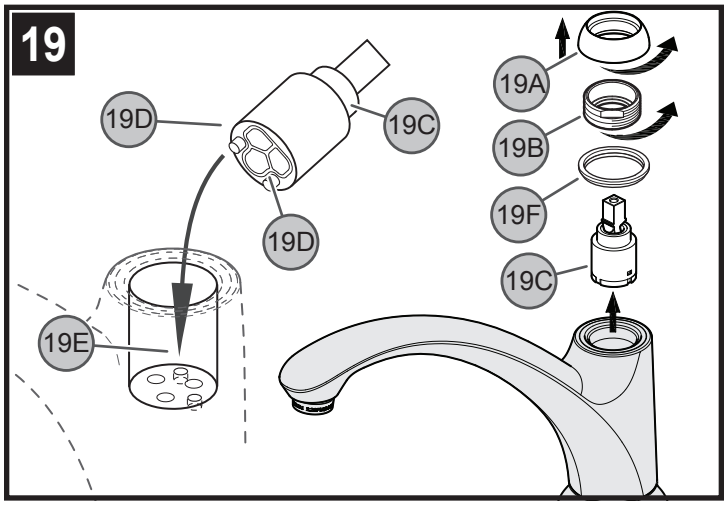

19 CARTRIDGE REMOVAL

Turn off water supplies and relieve pressure before working on your faucet (*See step 2*). Remove Handle (*See step 18*). Remove the Dome Cap (*19A*) by unscrewing it in a counterclockwise direction. Using an adjustable wrench, unscrew the Retainer Ring (*19B*). Carefully remove Washer (*19F*) and Cartridge (*19C*) by pulling it straight up and out. Inspect Cartridge (*19C*) for debris or damage. Clean or replace the Cartridge (*19C*). Reassemble faucet by reversing steps. Make sure that the Pegs (*19D*) on the bottom of Cartridge (*19C*) fit into the Holes (*19E*) inside faucet body as shown.

19 *Español:* REEMPLAZO DEL CARTUCHO

Cierre los suministros de agua y alivie la presión antes de trabajar en el grifo (Consulte el paso 2). Retire la manija (Consulte el paso *18*). Quite la tapa en forma de cúpula (*19A*) destornillándola en sentido contrahorario. Destornille el anillo de retención (*19B*) con una llave ajustable. Quite la arandela (*19F*) y el cartucho (*19C*) con cuidado halándolo en forma recta hacia arriba y hacia afuera. Inspeccione el cartucho (*19C*) para asegurar que no contenga residuos o esté dañado. Limpie o reemplace el cartucho (*19C*). Reensamble el grifo siguiendo los pasos en orden inverso. Asegure que las clavijas (*19D*) en la parte inferior del cartucho (*19C*) se localizen dentro de los agujeros (*19E*) del cuerpo del grifo tal como se muestra.

19 *Français :* REPLACEMENT DE LA CARTOUCHE

Couper les arrivées d'eau et dépressuriser avant de travailler sur le mitigeur (*Voir l'étape 2*). Retirer la manette (*Voir l'étape 18*). Retirer le capuchon bombé (*19A*) en le dévissant dans le sens antihoraire et anneau de retenue (*19B*). Dévisser l'anneau de retenue (*19C*) à l'aide d'une clé à molette. Retirer la cartouche (*19C*) avec précaution en la tirant droit vers le haut. Examiner la rondelle (*19F*) et la cartouche (*19C*) pour voir si elle est encrassée ou endommagée. Nettoyer la cartouche (*19C*) ou la remplacer. Remonter le mitigeur en inversant l'ordre des opérations. Assurez que les chevilles (*19D*) dans la partie inférieure de la cartouche (*19C*) se dans les trous (*19E*) du corps du robinet comme il est montré.

1-800-PFAUCET (1-800-732-8238)

For Toll-Free Pfaucet information call
1-800-PFAUCET (1-800-732-8238) or visit www.pricepfister.com

- Installation Support
- Care and Warranty Information

Español:

Para obtener información mediante llamadas gratis, llame al 1-800-PFAUCET
(1-800-732-8238) o visite www.pricepfister.com

- Apoyo a instaladores
- Información sobre cuidado y garantías

Français :

Pour les renseignement concernant le service san frais de Pfaucet, appelez 1-800-PFAUCET
(1-800-732-8238) appel ou visite www.pricepfister.com

- Assistance à l'installation
- Informations sur l'entretien et la garantie

CAUTION: Maintenance

DISASSEMBLY:

1. Replacement parts may be available at the store where you purchased your faucet.
2. When replacement parts are not available, please write or call Price Pfister Consumer Service.
3. Always turn off water and relieve pressure before working on your faucet.

NOTE: Trim Care

Cleaning Instructions:
For all handles and decorative finishes, use only a soft cloth dampened with plain water to clean and shine. Use of polish, detergents, abrasive cleaners, organic solvents or acid may cause damage. Use of other than a soft damp cloth will nullify our warranty!
Special Trim:
Trim products which contain porcelain or other similar substance are not acceptable for public areas or commercial use. Installation of said trim is at user's risk!

Español: PRECAUCIÓN: Mantenimiento

DESARMADO:

1. Puede encontrar repuestos en la tienda donde compró el grifo.
2. Si no hay repuestos disponibles, escriba o llame al departamento de Servicio al Consumidor de Price Pfister.
3. Cierre el agua y alivie la presión antes de trabajar en el grifo.

Español: NOTA: Cuidado de las molduras

Instrucciones de limpieza:
Sólo use un paño suave humedecido con agua para limpiar y pulir todas las manijas y acabados ornamentales. El uso de sacabrillos, detergentes, limpiadores abrasivos, solventes orgánicos o ácido podría causar daños. ¡El uso de cualquier otro material que no sea un paño suave húmedo anulará nuestra garantía!
Moldura especial:
Las molduras que contienen porcelana u otras substancias similares no son aceptables para áreas públicas o uso comercial. ¡El uso de dichas molduras será por cuenta y riesgo del usuario!

Français : ATTENTION : Entretien

DÉMONTAGE :

1. Vous pouvez éventuellement acheter des pièces de rechange au magasin où vous avez acheté votre lavabo.
2. Si vous ne trouvez pas les pièces de rechange désirées, n'hésitez pas à appeler ou à écrire au service à la clientèle de Price Pfister.
3. Coupez toujours l'eau et laissez sortir la pression avant de tenter de réparer votre lavabo.

Français : REMARQUE : Soin des garnitures

Instructions de nettoyage :
Pour nettoyer et faire briller toutes les poignées et les finis décoratifs, il vous suffit d'utiliser un chiffon doux humidifié avec de l'eau. L'utilisation d'un produit à polir, de détergents, de nettoyants abrasifs, de solvants organiques ou d'acide peut causer des dommages. L'utilisation de tout autre objet qu'un chiffon humide doux annulera votre garantie !
Garnitures spéciales :
Toute garniture contenant de la porcelaine ou d'autres substances similaires ne peut être installée dans les endroits publics ou à des fins commerciales. L'installation de telles garnitures se fera aux risques et périls de l'utilisateur !