Price Pfister™

Pf Pfreshest Ideas in Pfaucets.

53P SERIES

Genesis®

Pullout Kitchen Faucet
- Single Control
- Soap Dispenser

01-27-05 EO6776C

28393-0300

Copyright © 2005, Price Pfister, Inc.

A BLACK&DECKER COMPANY

DEPARTMENTAL

ENGLISH

Thank you for purchasing this Price Pfister kitchen faucet. All Price Pfister products are carefully engineered, and factory tested to provide long trouble-free use under normal conditions. This kitchen faucet is easy to install using basic tools and our easy to follow illustrated instructions. If you have any questions regarding your kitchen faucet installation call 1-800-Pfaucet (1-800-732-8238).

1 BEFORE PROCEEDING

WARNING: Read all the instructions completely before proceeding. Price Pfister recommends calling a professional if you are uncertain about installing this product!

This product should be installed in accordance with all local and state plumbing and building codes.

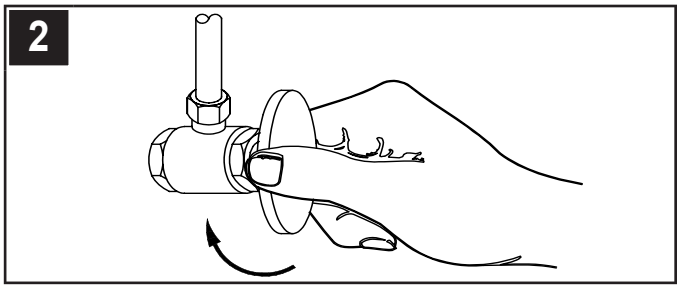

2 SHUT OFF WATER SUPPLY

Locate water supply inlets and shut off the water supply valves. These are usually found under the sink or near the water meter. If you are replacing an existing faucet, remove the faucet from the sink and clean the sink surface thoroughly.

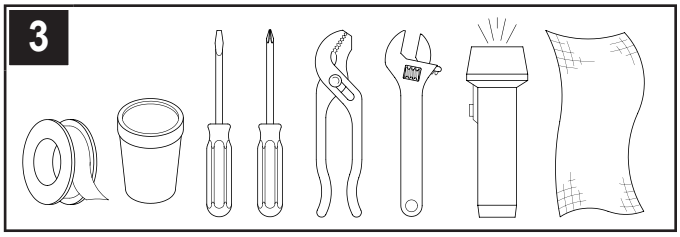

3 TOOLS RECOMMENDED

- PTFE plumber's tape or thread sealant
- Plumber's putty
- Slotted screwdriver
- Phillips head screwdriver
- Pliers
- Adjustable wrench
- Flashlight
- Cloth

Your installation may require new supply lines and/or shut-off valves or other additional tools.

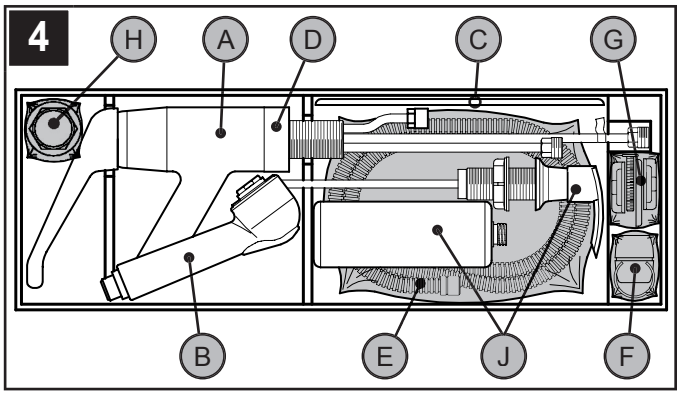

1 CHECKING THE CONTENTS OF THE BOX

Upon opening the box, please check to ensure that all of the following items are included with your faucet:

- **A** Faucet body
- **B** Spray head
- **C** Deckplate
- **D** Mounting Ring
- **E** Pull-out hose
- **F** Bag with weight & spring clip.
- **G** Bag with 2 mounting screws, 2 wing nuts & bottom plate.
- **H** Bag with rubber gasket, lockwasher & brass nut.
- **J** Soap Dispenser

If any of these items are missing, please contact Price Pfister Consumer Services at 1-800-Pfaucet (1-800-732-8238).

INSTALLATION:

Your faucet can be installed with or without the deck plate:

For 4-hole installation using the deck plate:

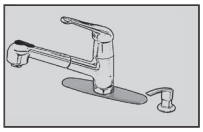

Go To Step 5

For 2-hole installation using the single post:

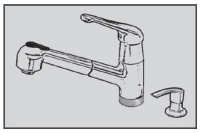

Go To Step 8

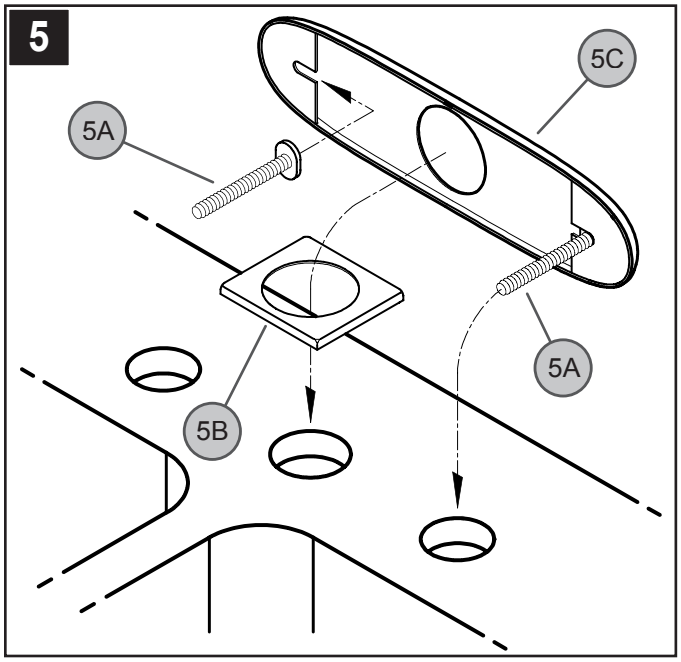

5 INSTALLING OPTIONAL DECKPLATE

(For single post mount, go to step 8)

Place screws (*5A*) into deck plate slots. Set plastic bottom plate (*5B*) over the center hole on the sink, rounded edges up. Put a bead of plumbers' putty around the inside bottom edge of deck plate (*5C*). Install the deck plate (*5C*) over the three holes in your sink.

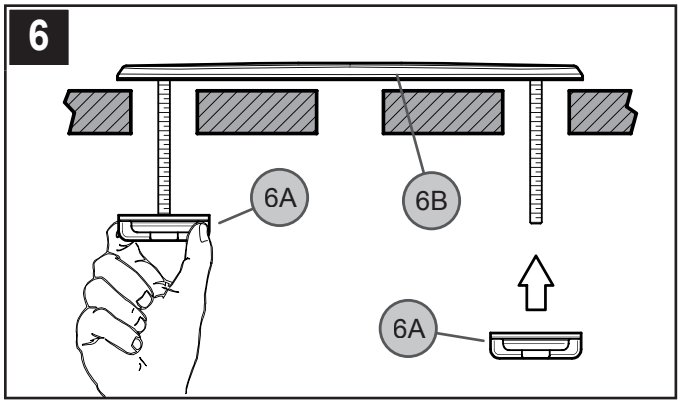

6 SECURING DECKPLATE TO DECK

From underneath sink, hand tighten wing nuts (*6A*). **Caution: do not over-tighten wing nuts.** Remove any excess putty from around the outside edge of the deck plate (*6B*).

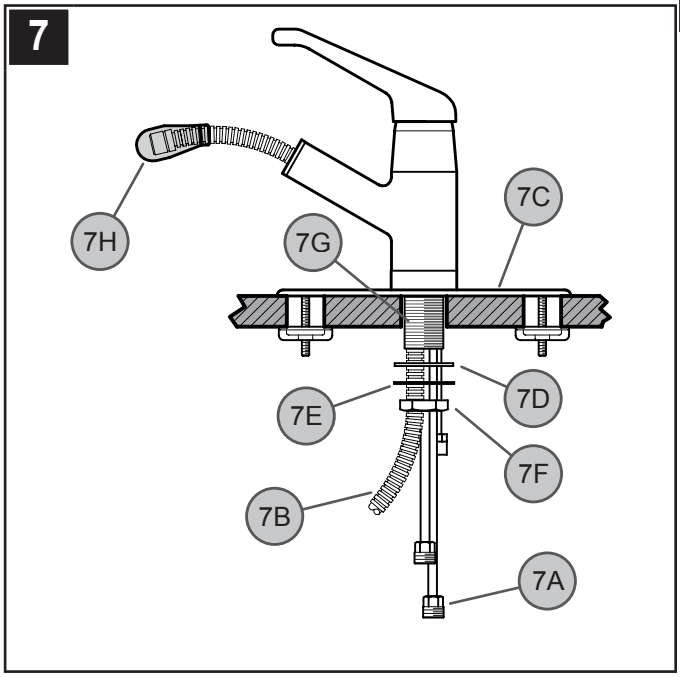

7 INSTALLING THE FAUCET USING DECKPLATE

Insert the faucet supply tubes (*7A*) and Hose (*7B*) through the optional deck plate (*7C*). From underneath the sink, place large rubber gasket (*7D*), lockwasher (*7E*) and large brass nut (*7F*) over supply tubes (*7A*) and hose (*7B*). Thread loosely onto faucet shank (*7G*). Align the faucet, making sure that the spout and handle swing equally in both directions. Tighten faucet firmly to sink.

Note: Do not remove thin protective plastic bag (*7H*).

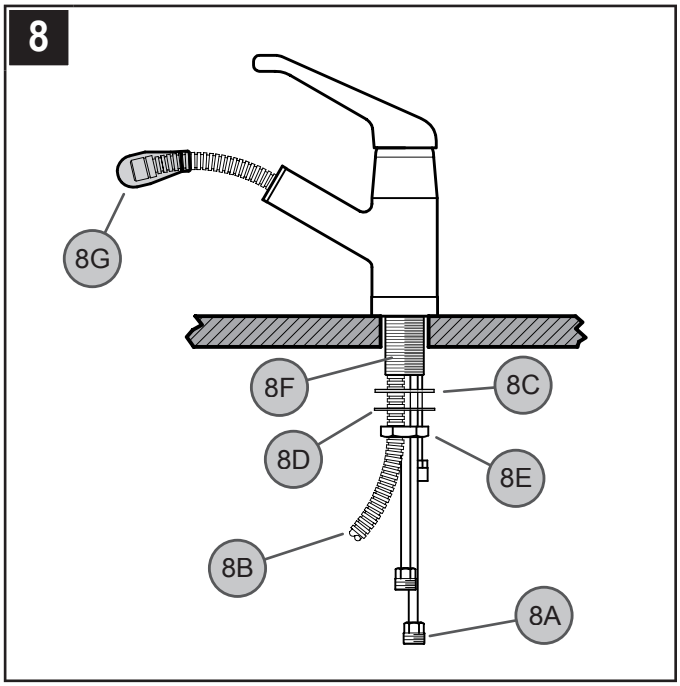

8 SINGLE POST MOUNT INSTALLATION

(Do not use optional deck plate, plastic bottom plate, screws, or wing nuts.) Insert tubes (*8A*) and hose (*8B*) through center hole of sink. From underneath the sink, place large rubber gasket (*8C*), lockwasher (*8D*) and large brass nut (*8E*) over supply tubes (*8A*) and hose (*8B*). Thread loosely onto faucet shank (*8F*). Align the faucet, making sure that the spout and handle swing equally in both directions. Tighten faucet firmly to sink.

Note: Do not remove thin protective plastic bag (*8G*).

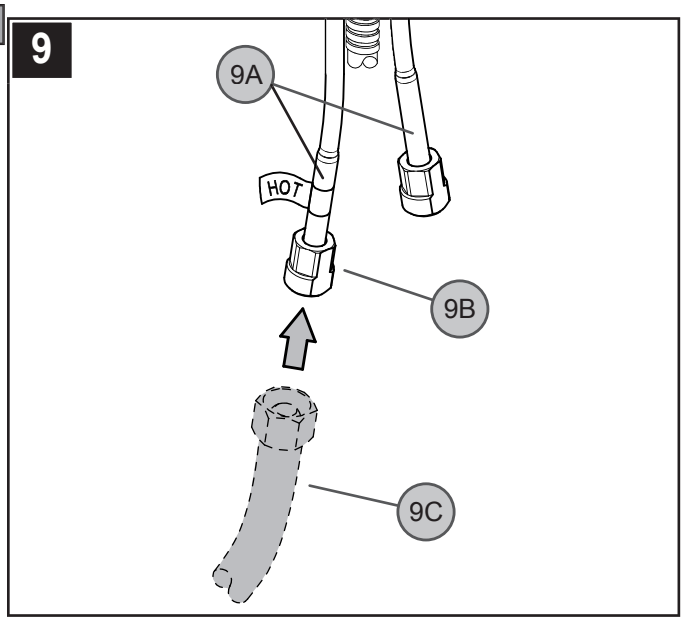

9 WATER SUPPLY CONNECTIONS

Gently separate hot and cold supply tubes (*9A*), approximately three inches apart (See figure 15). Connect water Supply Lines (*9C*) to Faucet Inlets (*9B*). (Supply lines and fittings are not included.)

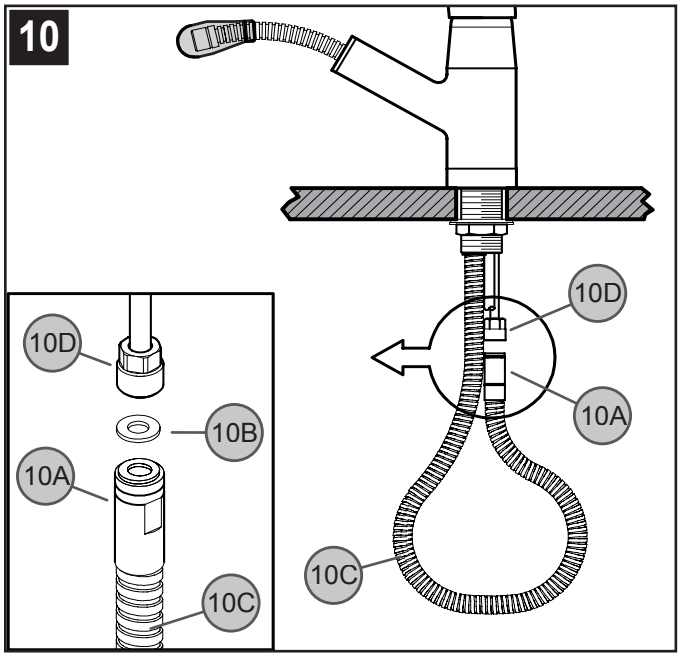

10 ATTACHING HOSE

Remove the tape from hose end (*10A*). Be sure washer (*10B*) stays on small end of hose (*10C*). From below sink, hold hose end (*10C*) with a $^{9}/_{16}$" wrench and tighten tube coupling (*10D*) with another $^{9}/_{16}$" wrench. Do not twist Hose!

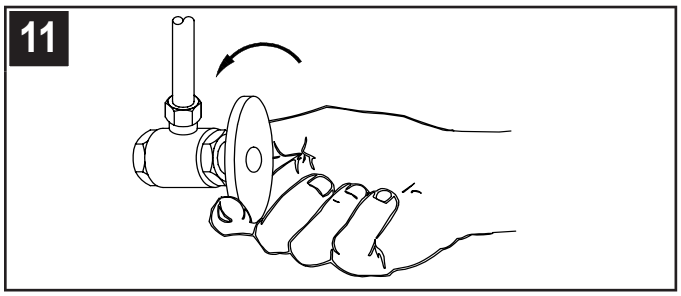

11 UNIT START UP

Turn on hot and cold water supplies, and check for leaks above and below the sink.

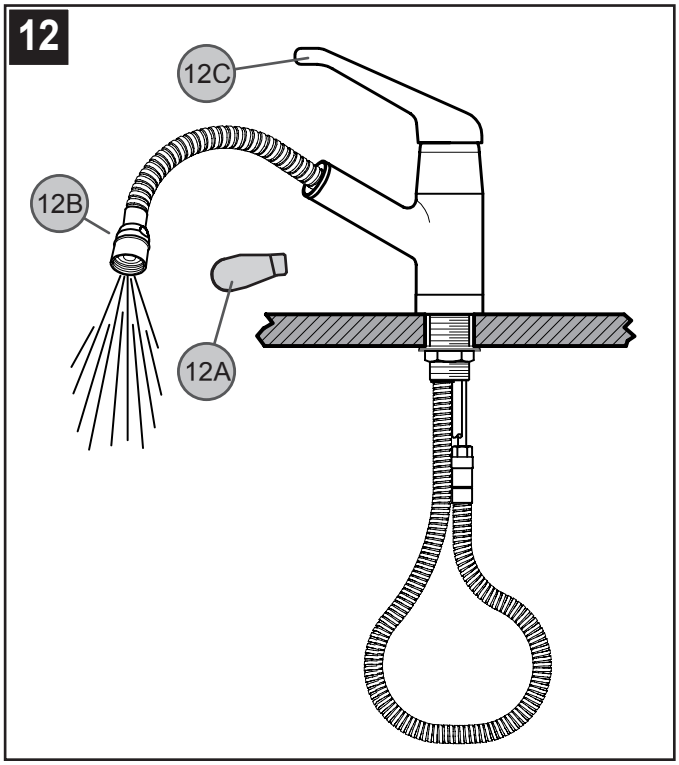

12 FLUSHING VALVE

To prevent damage to the internal parts of your faucet from debris that may have collected in the water lines, it will be necessary to flush the faucet. Remove plastic bag (*12A*) from the end of the hose (*12B*). Lift the faucet handle (*12C*) up to the full on position. Run water for one minute. Repeat in hot and cold positions.

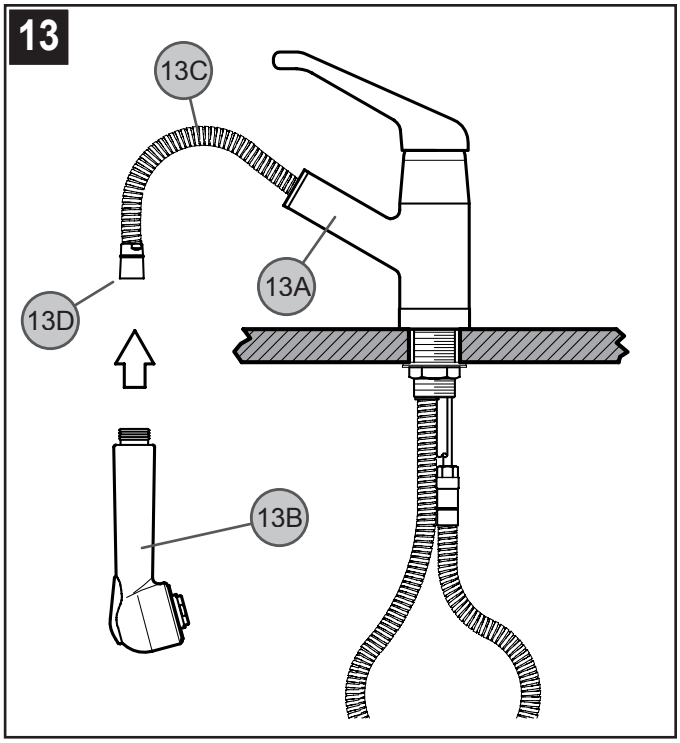

13 INSTALLING SPRAY SPOUT

Do not let hose retract into Faucet arm (*13A*). Connect the spray spout (*13B*) to the pull-out hose (*13C*) by turning the metal hose fitting (*13D*) clockwise. Hand tighten.

Caution: do not over tighten.

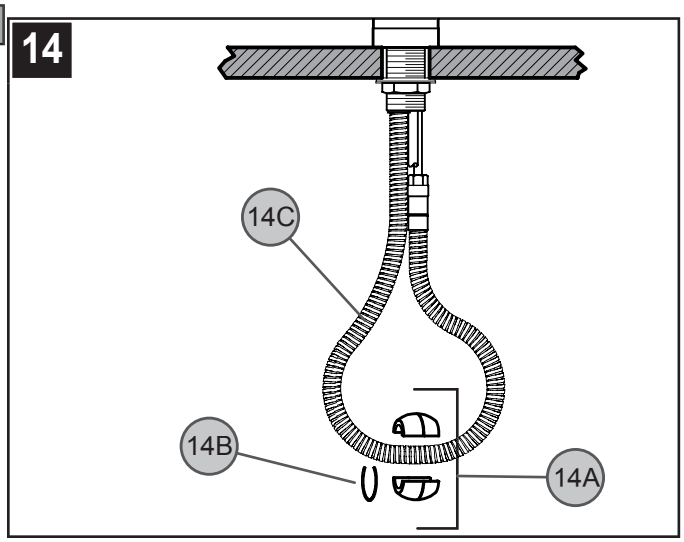

14 ATTACHING WEIGHT TO PULLOUT HOSE

Your faucet includes a weight which is not required, but will help to retract the hose during pullout operation. Attach weight (*14A*) to the hose using spring clip (*14B*) at the lowest point on the hose (*14C*).

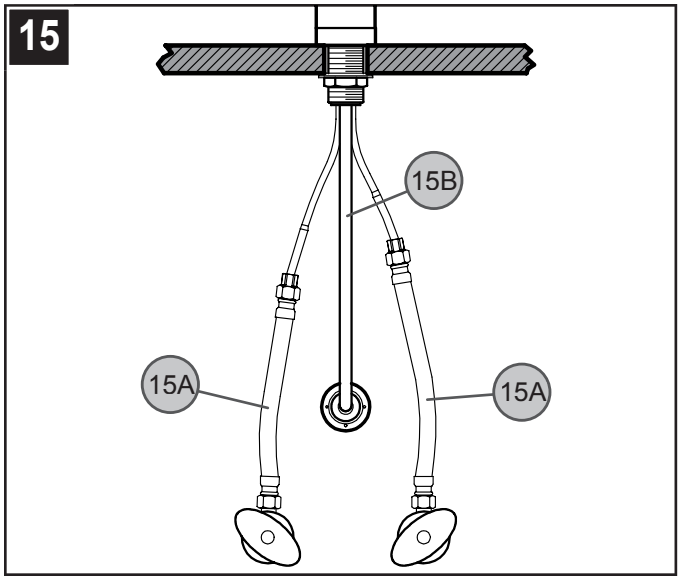

15 SECURING INLET LINES

Do not cross the pullout hose connection (*15B*) with the inlet supply tubes (*15A*) to avoid binding, jamming and interference with the movement of the pull-out hose.

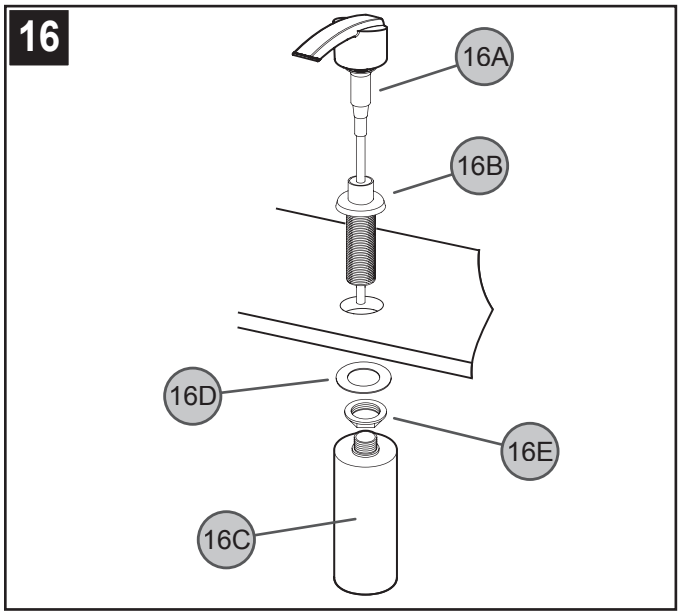

16 INSTALLATION OF THE SOAP DISPENSER

Disassemble head pump (*16A*) and support assembly (*16B*) from reservoir bottle (*16C*). If desired, apply a bead of plumbers putty on the underside of the support assembly flange (*16B*). Insert support assembly (*16B*) into hole on sink and secure from under the sink with washer (*16D*) and plastic locknut (*16E*). Screw on bottle. Fill the bottle (*16C*) with soap. Avoid overfilling. Bottle is full when liquid reaches the shoulders of the bottle. Insert pump assembly (*16A*).
Note: For your convenience the soap dispenser can be filled from above the sink by simply lifting out the pump assembly.

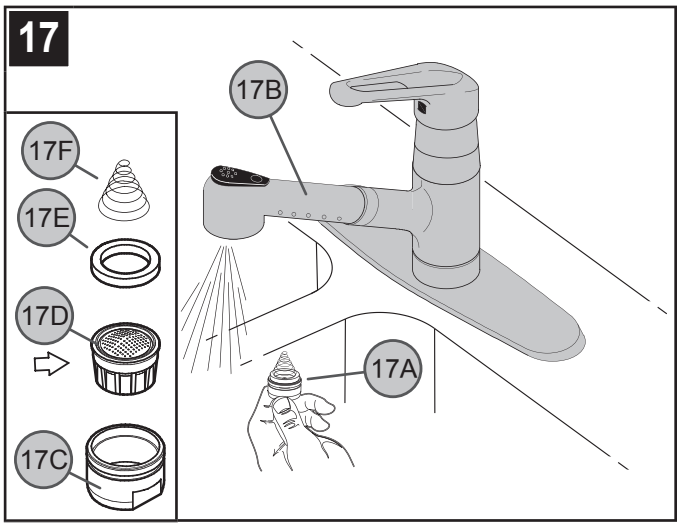

17 CLEANING AERATOR

Over time, the aerator in your faucet may become clogged with debris. To clean the aerator, unscrew aerator housing (*17A*) from spray head (*17B*) using a $^{7}/_{8}$" open ended wrench or adjustable wrench. Separate aerator housing (*17C*), aerator basket (*17D*), flat seal (*17E*) and spring (*17F*). Once parts have been cleaned, reassemble by reversing these steps.

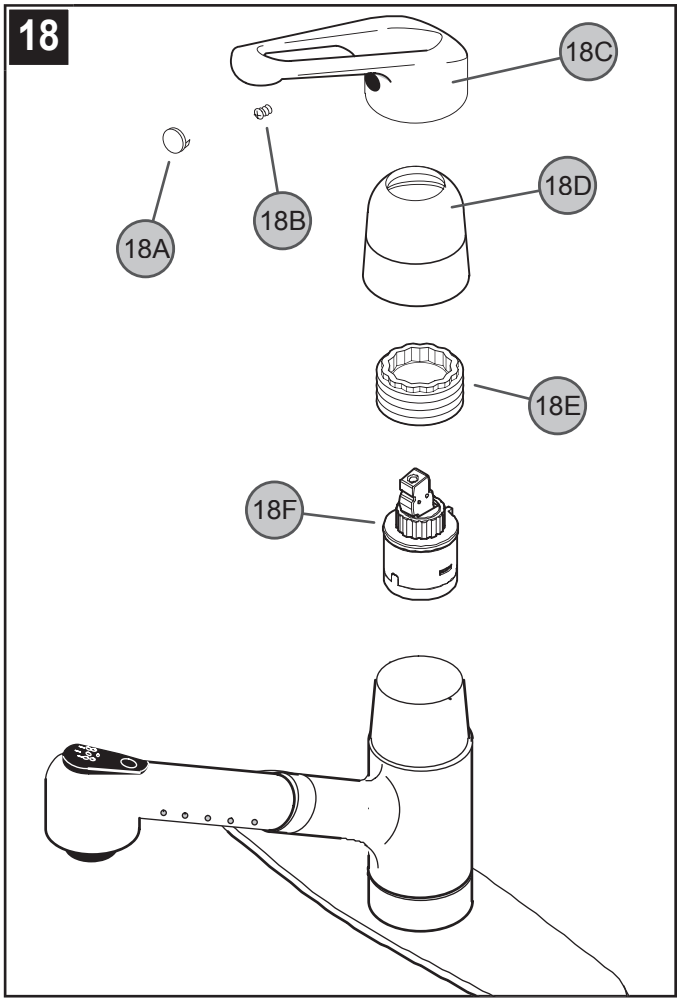

18 TROUBLESHOOTING

Turn off water supplies and relieve pressure before working on your faucet.

Handle Removal:
Carefully pry off handle button (*18A*) using a small screwdriver or blade. Using a Phillips screwdriver, Loosen screw (*18B*) and remove handle (*18C*).

Cartridge Replacement
Turn off water supplies and relieve pressure before working on your faucet. Remove handle (*18C*) – see above. Remove the dome cap(s) (*18D*) by unscrewing counter clockwise. Using pliers, unscrew the retainer ring (*18E*) Carefully remove the cartridge (*18F*) by pulling it straight up and out Re-assemble faucet by reversing steps

CAUTION: Maintenance

DISASSEMBLY

1. Replacement parts may be available at the store where you purchased your faucet.
2. When replacement parts are not available, please write or call Price Pfister Consumer Service.
3. **Always turn off water and relieve pressure before working on your faucet.**

NOTE: Trim Care

Cleaning Instructions:
For all handles and decorative finishes, use only a soft damp cloth to clean and shine. Use of polish, detergents, abrasive cleaners, organic solvents, or acid may cause damage. **Use of other than a soft damp cloth will nullify our warranty!**
Special Trim:
Trim products which contain porcelain or other similar substances are not acceptable for public areas or commercial use. Installation of said trim is at user's risk!

1-800-PFAUCET (1-800-732-8238)

For Toll-Free Pfaucet information call
1-800-PFAUCET (1-800-732-8238)
or visit www.pricepfister.com

- Installation Support
- Care and Warranty Information

Price Pfister®
Pfreshest Ideas in Pfaucets.

Gracias por haber comprado este grifo para cocina Price Pfister. Todos los productos Price Pfister están diseñados cuidadosamente y son sometidos a pruebas en la fábrica para ser utilizados sin problemas bajo condiciones normales. Este grifo para cocina es fácil de instalar con herramientas básicas y nuestras instrucciones ilustradas fáciles de seguir. Si tiene alguna pregunta sobre la instalación del grifo para cocina, llame al 1-800 Pfaucet (1-800-732-8238).

1 ANTES DE PROCEDER

ADVERTENCIA: Antes de proceder, lea completamente todas las instrucciones. Price Pfister recomienda llamar a un profesional si no se está seguro acerca de cómo instalar este producto.

Este producto debe instalarse de acuerdo a los códigos de plomería y de construcción locales y estatales.

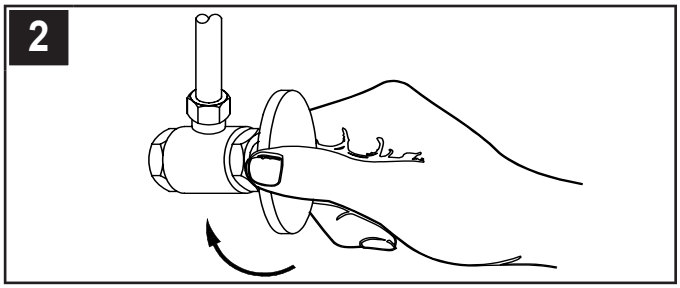

2 CIERRE EL SUMINISTRO DE AGUA

Ubique las entradas del suministro de agua y cierre las válvulas de suministro de agua. Generalmente se encuentran debajo del fregadero o cerca del medidor de agua. Si se trata de un reemplazo de grifo, quite el grifo viejo y limpie completamente la superficie del fregadero.

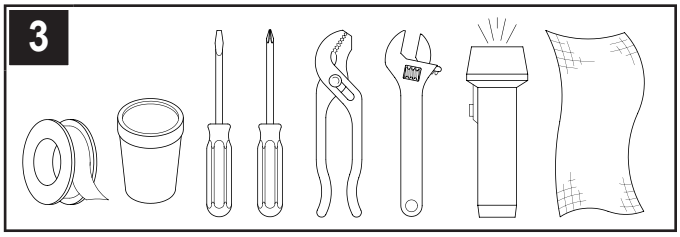

3 HERRAMIENTAS RECOMENDADAS

- Cinta para plomería PTFE o sello para roscas
- Masilla para plomería
- Destornillador recto
- Destornillador en cruz
- Tenazas
- Llave ajustable
- Linterna de mano
- Paño

Para hacer la instalación podría ser necesario contar con nuevas tuberías de suministro, válvulas de cierre o herramientas adicionales.

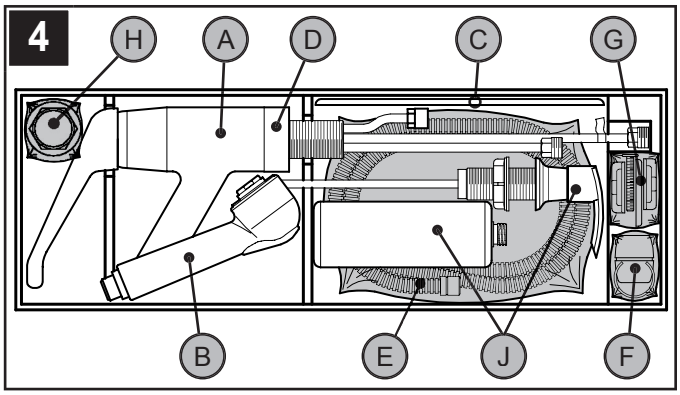

1 VERIFICACIÓN DEL CONTENIDO DE LA CAJA

Después de abrir la caja, verifique que se incluyan todos los artículos siguientes con su grifo:

- **A** Cuerpo del grifo
- **B** Cabeza de rociado
- **C** Placa de cubiert
- **D** Aro de montaje
- **E** Manguera desmontable
- **F** Bolsa con contrapeso y presilla de resorte.
- **G** Bolsa con 2 tornillos de montaje, 2 tuercas de mariposa y placa inferior.
- **H** Bolsa con empaquetadura de caucho, arandela de seguridad y tuerca de latón.
- **J** Surtidor de jabón

Si falta alguno de estos artículos, comuníquese con el departamento de Servicios al Consumidor de Price Pfister al 1-800-Pfaucet (1-800-732-8238).

INSTALACIÓN:

Su grifo se puede instalar con o sin la placa de cubierta.

Para una instalación de 4 agujeros utilizando la placa de cubierta

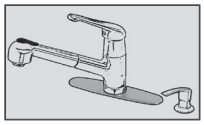

Valla al Paso 5

Para una instalación de 2 agujeros utilzando el poste único:

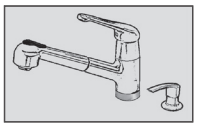

Valla al Paso 8

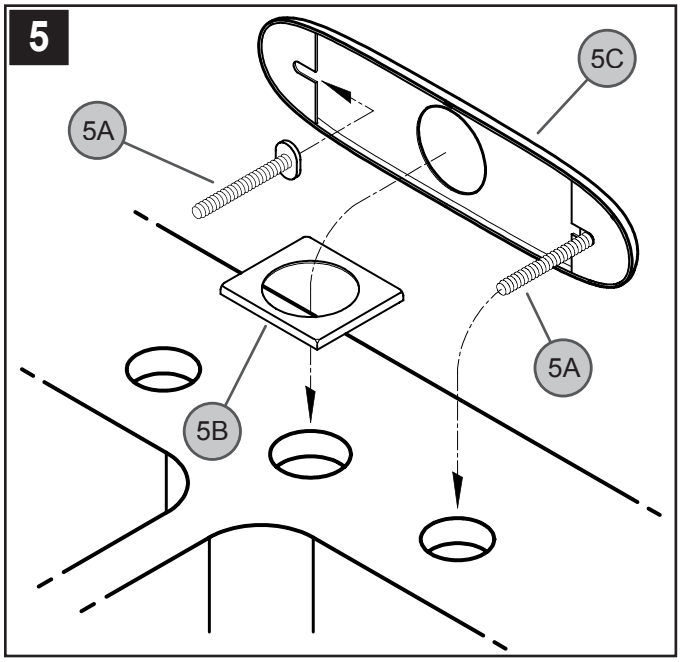

5 INSTALACIÓN DE LA PLACA DE CUBIERTA OPCIONAL

(Para en montaje de agujero único, continúe con el paso 8)

Coloque los tornillos (*5A*) en los espacios de la placa de cubierta. Coloque la placa inferior de plástico (*5B*) sobre el agujero central del fregadero, con los bordes redondeados hacia arriba. Aplique un cordón de masilla de plomería alrededor el borde inferior externo de la placa de cubierta (*5C*). Instale la placa de cubierta (*5C*) sobre los tres agujeros en el fregadero.

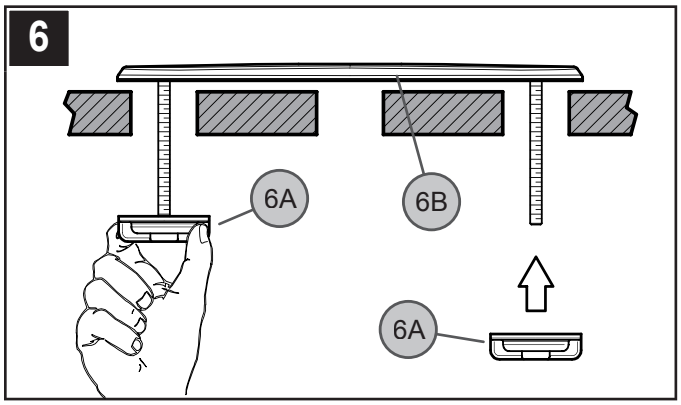

6 SUJECIÓN DE LA PLACA A LA CUBIERTA

Apriete las tuercas de mariposa (*6A*) con la mano desde debajo del fregadero. **Precaución: No apriete demasiado las tuercas de mariposa.** Quite el exceso de masilla de alrededor del borde exterior de la placa de cubierta (*6B*).

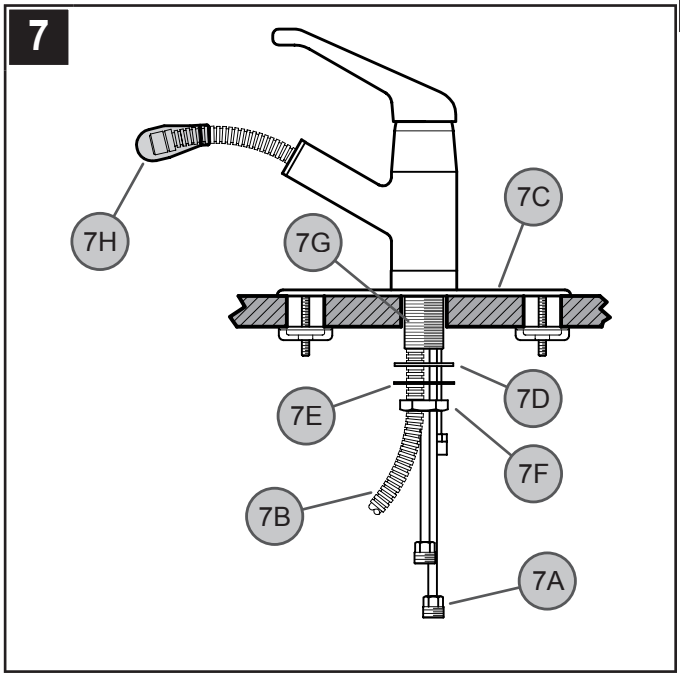

7 INSTALACIÓN DEL GRIFO UTILIZANDO LA PLACA

Inserte los tubos de suministro del grifo (*7A*) y la manguera (*7B*) a través de la placa de cubierta opcional (*7C*). Desde abajo del fregadero, coloque la empaquetadura grande de caucho (*7D*), la arandela de seguridad (*7E*) y la tuerca grande de latón (*7F*) sobre los tubos de suministro (*7A*) y la manguera (*7B*). Enrosque en forma floja sobre la espiga del fregadero (*7G*). Alinee el grifo, verificando que el surtidor y la manija giren en igual forma en ambas direcciones. Apriete bien el grifo en el fregadero.

Nota: No quite la bolsa protectora delgada de plástico (*7H*).

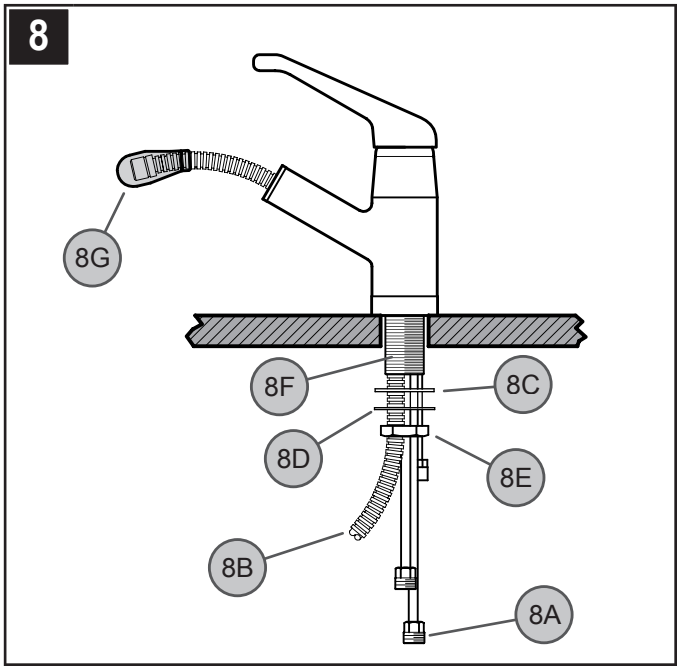

8 INSTALACIÓN DE LA MONTURA DE POSTE ÚNICO

(No use la placa de cubierta opcional, la placa inferior de plástico, los tornillos o las tuercas de mariposa.)

Inserte los tubos (*8A*) y la manguera (*8B*) a través del agujero central del fregadero. Desde abajo del fregadero, coloque la empaquetadura grande de caucho (*8C*), la arandela de seguridad (*8D*) y la tuerca grande de latón (*8E*) sobre los tubos de suministro (*8A*) y la manguera (*8B*). Enrosque en forma floja sobre la espiga del fregadero (*8F*). Alinee el grifo, verificando que el surtidor y la manija giren en igual forma en ambas direcciones. Apriete bien el grifo en el fregadero.

Nota: No quite la bolsa protectora delgada de plástico (*8G*).

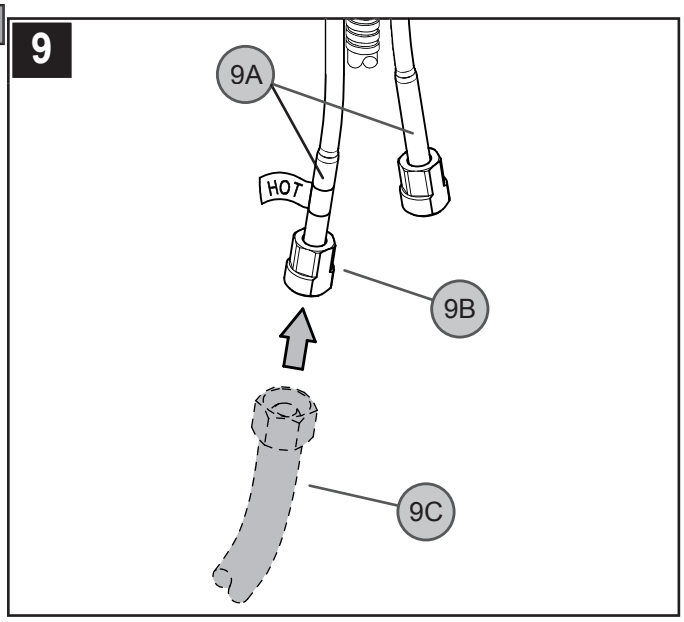

9 CONEXIONES DE SUMINISTRO DE AGUA

Separe suavemente los tubos de suministro de agua caliente y fría (*9A*) aproximadamente tres pulgadas (consulte la Figura 15). Conecte las líneas del suministro de agua (*9C*) a las entradas del grifo (*9B*). (Las líneas de suministro y las guarniciones de fuente no son incluidas.)

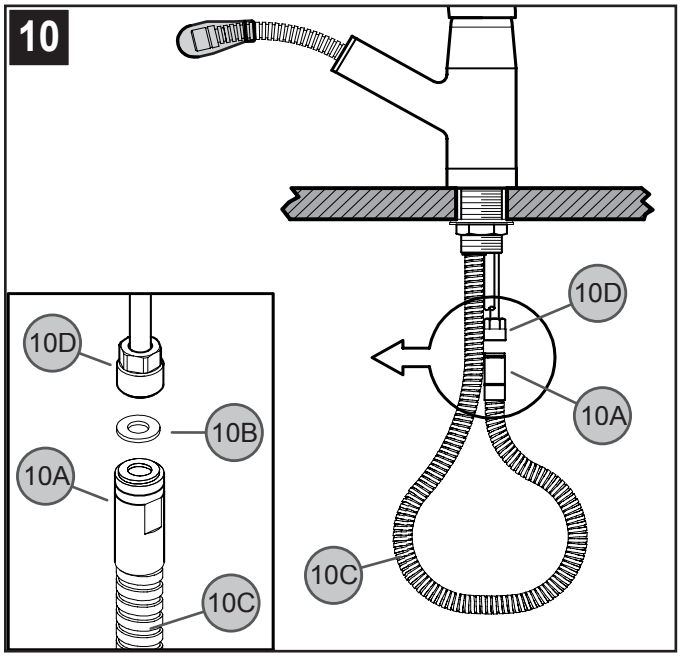

10 CONEXIÓN DE LA MANGUERA

Retire la cinta del extremo de la manguera (*10A*). Verifique que la arandela (*10B*) permanezca en el extremo pequeño de la manguera (*10C*). Desde abajo del fregadero, sujete el extremo de la manguera (*10C*) con una llave de 9/16 pulg. y apriete el acople del tubo (*10D*) con otra llave de 9/16 pulg. ¡No tuerza la manguera! Abra los suministros de agua caliente y fría y verifique que no haya fugas.

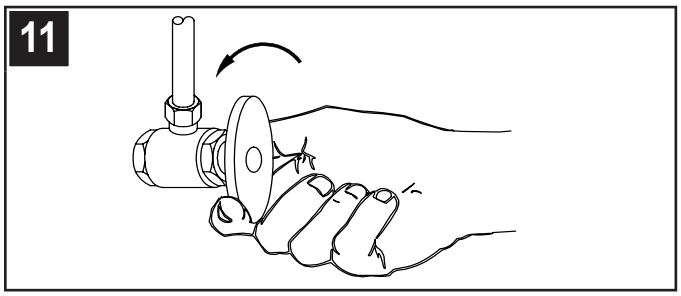

11 CÓMO ACTIVAR LA UNIDAD

Abra el suministro de agua fría y caliente, luego verifique que no hay fugas por abajo y arriba del fregadero.

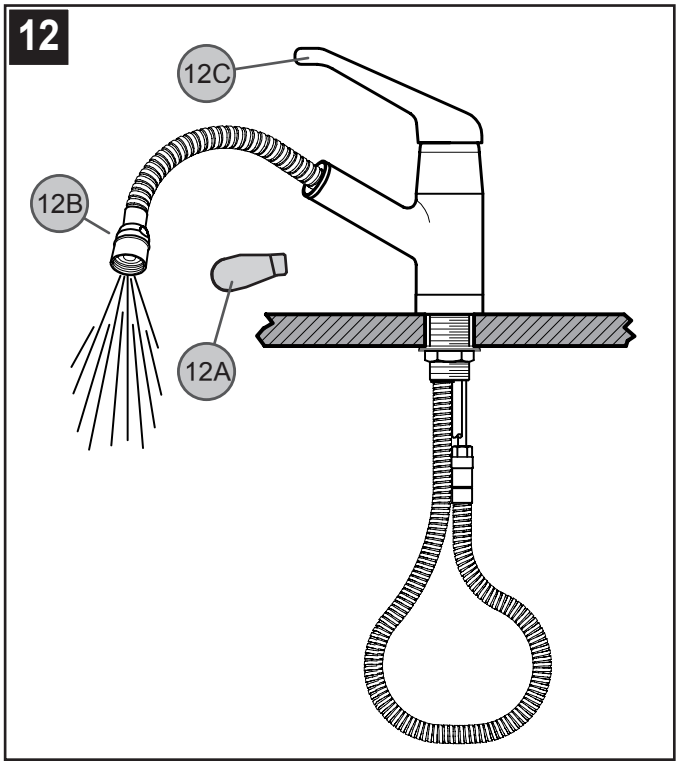

12 PURGADO DE LA VÁLVULA

Para impedir los daños a los componentes internos del grifo debido a residuos acumulados en las líneas de agua, será necesario purgar el grifo.: Retire la bolsa de plástico (*12A*) del extremo de la manguera (*12B*). Levante la manija del grifo (*12C*) a la posición completamente abierta. Deje correr el agua durante un minuto. Repita en las posiciones caliente y fría.

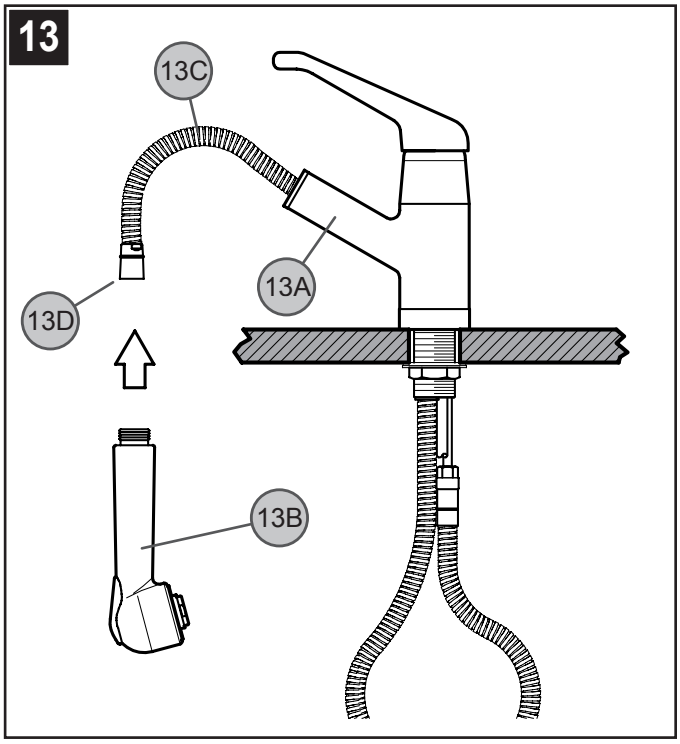

11 INSTALACIÓN DE LA CABEZA DE ROCIADO

No deje que la manguera se recoja hacia el interior del brazo del grifo (*13A*). Conecte la cabeza de rociado (*13B*) en la manguera desmontable (*13C*) girando el conector de metal de la manguera (*13D*) en sentido horario. Apriete con la mano.

Precaución: no apriete en exceso.

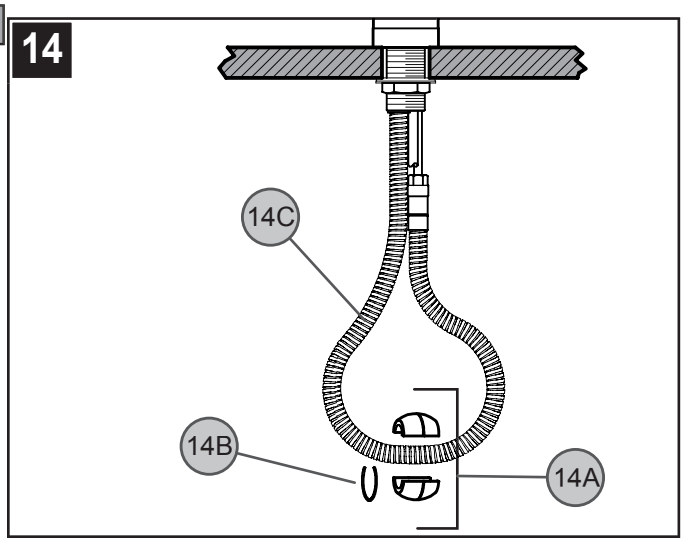

14 INSTALACIÓN DEL CONTRAPESO EN LA MANGUERA DESMONTABLE

El grifo incluye un contrapeso que no es requerido, pero que le ayudará a recoger la manguera durante la operación de desmontaje. Sujete el contrapeso (*14A*) a la manguera con la presilla de resorte (*14B*) en el punto más bajo de la manguera (*14C*).

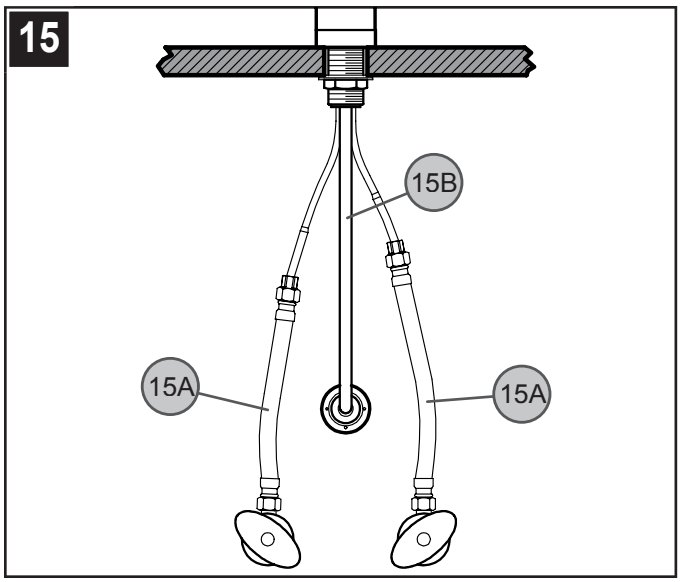

15 INSTALACIÓN SEGURA DE LAS LÍNEAS DE ENTRADA

No cruce la conexión de la manguera desmontable (*15B*) con los tubos de suministro de entrada (*15A*) para evitar el atascamiento, las obstrucciones y la interferencia con el movimiento de la manguera desmontable.

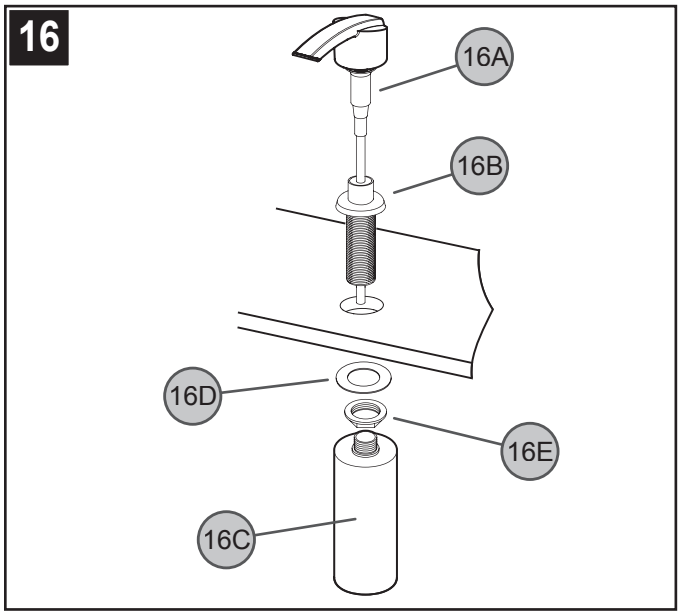

16 INSTALACIÓN DEL SURTIDOR DE JABÓN

Desmonte la bomba superior (*16A*) y el conjunto de apoyo (*16B*) de la botella (*16C*). Si lo desea, aplique un cordón de masilla de plomería en el lado inferior de la brida del conjunto de apoyo (*16B*). Inserte el conjunto de apoyo (*16B*) en el agujero del fregadero y sujételo desde abajo del fregadero con la arandela (*16D*) y la contratuerca de plástico (*16E*). Atornille la botella. Llene la botella (*16C*) con jabón. Evite llenarla demasiado. La botella está llena cuando el líquido llega al reborde de la misma. Inserte el conjunto de la bomba (*16A*)

Nota: Para su conveniencia, el surtidor de jabón se puede llenar desde arriba del fregadero simplemente levantando el conjunto de la bomba.

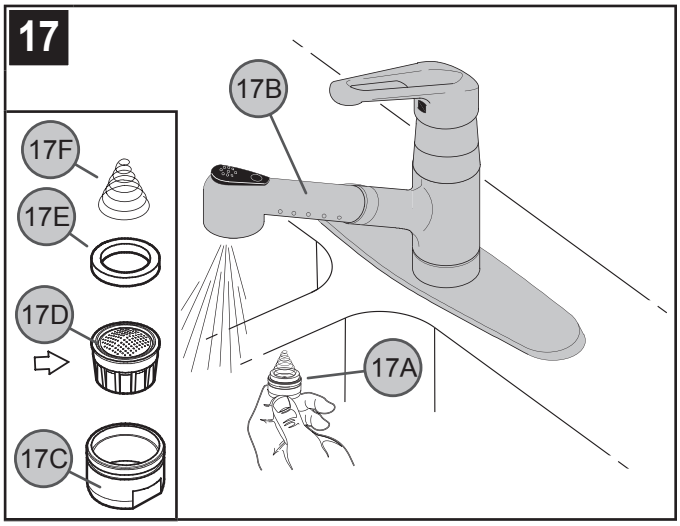

17 LIMPIEZA DEL AIREADOR

Con el tiempo, el aireador en el grifo podría taparse con residuos. Para limpiar el aireador, destornille la caja del mismo (*17A*) de la cabeza de rociado (*17B*) con una llave de boca de 7/8 pulg. o con una llave ajustable. Separe la caja del aireador (*17C*), el cesto del aireador (*17D*), el sello plano (*17E*) y el resorte (*17F*). Una vez que haya limpiado las partes, reensámblelas siguiendo estos pasos en orden inverso.

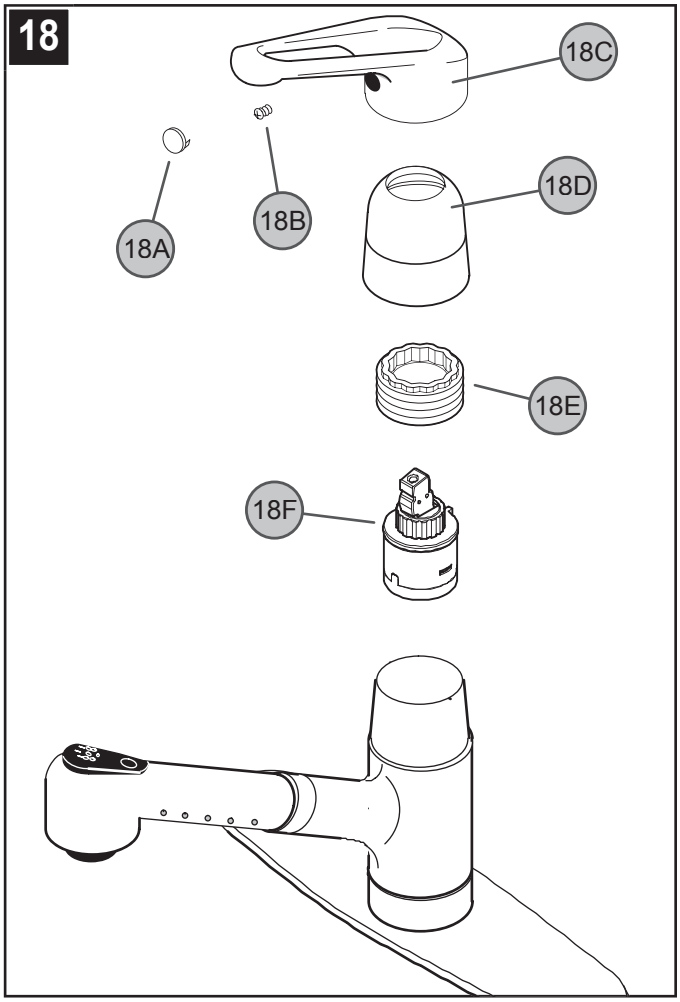

18 IDENTIFICACIÓN Y RESOLUCIÓN DE PROBLEMAS

Antes de efectuar cualquier trabajo en el grifo, cierre los suministros de agua y elimine la presión.

Retiro de la manija:
Palanquee cuidadosamente y retire el botón de la manija (*18A*) con un destornillador o cuchilla pequeña.
Afloje el tornillo (*18B*) con un destornillador en cruz y retire la manija (*18C*).

Reemplazo del cartucho
Cierre los suministros de agua y alivie la presión antes de trabajar en el grifo. Retire la manija (*18C*) – consulte arriba. Quite la(s) tapa(s) en forma de cúpula (*18D*) destornillándola(s) en sentido contrahorario. Destornille el anillo de retención (*18E*) con alicates. Retire cuidadosamente el cartucho (*18F*) halándolo en forma recta hacia arriba y afuera. Reensamble el grifo invirtiendo los pasos.

PRECAUCIÓN: Mantenimiento

CÓMO DESARMAR:

1. El almacén donde compró su grifo podría tener repuestos disponibles.
2. Cuando no hay repuestos disponibles, sírvase escribir o llamar al departamento de servicio al consumidor de Price Pfister.
3. **Siempre antes de efectuar algún trabajo en su grifo, cierre el agua y elimine la presión.**

NOTA: Cuidado del Acabado

Instrucciones para limpieza:
Para limpiar y hacer brillar las manijas y el acabado decorativo use solamente un paño suave y húmedo. El uso de pulidores, detergentes, limpiadores abrasivos, solventes orgánicos o ácidos puede provocar daños. **¡El uso de algo más que un paño suave y húmedo invalida nuestra garantía!**

Acabados especiales:
Los productos con acabados que contienen porcelana u otras substancias similares no son aceptables para áreas públicas ni para usos comerciales. ¡Su instalación bajo tales circunstancias es bajo el riesgo del usuario!

1-800-PFAUCET (1-800-732-8238)

Para obtener información mediante llamadas gratis, llame al 1-800-PFAUCET (1-800-732-8238) o visite www.pricepfister.com

- Apoyo a instaladores
- Información sobre cuidado y garantías

Price Pfister®
Pfreshest Ideas in Pfaucets.

Merci d'avoir acheté ce mitigeur de cuisine Price Pfister. Tous les produits Price Pfister sont fabriqués avec soin et contrôlés à l'usine pour offrir une longue durée de service sans problème dans des conditions d'utilisation normales. Il est facile de poser ce mitigeur de cuisine à l'aide d'un outillage de base et de nos illustrations très claires. Pour toute question concernant la pose de ce mitigeur de cuisine, appeler le 1-800-Pfaucet (1-800-732-8238).

1 AVANT DE PROCÉDER À LA POSE

AVERTISSEMENT : Lire attentivement toutes les instructions avant de procéder à la pose. Price Pfister recommande de faire appel à un professionnel en cas d'incertitude quant à l'installation de ce produit !

Ce produit doit être installé conformément à l'ensemble de la réglementation locale et provinciale applicable à la plomberie et à la construction.

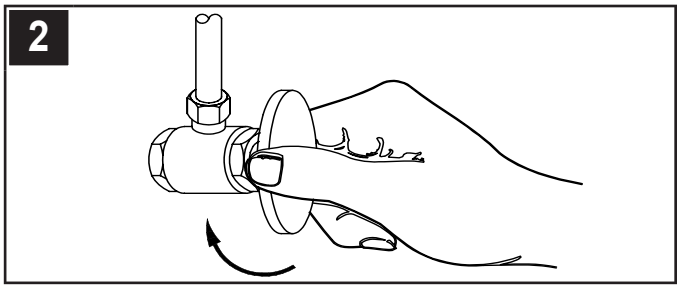

2 COUPURE DE L'ARRIVÉE D'EAU

Repérer les arrivées d'eau et fermer leurs robinets. Ces robinets se trouvent généralement sous le lavabo ou à côté du compteur d'eau. En cas de remplacement d'un robinet existant, le déposer du lavabo et nettoyer soigneusement la surface de ce dernier.

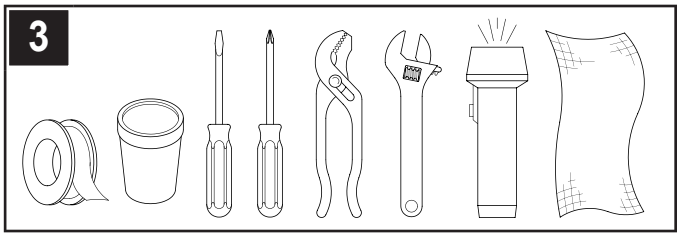

3 OUTILLAGE RECOMMANDÉ

- Ruban PTFE de plombier ou mastic d'étanchéité de filetage
- Mastic de plombier
- Tournevis plat
- Tournevis cruciforme
- Pince
- Clé à molette
- Lampe de poche
- Chiffon

L'installation peut exiger des tuyaux d'arrivée et/ou des vannes d'arrêt neufs ou d'autres outils.

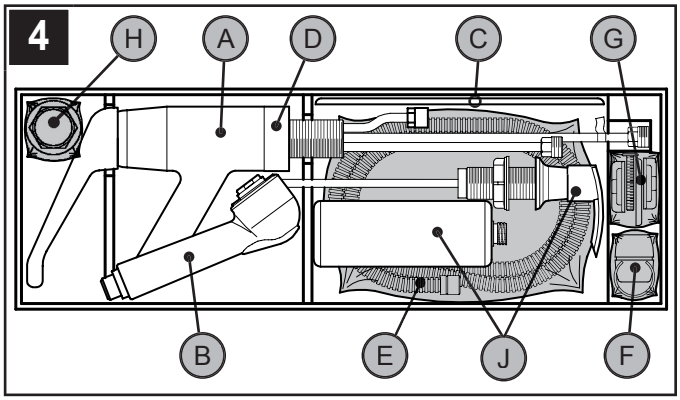

4 VÉRIFICATION DU CONTENU DE LA BOÎTE

Lors de l'ouverture de la boîte, vérifier son contenu pour s'assurer que toutes les pièces suivantes accompagnent le mitigeur :

- **A** Corps de mitigeur
- **B** Douchette
- **C** Applique
- **D** Bague de montage
- **E** Flexible extensible
- **F** Sac contenant la masse et l'attache élastique.
- **G** Sac contenant 2 vis de fixation, 2 écrous à oreilles et la plaque inférieure.
- **H** Sac contenant un joint en caoutchouc, une rondelle Grower et un écrou en laiton.
- **J** Distributeur de savon

Si l'une quelconque de ces pièces manque, bien vouloir contacter le département du service après-vente de Price Pfister au 1-800-Pfaucet (1-800-732-8238).

POSE

Le mitigeur peut être posé avec ou sans l'applique :

En cas de pose sur évier à 4 trous à l'aide de l'applique :

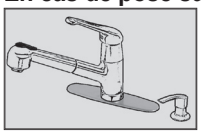

Passer à 5

Pour une pose sur évier à 2 trous par montage en colonne unique:

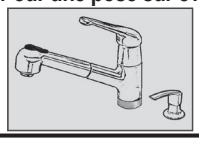

Passer à 8

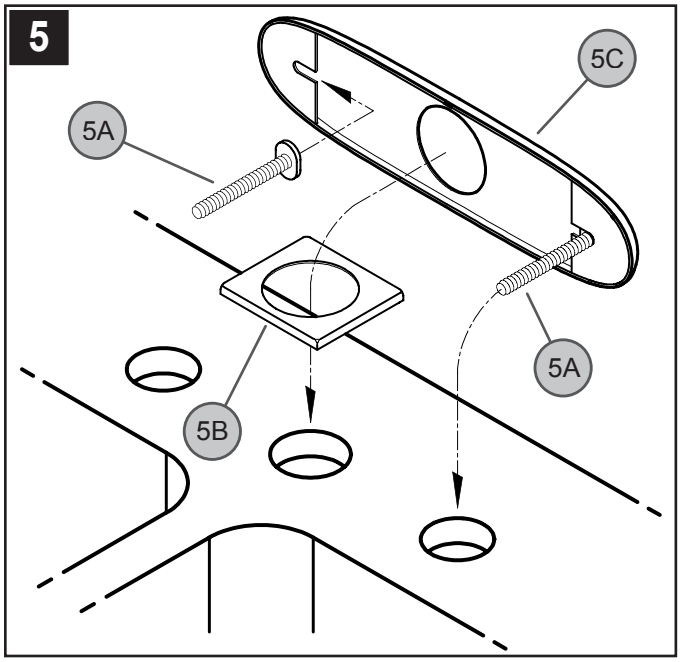

5 POSE DE L'APPLIQUE

(pour la pose par montage en colonne unique, passer à l'étape 8)

Enfoncer les vis (*5A*) dans les fentes de l'applique. Poser la plaque inférieure en plastique (*5B*) par-dessus le trou central de l'évier, bords arrondis sur le dessus. Appliquer un cordon de mastic de plombier autour du bord inférieur intérieur de l'applique (*5C*) et poser cette dernière (*5C*) par-dessus les trois trous de l'évier.

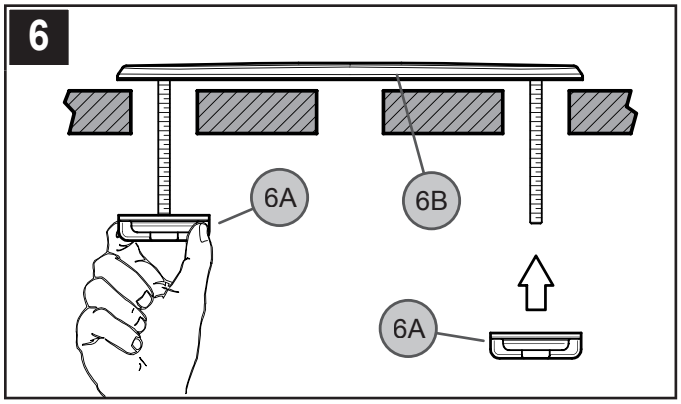

6 FIXATION DE L'APPLIQUE AU PLATEAU DE MONTAGE

Depuis le dessous de l'évier, serrer les écrous à oreilles (*6A*). **Attention : ne pas trop serrer les écrous à oreilles.** Enlever tout excédent de mastic du pourtour du bord extérieur de l'applique (*6B*).

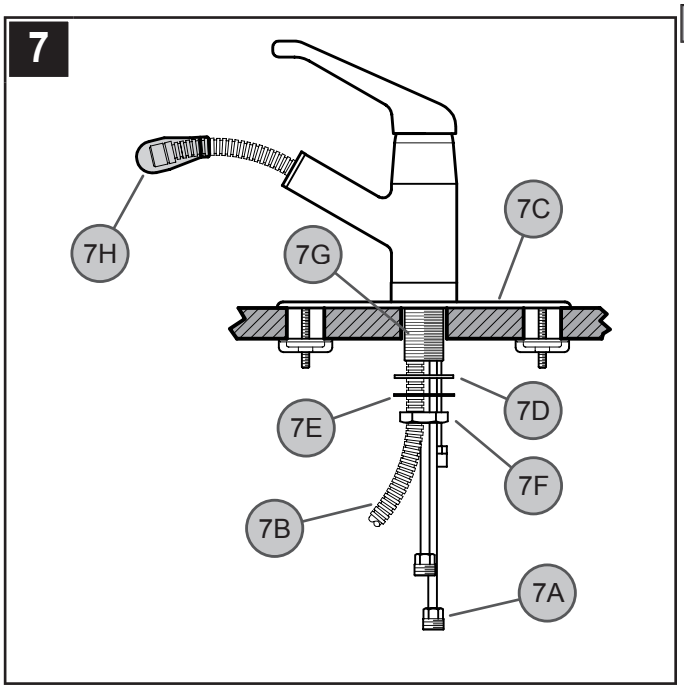

7 POSE DU MITIGEUR À L'AIDE DE L'APPLIQUE

Insérer les tubes d'arrivée au mitigeur (*7A*) et le flexible (*7B*) dans l'applique en option (*7C*). Depuis le dessous de l'évier, poser le gros joint en caoutchouc (*7D*), la rondelle Grower (*7E*) et le gros écrou en laiton (*7F*) par-dessus les tubes d'arrivée (*7A*) et le flexible (*7B*). Les serrer partiellement sur la queue de montage (*7G*) du mitigeur. Aligner ce dernier en s'assurant que le bec et la manette pivotent de façon identique dans les deux sens. Serrer fermement le mitigeur sur l'évier.

Remarque : ne pas enlever le mince sac protecteur en plastique (*7H*).

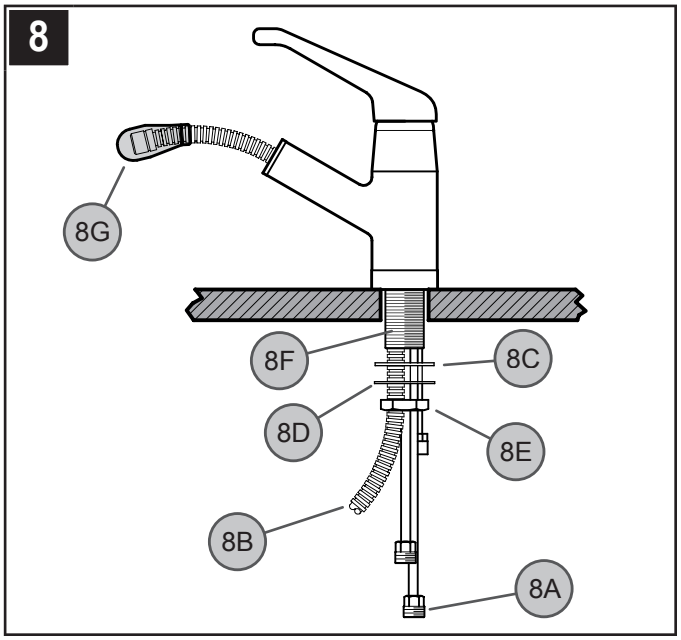

8 POSE PAR MONTAGE EN COLONNE UNIQUE

(Ne pas se servir de l'applique en option, de la plaque inférieure en plastique, des vis ni des écrous à oreilles.)

Insérer les tubes (*8A*) et le flexible (*8B*) dans le trou central de l'évier. Depuis le dessous de ce dernier, placer le gros joint en caoutchouc (*8C*), la rondelle Grower (*8D*) et le gros écrou en laiton (*8E*) par-dessus les tubes d'arrivée (*8A*) et le flexible (*8B*). Les serrer partiellement sur la queue de montage (*8F*) du mitigeur. Aligner ce dernier en s'assurant que le bec et la manette pivotent de façon identique dans les deux sens. Serrer fermement le mitigeur sur l'évier.

Remarque : ne pas enlever le mince sac protecteur en plastique (*8G*).

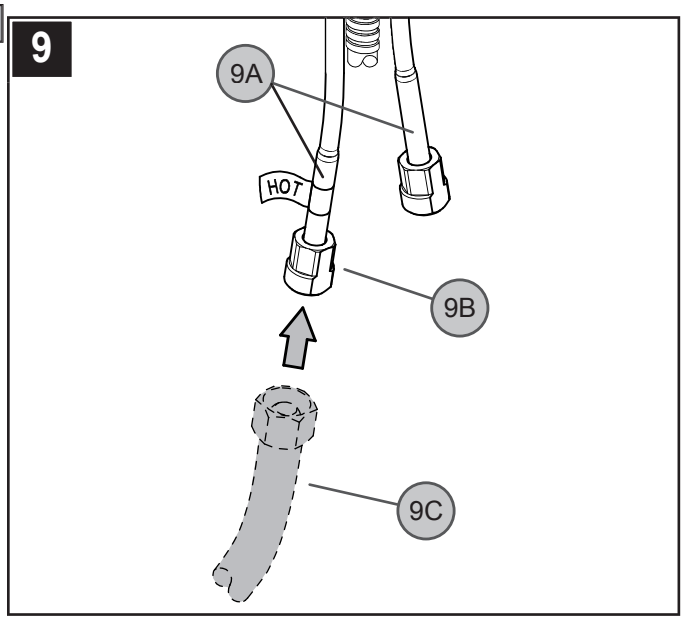

9 RACCORDEMENTS DES ARRIVÉES D'EAU

Écarter avec précaution les tubes d'arrivée d'eau chaude et d'eau froide (*9A*) d'environ 7,6 cm (3 po) (voir la Figure 15).Reliez l'arrivée d'eau (*9C*) aux entrées du robinet (*9B*). (Tuyaux d'arrivée d'eau et garnitures ne sont pas incluses).

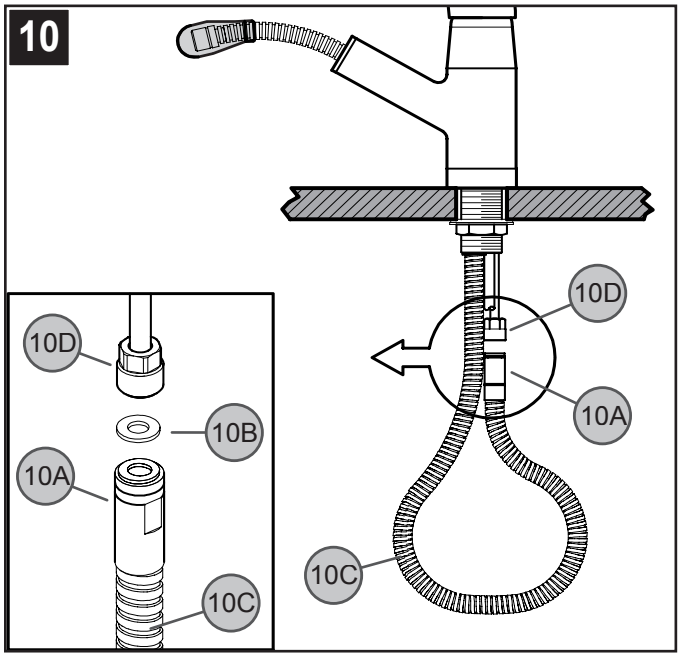

10 RACCORDEMENT DU FLEXIBLE

Enlever le ruban adhésif de l'extrémité du flexible (*10A*). S'assurer que la rondelle (*10B*) reste sur la plus petite extrémité du flexible (*10C*). Depuis le dessous de l'évier, immobiliser l'extrémité (*10C*) du flexible à l'aide d'une clé de 9/16 po et serrer le raccord du tube (10D) à l'aide d'une autre clé de 9/16 po. Ne pas tordre le flexible ! Ouvrir les arrivées d'eau chaude et d'eau froide et contrôler l'étanchéité.

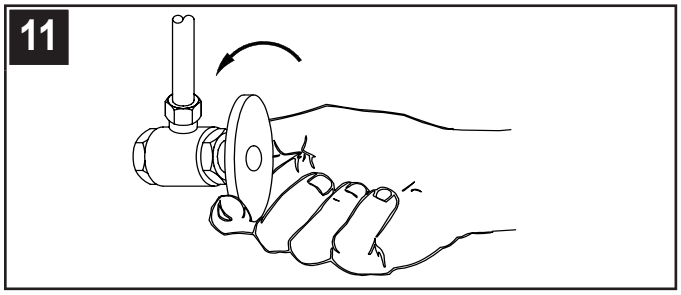

11 MISE EN SERVICE DU MÉLANGEUR

Ouvrir les robinets d'arrivée d'eau chaude et d'eau froide, puis vérifier le dessus et le dessous du lavabo pour voir s'il y a des fuites.

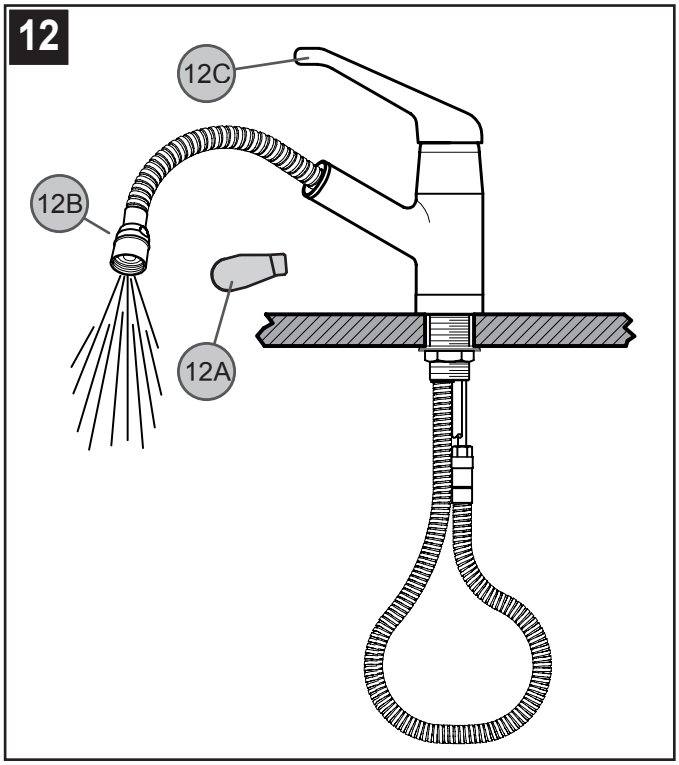

12 RINÇAGE DU MITIGEUR

Pour éviter que les pièces internes du mitigeur ne soient endommagées par les débris susceptibles de s'être accumulés dans les tuyauteries d'eau, il est nécessaire de rincer le mitigeur. Enlever le sac en plastique (*12A*) de l'extrémité du flexible (*12B*). Relever la manette (*12C*) du mitigeur en position d'ouverture maximum. Faire couler l'eau pendant une minute. Effectuer l'opération dans les positions d'eau chaude et d'eau froide.

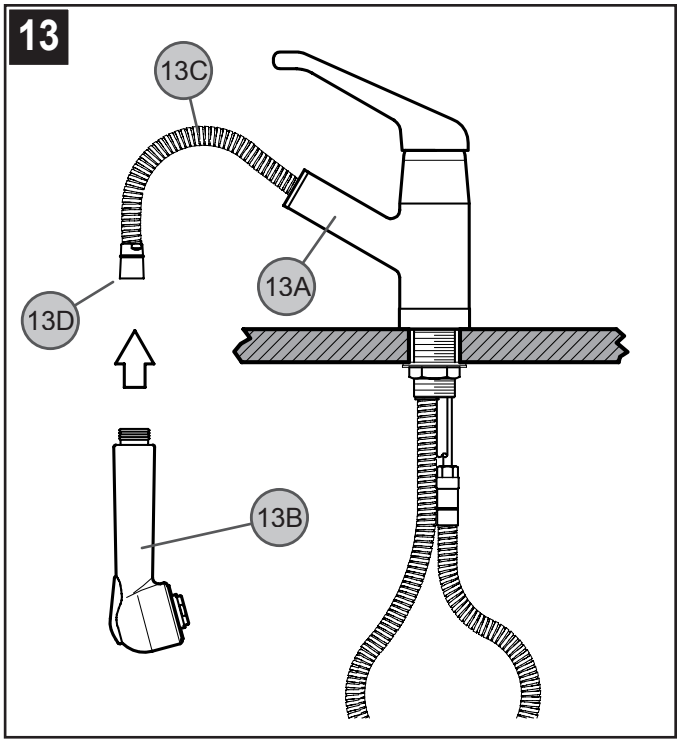

13 MISE EN PLACE DE LA DOUCHETTE

Ne pas laisser le flexible se rétracter dans le bec (*13A*) du mitigeur. Raccorder la douchette (*13B*) au flexible extensible (*13C*) en tournant le raccord métallique (*13D*) de ce dernier dans le sens horaire. Le serrer avec les doigts.

Attention : ne pas trop serrer.

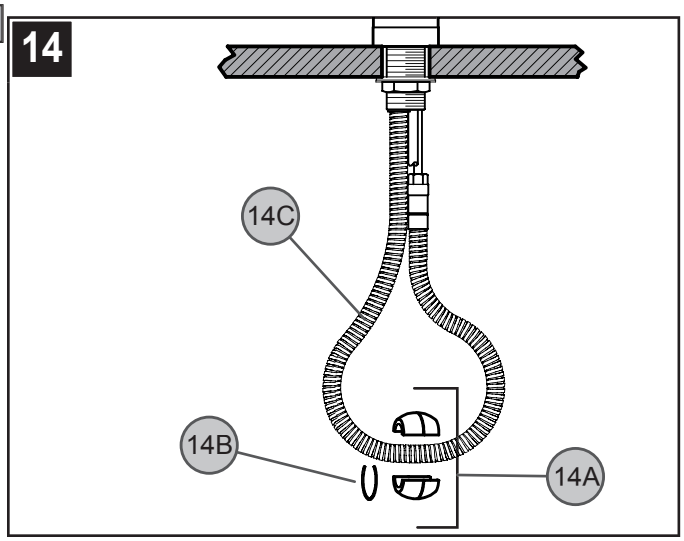

14 FIXATION DE LA MASSE AU FLEXIBLE EXTENSIBLE

Le mitigeur est fourni avec une masse dont la pose n'est pas nécessaire mais qui facilite la rétraction du flexible lorsqu'on a tiré sur celui-ci. Fixer la masse (*14A*) au flexible au moyen de l'attache élastique (*14B*) au point le plus bas du flexible (*14C*).

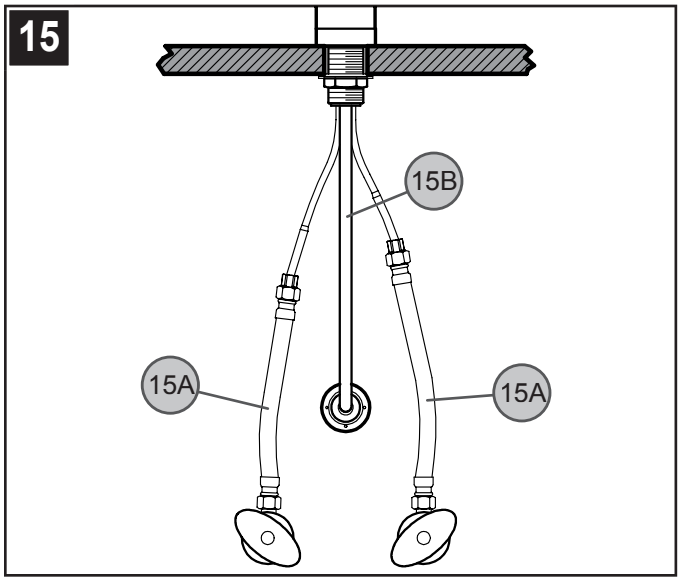

15 FIXATION DES TUYAUX D'ARRIVÉE

Ne pas croiser le branchement (*15B*) du flexible extensible et les tuyaux d'arrivée d'eau (*15A*) pour éviter qu'ils se coincent et que le mouvement du flexible extensible soit gêné.

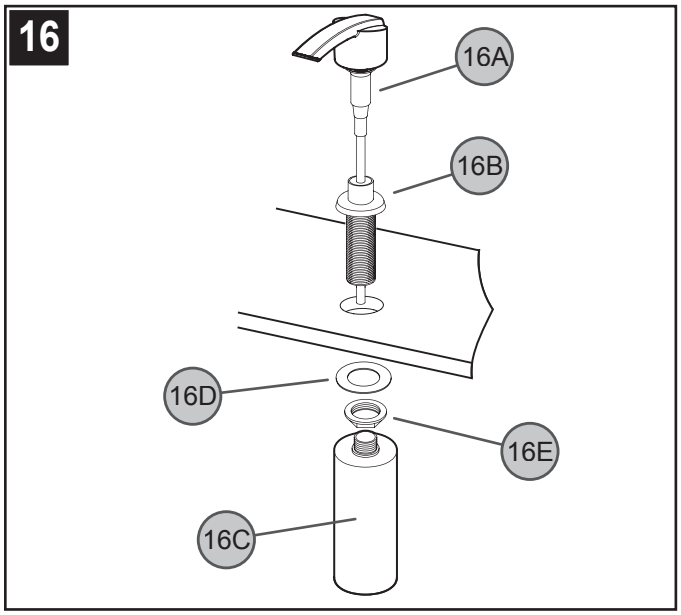

16 MISE EN PLACE DU DISTRIBUTEUR DE SAVON

Séparer la tête de pompage (*16A*) et le support (*16B*) du réservoir (*16C*). Si on le désire, appliquer un cordon de mastic de plombier sur le dessous de la bride du support (*16B*). Insérer ce dernier (*16B*) dans le trou de l'évier et le fixer depuis le dessous de celui-ci au moyen de la rondelle (*16D*) et de l'écrou de blocage en plastique (*16E*). Visser le réservoir en place. Remplir ce dernier (*16C*) de savon. Éviter de trop le remplir. Il est plein lorsque le liquide arrive à son collet. Insérer la pompe (*16A*).

Remarque : pour plus de commodité, il est possible de remplir le distributeur de savon depuis le dessus de l'évier en soulevant simplement la pompe pour l'enlever.

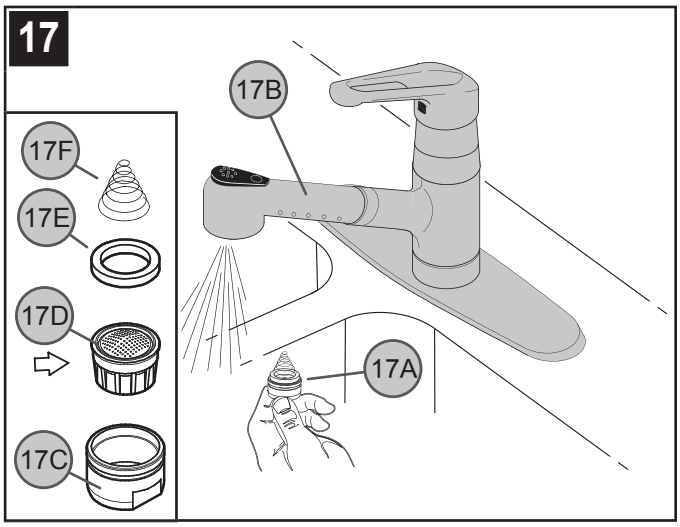

17 NETTOYAGE DE L'AÉRATEUR

Avec le temps, il peut arriver que des débris obstruent l'aérateur du mitigeur. Pour nettoyer l'aérateur, dévisser son boîtier (*17A*) de la douchette (*17B*) à l'aide d'une clé à fourches de 7/8 po ou d'une clé à molette. Séparer le boîtier (*17C*), la crépine (*17D*), le joint plat (*17E*) et le ressort (*17F*) de l'aérateur. Une fois que ces pièces ont été nettoyées, les réassembler en inversant l'ordre de ces opérations.

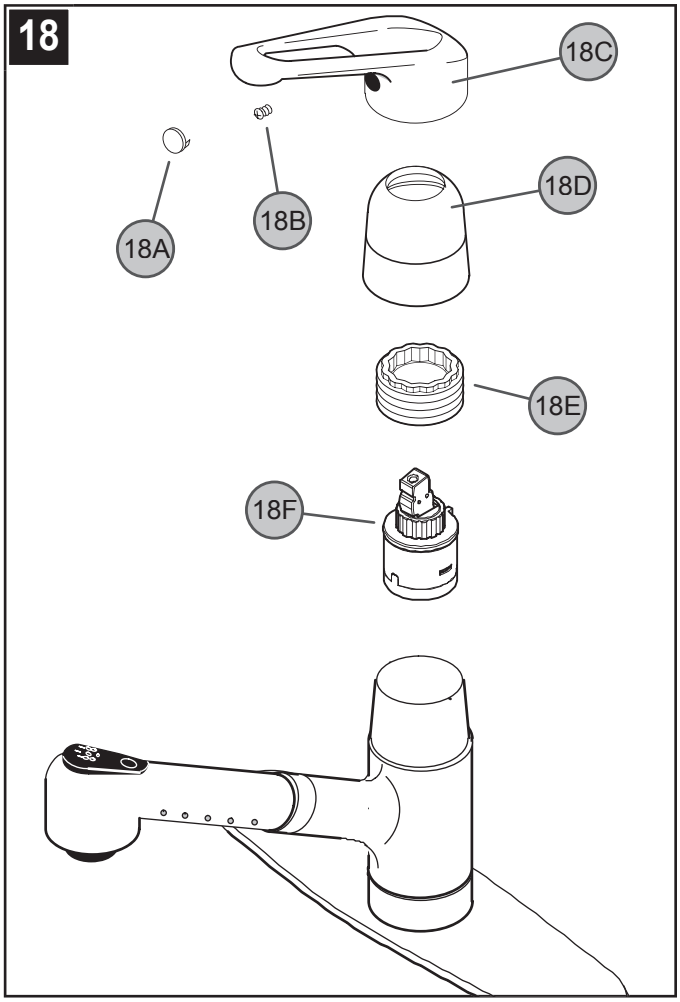

18 DÉPANNAGE

Dépose de la manette :
Faire levier avec précaution avec un petit tournevis ou couteau sur le bouton (*18A*) de manette pour l'enlever.
Desserrer la vis (*18B*) à l'aide d'un tournevis cruciforme et déposer la manette (*18C*).

Remplacement de la cartouche
Couper les arrivées d'eau et dépressuriser avant de travailler sur le mitigeur. Déposer la manette (*18C*) – voir ci-dessus. Retirer le(s) capuchon(s) bombé(s) (*18D*) en le(s) dévissant dans le sens antihoraire. Dévisser l'anneau de retenue (*18E*) à l'aide d'une pince. Enlever la cartouche (*18F*) avec précaution en les tirant droit vers le haut. Remonter le mitigeur en inversant l'ordre de ces opérations.

ATTENTION : entretien

DÉMONTAGE

1. Il se peut que les pièces de rechange soient disponibles dans le magasin dans lequel le mélangeur a été acheté.
2. Lorsque des pièces de rechange ne sont pas disponibles, bien vouloir contacter le département du service après-vente de Price Pfister par courrier ou par téléphone.
3. **Toujours couper les arrivées d'eau et dépressuriser avant de travailler sur le mélangeur.**

REMARQUE : entretien des garnitures

Instructions de nettoyage :
N'utiliser qu'un chiffon humide pour nettoyer et polir toutes les manettes et ornementations décoratives. L'utilisation de pâte à polir, de détergents, de produits nettoyants abrasifs, de solvants organiques ou d'acide peut endommager ces pièces. **L'utilisation d'autre chose qu'un chiffon humide annulera la garantie !**
Garnitures spéciales :
Les garnitures contenant de la porcelaine ou une autre substance similaire ne sont pas acceptables dans les lieux publics ou les établissements commerciaux. La pose de telles garnitures se fait aux risques de l'utilisateur.

1-800-PFAUCET (1-800-732-8238)

Pour les renseignement concernant le service san frais de Pfaucet, appelez 1-800-PFAUCET (1-800-732-8238) appel ou visite www.pricepfister.com

- Assistance à l'installation
- Informations sur l'entretien et la garantie

Price Pfister®
Pf Pfreshest Ideas in Pfaucets.

53P SERIES

Genesis®

Pullout Kitchen Faucet
- Single Control
- Soap Dispenser

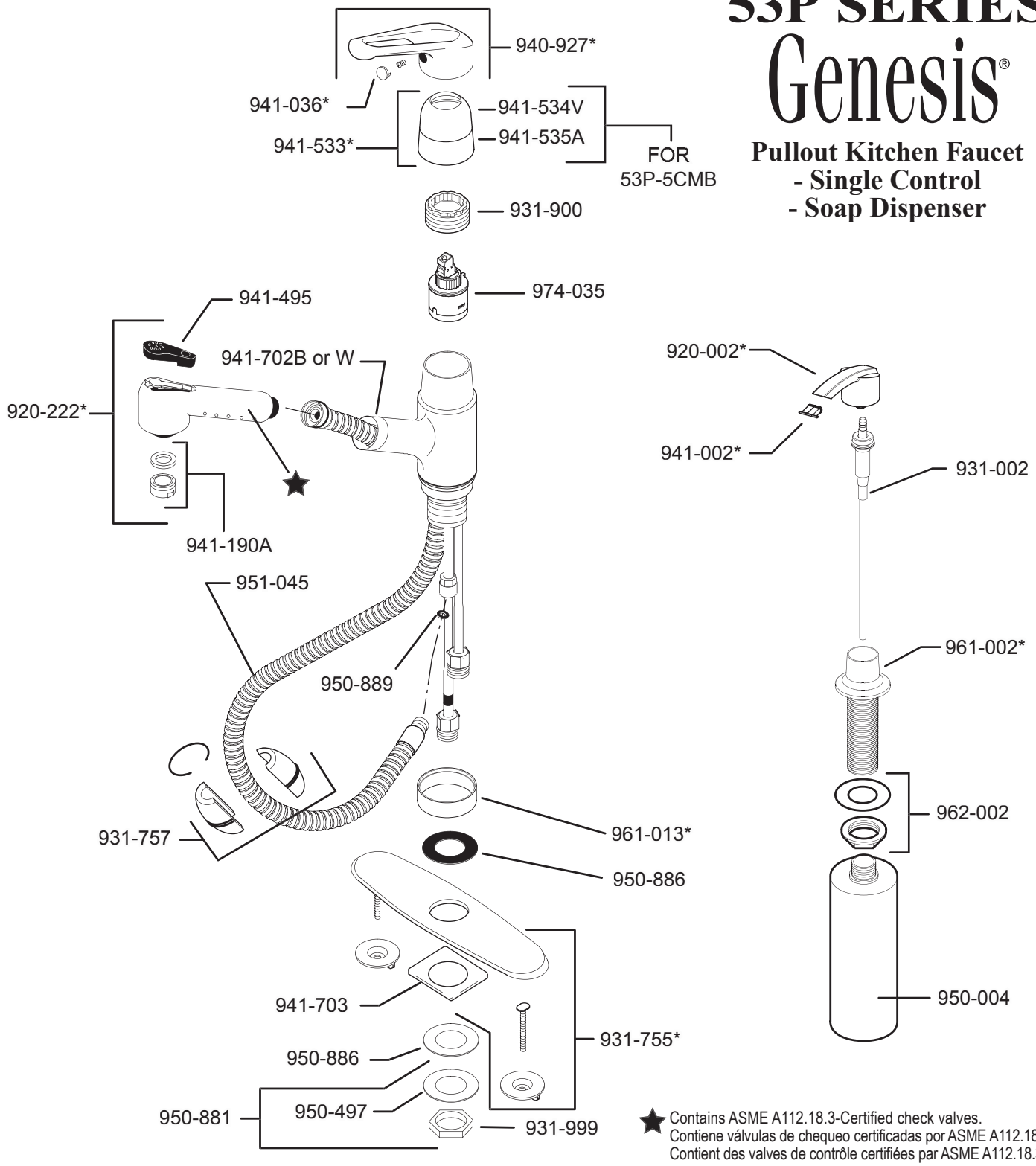

★ Contains ASME A112.18.3-Certified check valves.
Contiene válvulas de chequeo certificadas por ASME A112.18.3
Contient des valves de contrôle certifiées par ASME A112.18.3

	English	Español	Français
*	Letter Designates Finish	La Letra Indica el Terminado	La Lettre Designe La Fini
A	Polished Chrome	Cromo Pulido	Chrome Poli
B	Black	Negro	Noir
S	Stainless Steel	Acero Inoxidable	Acier Inoxydable
T	Biscuit	Biscuit	Biscuit
W	White	Blanco	Blanc
V	PVD Polished Brass	PVD Bronce Pulido	PVD Laiton Poli

Price Pfister™
Pf Pfreshest Ideas in Pfaucets.
19701 DaVinci
Lake Forest, CA 92610
Phone: 1-800-Pfaucet
www.pricepfister.com
A BLACK & DECKER COMPANY
DEPARTMENTAL