Price Pfister®

531 Series
Serie 531
Série 531

HANOVER™

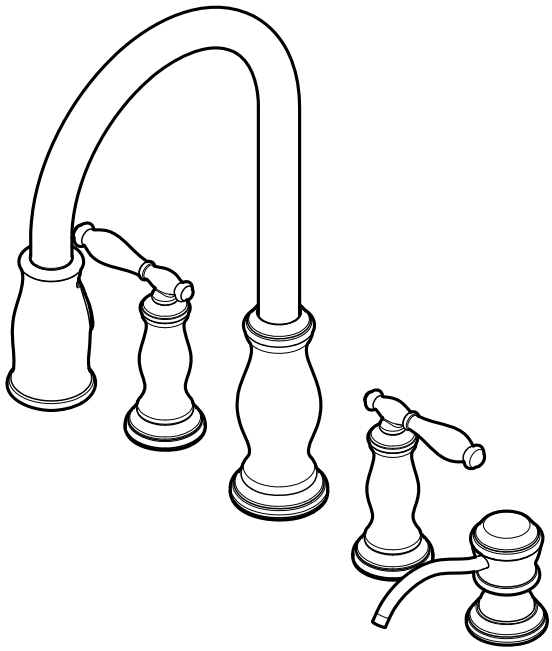

Two Handle Kitchen Pull-Out Faucet
Grifo De Extracción Para Cocina Con Dos Manijas
Mitigeur De Cuisine À Bec Arroseur Avec Deux Poignées

04-09-08 EO7266D
32691-0100
Copyright © 2008, Price Pfister, Inc.
A BLACK&DECKER COMPANY

Thank you for purchasing this Price Pfister product. All Price Pfister products are carefully engineered, and factory tested to provide long trouble-free use under normal conditions. This product is easy to install using basic tools and our easy to follow illustrated instructions. If you have any questions regarding this product, call 1-800-Pfaucet (1-800-732-8238).

1 BEFORE PROCEEDING

WARNING: Read all the instructions completely before proceeding. Price Pfister recommends calling a professional if you are uncertain about installing this product! This product should be installed in accordance with all local and state plumbing and building codes.

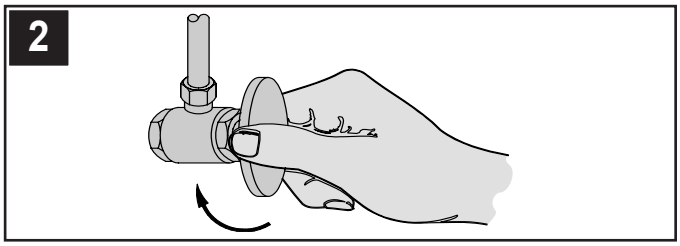

2 SHUT OFF WATER SUPPLY

Locate water supply inlets and shut off the water supply valves. These are usually found under the sink or near the water meter. If you are replacing an existing faucet, remove the old faucet from the sink and clean the sink surface thoroughly.

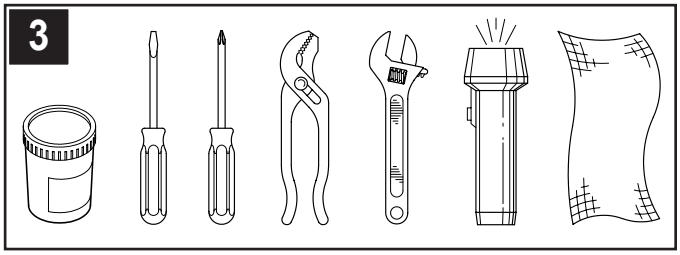

3 TOOLS RECOMMENDED

- Plumber's putty
- Slotted screwdriver
- Philips head screwdriver
- Pliers
- Adjustable wrench
- Flashlight
- Cloth

Your installation may require new supply lines and / or shut-off valves or other additional tools.

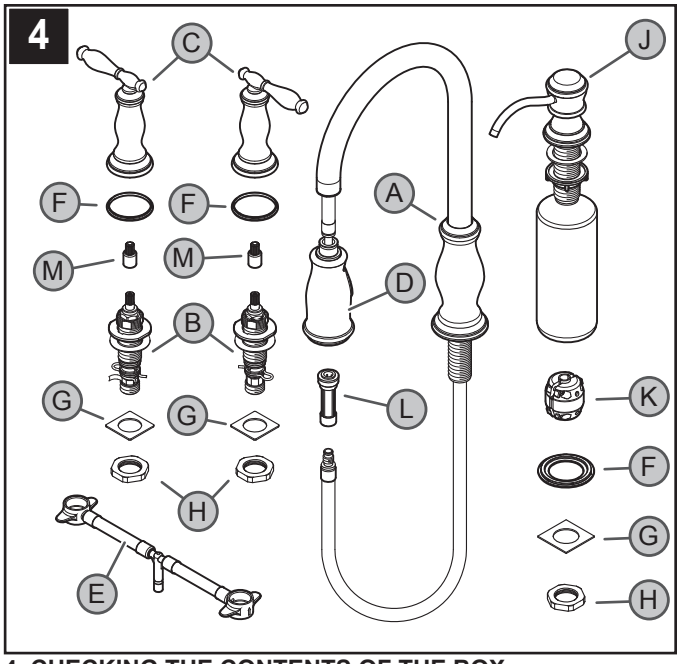

4 CHECKING THE CONTENTS OF THE BOX

Upon opening the box, check to ensure that all of the following items are included:

A Spout Body	**B** Valve Bodies (2X)	**C** Handles (2X)
D Spray Head	**E** Hose	**F** Putty Rings (3X)
G Square Washers (3X)	**H** Locknuts (3X)	**J** Soap Dispenser
K Weight	**L** Quick Connector	**M** Stem Extender

If any of these items are missing, please contact Price Pfister Consumer Services at 1-800-Pfaucet (1-800-732-8238)..

FAUCET INSTALLATION

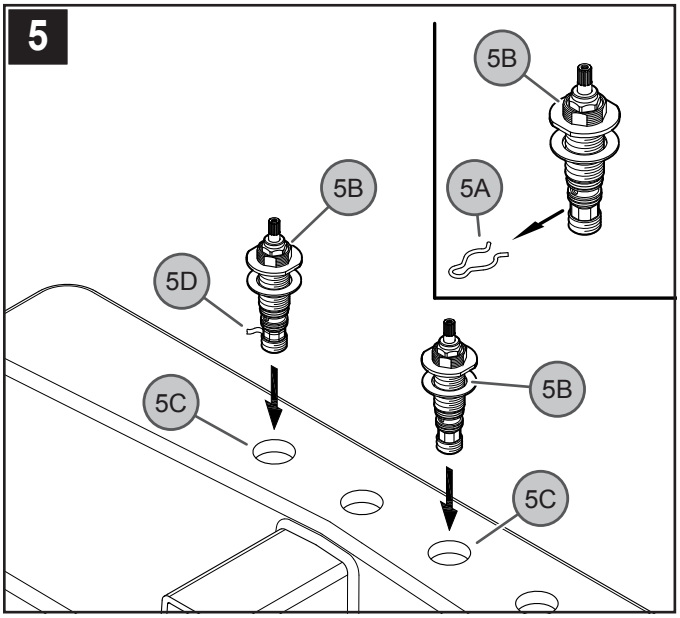

5 VALVE BODY ATTACHMENT

Remove Clip (*5A*) from Valve Body (*5B*) and save. From above sink, insert Valve Body (*5B*) through Mounting Holes (*5C*). The HOT valve, labeled with Red Tag (*5D*), should be positioned to the left side of the spout.

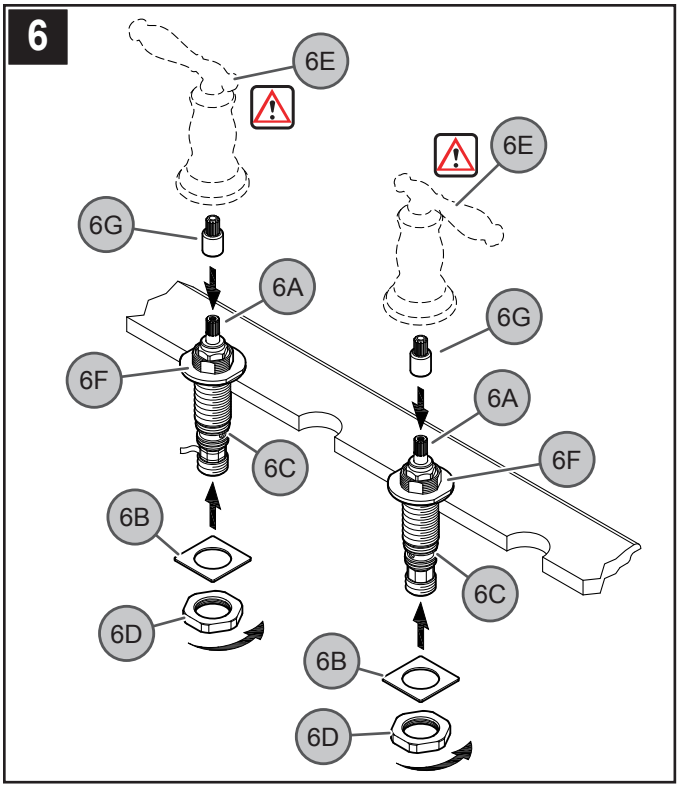

6 VALVE BODY INSTALLATION

Before proceeding, Valve Stems (*6A*) are to be set in the closed position. From underneath sink, place Square Washer (*6B*) onto Valve Shank (*6C*) and tighten loosely with Mounting Nut (*6D*). Place Stem Extenders (*6G*) onto Valve Stems (*6A*). Temporarily place Handle (*6E*) onto Valve Stem (*6A*) to make sure the handle levers are properly aligned to sink. Remove Handle (*6E*) and tighten Mounting Nut (*6D*) until Valve Body (*6F*) is firmly secured to sink.

Do not use Handles (*6E*) to tighten or to rotate Valve Bodies (*6F*)!

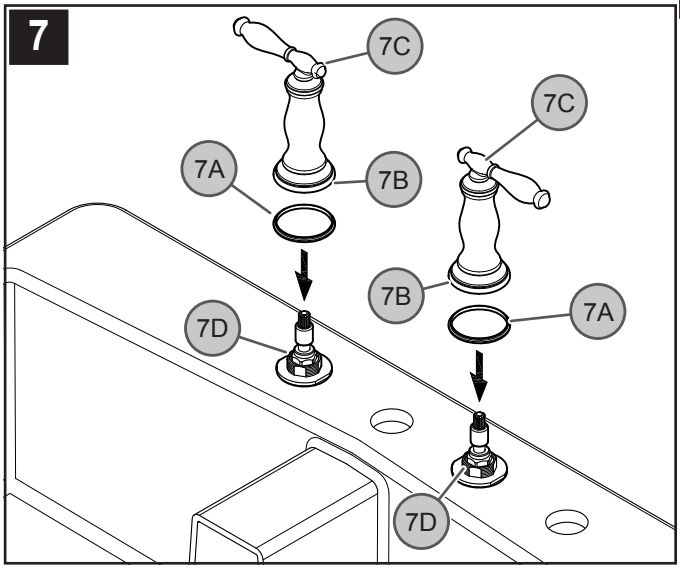

7 HANDLE ATTACHMENT

Place Plastic Seal Rings (*7A*) against the bottom of Handle Hubs (*7B*). Connect Handles (*7C*) onto Valve Adapters (*7D*).

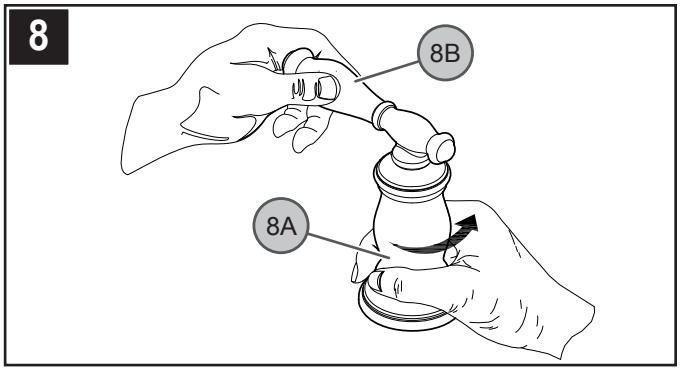

8 SECURING HANDLES

Be sure Valves and Levers are in the "OFF" position. Secure handles by holding the Lever (*8B*) in place and tighten the Hubs (*8A*) by rotating them in a clockwise direction. To remove handles, rotate Hubs (*8A*) in a counterclockwise direction.

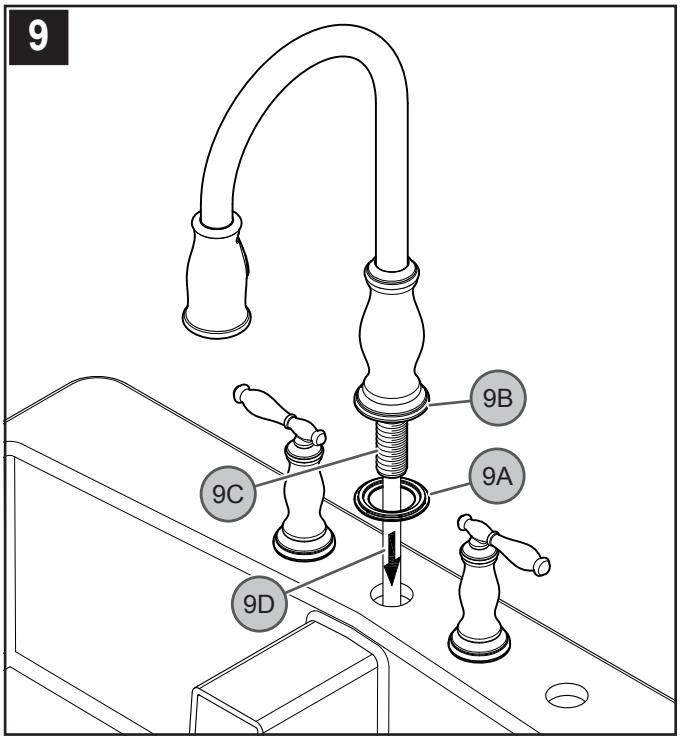

9 SPOUT BODY INSTALLATION

Place Putty Ring (*9A*) under Spout Body (*9B*). From above sink, insert Mounting Shank (*9C*) and Pull-Out Hose (*9D*) through center hole of sink.

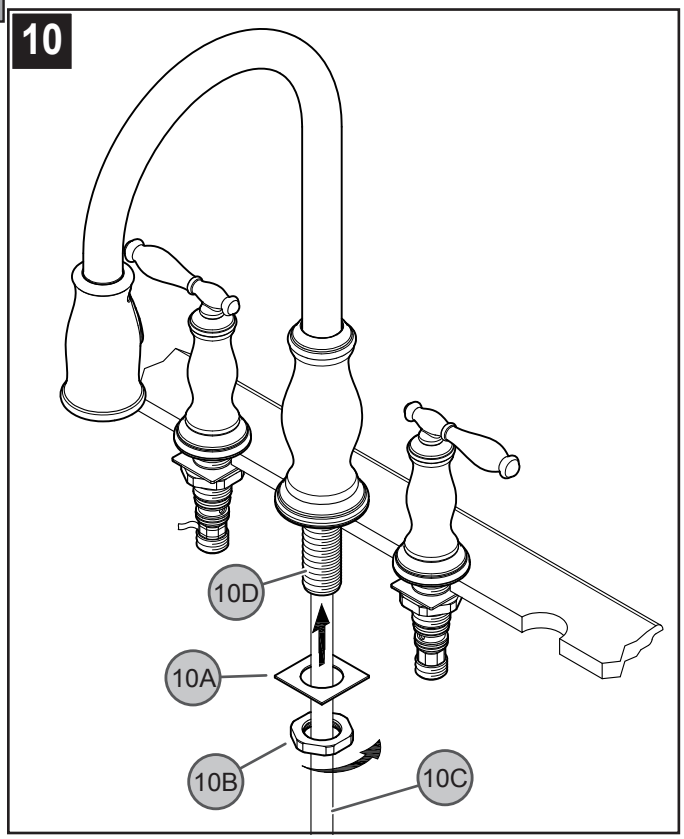

10 SECURING SPOUT BODY

From underneath sink, place Square Washer (*10A*) and Locknut (*10B*) over Pull-Out Hose (*10C*). Thread loosely onto faucet shank (*10D*). Tighten faucet firmly to sink.

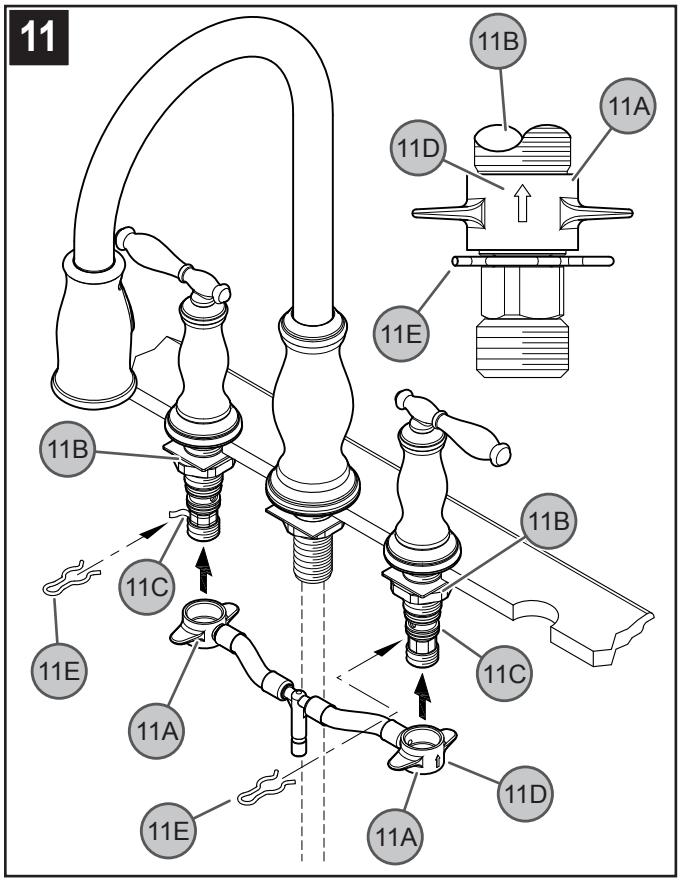

11 HOSE CONNECTION TO VALVE BODY

Slide the End Connectors (*11A*) with arrow (*11D*) pointing up onto the Valve Bodies (*11B*). Push the End Connectors (*11A*) all the way up until completely seated. Be careful not to damage O-Rings (*11C*). Place Clips (*11E*) onto End Bodies (*11B*) to secure End Connectors (*11A*).

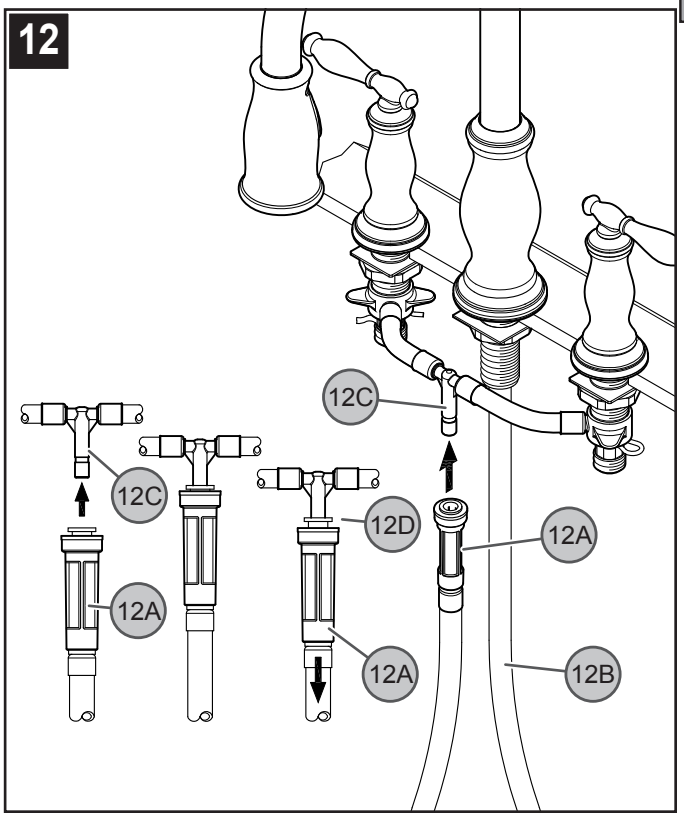

12 PULL-OUT HOSE ATTACHMENT

From underneath sink, push Quick Connector (*12A*), located on the end of the Pull-Out Hose (*12B*) firmly upward onto the Receiving Tube (*12C*), until unable to push any further. Pull down on the Quick Connector (*12A*). If the housing and the Inner Collet (*12D*) separate slightly but do not pull off, the Receiving Tube (*12C*) quick connect is secure.

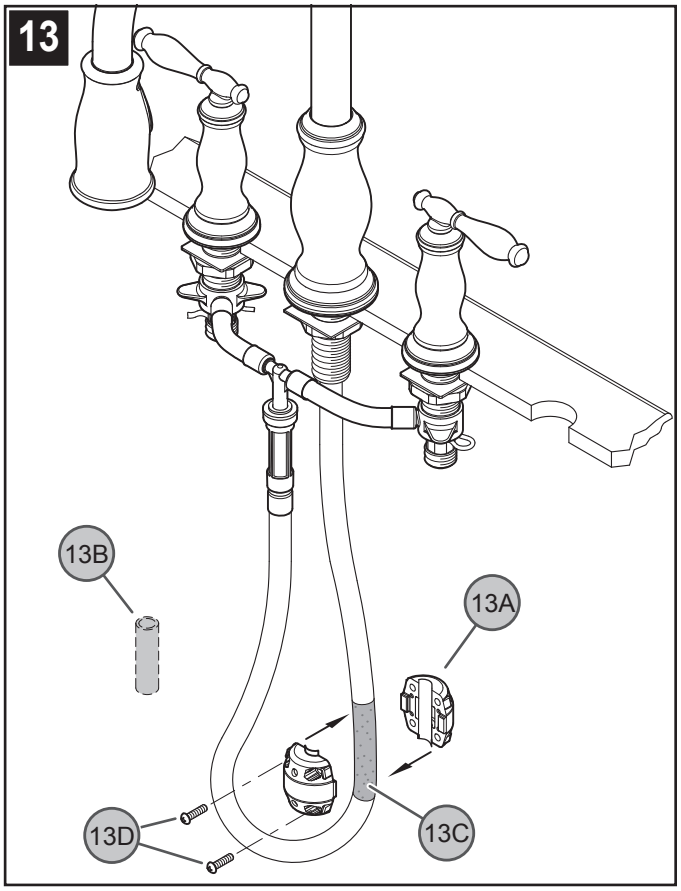

13 WEIGHT ATTACHMENT

Discard Cardboard Fitting (*13B*) from Weight (*13A*). Place Weight (*13A*) above the beginning of hose bend (*13C*) at the spout side (as shown in shaded area). Secure Weight (*13A*) with Screws (*13D*).

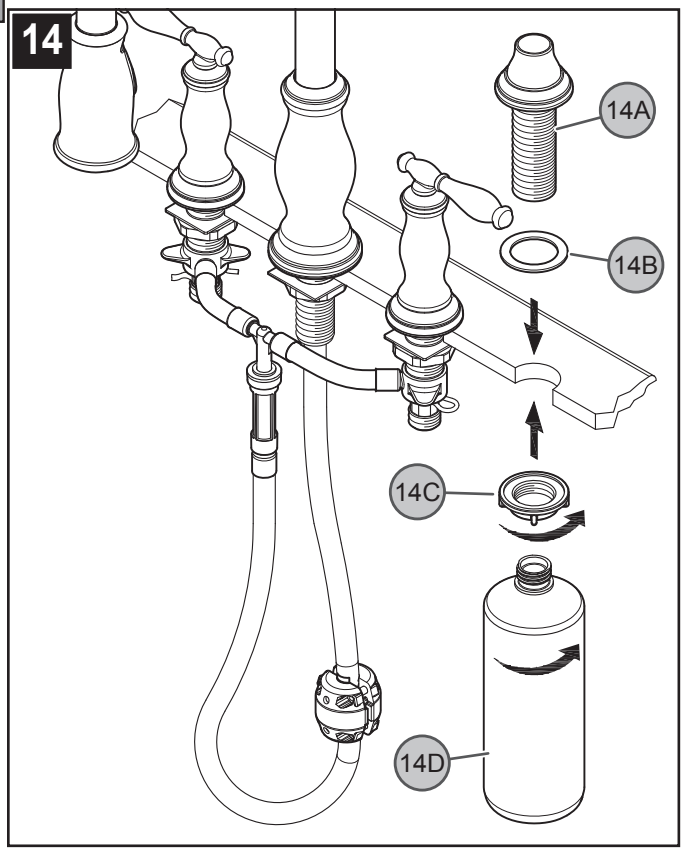

14 SOAP DISPENSER INSTALLATION

From above sink, insert threaded Shank (*14A*) of soap dispenser body through Foam Gasket (*14B*) and sink hole. From below sink, tighten Nut (*14C*) and thread on Bottle (*14D*) to Shank (*14A*).

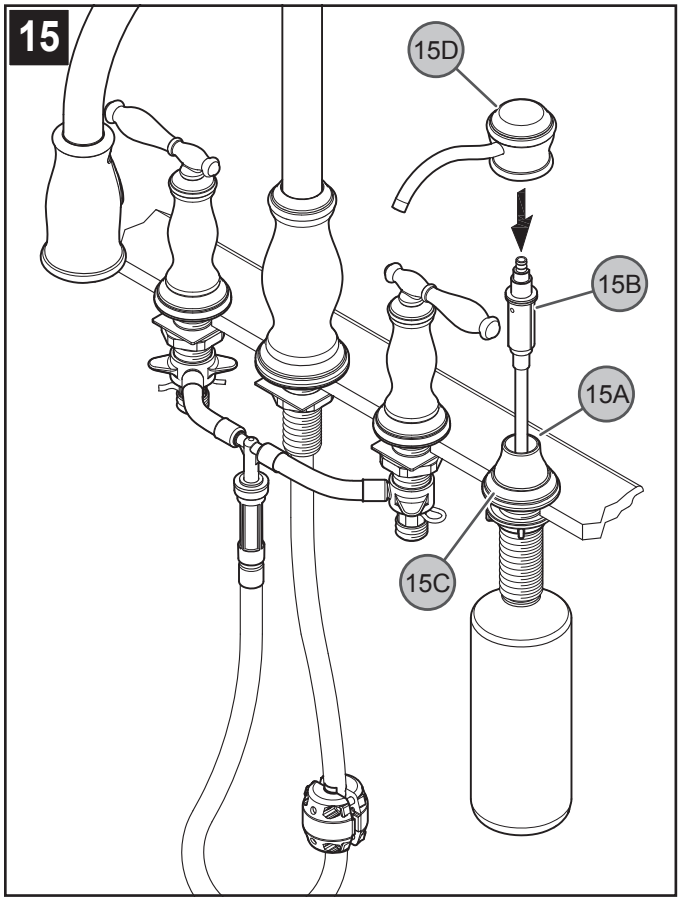

15 SOAP DISPENSER HEAD INSTALLATION

Pour in liquid soap (not included) into the Shank Orifice (*15A*). Insert Pump Mechanism (*15B*) into Soap Dispenser Body (*15C*). Install Dispenser Head (*15D*) by pushing firmly onto Pump Mechanism (*15B*).

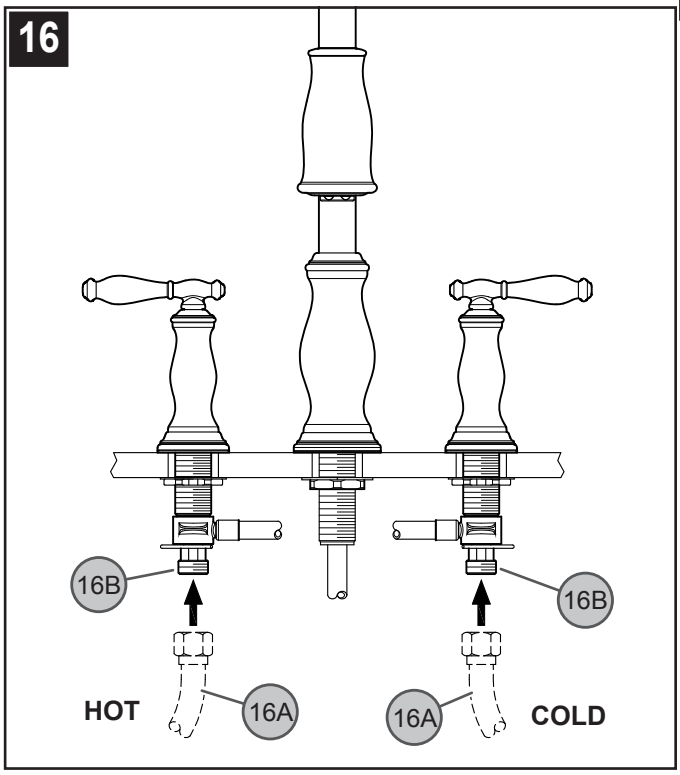

16 WATER SUPPLY CONNECTIONS

Connect water Supply Lines (*16A*) to Faucet Inlets (*16B*). Hot water supply lines go into left inlet. Cold water supply lines go into right inlet. (Supply lines not included). Please follow manufacturer's instructions when installing supply lines.

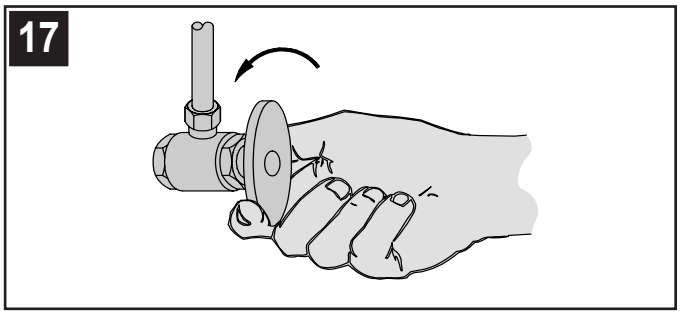

17 UNIT START UP

Turn on hot and cold water supplies, and check for leaks above and below the sink.

FAUCET FUNCTIONS

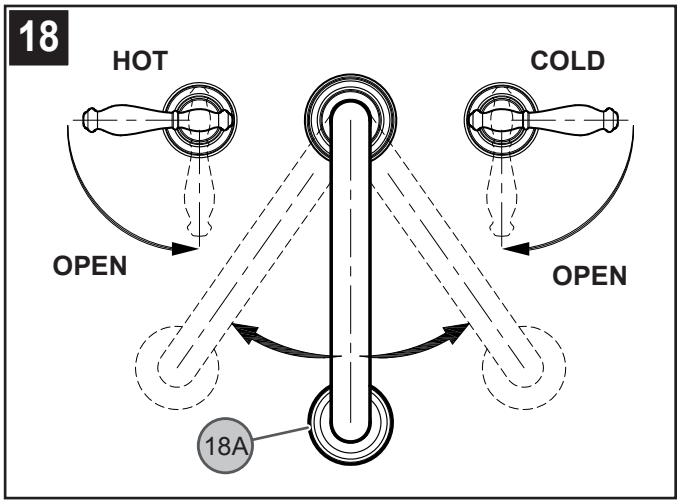

18 FAUCET FUNCTION

COLD valve: close-counterclockwise, open-clockwise; HOT valve: close-clockwise, open-counterclockwise. The Spout (*18A*) can be rotated around the Faucet Body in any direction.

Note: Flush faucet before turning on valve (see step 22).

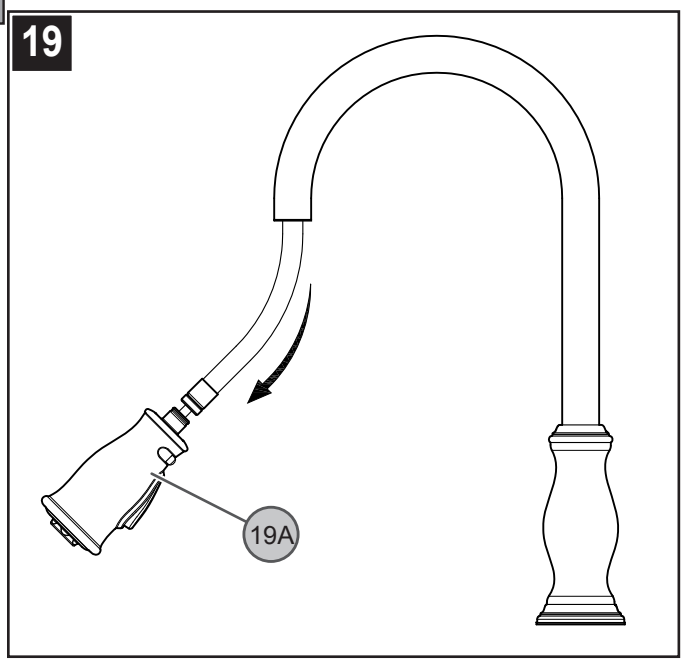

19 PULL-OUT OPERATION

The Spray Head (*19A*) can be pulled forward to spray water in any direction.

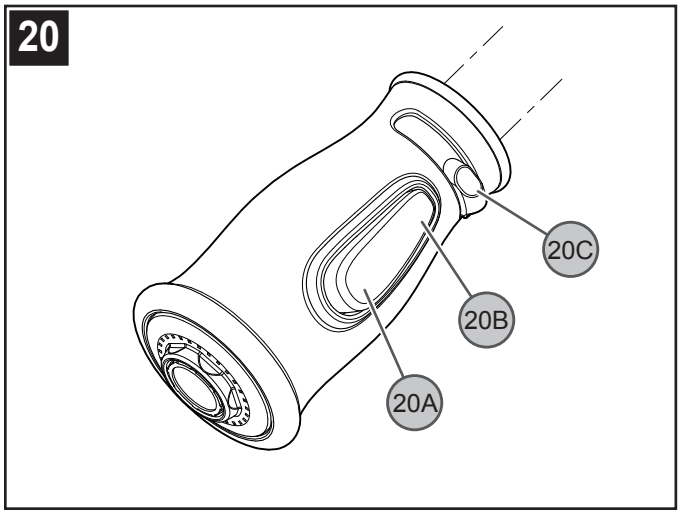

20 SPRAY OPERATION

To activate the spray mode, simply press Toggle Button (*20A*) located under the spray head. You can change between spray and stream by pressing the opposite sides of the Toggle Button (*20A*/*20B*) while the faucet is in operation. The water flow will increase by sliding Spray Selector Switch (*20C*) from side to side (in spray mode only).

Note: The faucet will always turn on in regular stream mode.

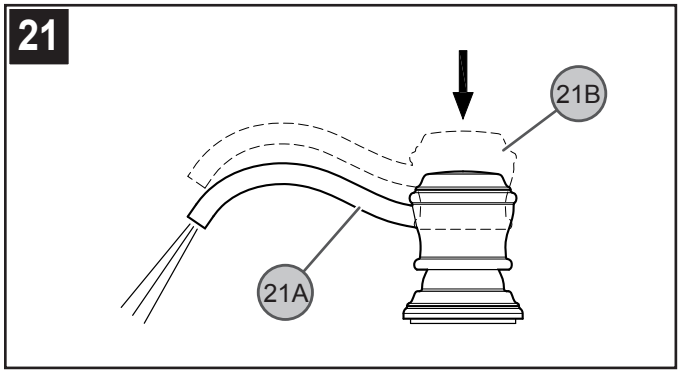

21 SOAP DISPENSER OPERATION

To activate Soap Dispenser (*21A*), press Dispenser Head (*21B*) to spray liquid soap.

MAINTENANCE & CARE

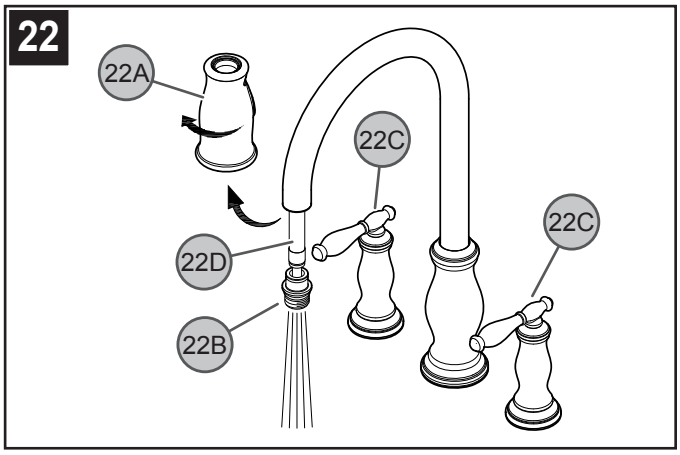

22 FLUSHING

To prevent damage to the internal parts of your faucet from debris that may have collected in the water lines, it will be necessary to flush the faucet. Flushing requires the removal of the Spray Head (*22A*). To remove the Spray Head (*22A*), hold metal Hose Fitting (*22B*) and turn the Spray Head (*22A*) counterclockwise. Turn the Valve Lever Handles (*22C*) to the full on position. Run water for one minute. Repeat in hot and cold positions. Reassemble the Spray Head (*22A*) to the Pull-Out Hose (*22D*) by turning Spray Head (*22A*) clockwise.

Caution: do not over tighten spray head and pull-out hose.

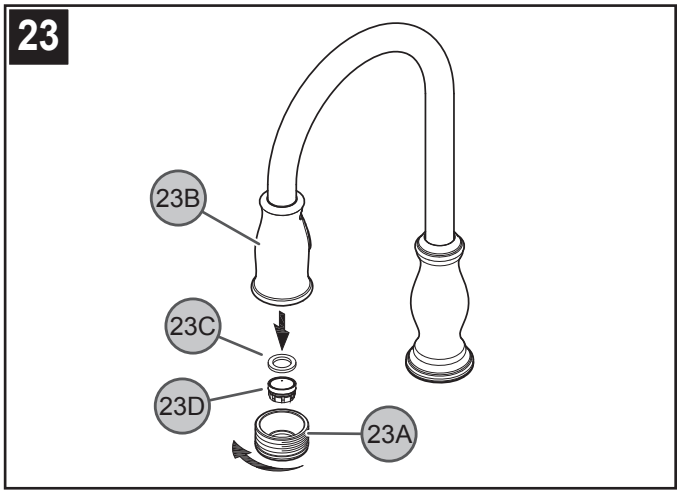

23 AERATOR CLEANING

Over time, the aerator in your faucet may become clogged with debris. To clean the aerator, unscrew Aerator Housing (*23A*) from Spray Head (*23B*). Remove Aerator Seal (*23C*) and Aerator Cartridge (*23D*) from Aerator Housing (*23A*). Clean Aerator Cartridge (*23D*) and Aerator Housing (*23A*).

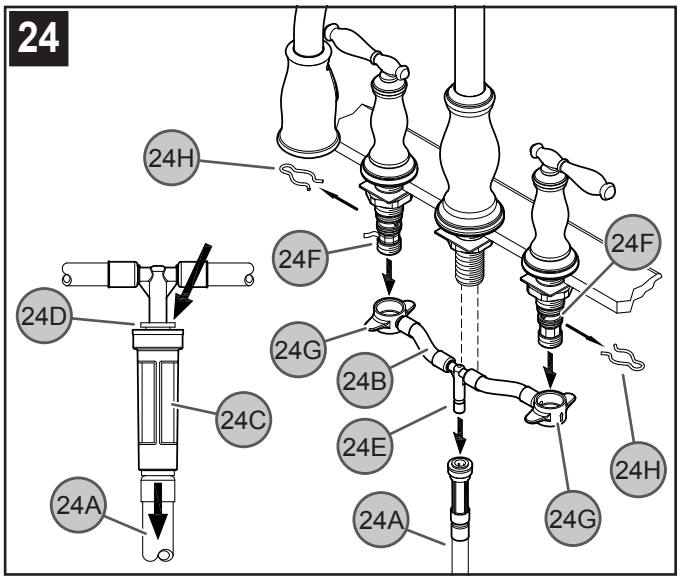

24 HOSE REMOVAL

Turn off water supplies and relieve pressure before working on your faucet. To remove Pull-Out Hose (*24A*), Push up on Quick Connector (*24C*). Holding Plastic Collet (*24D*) in place, pull downward on Quick Connector (*24C*) until Tube (*24E*) is free. To detach Hose Assembly (*24B*), remove Clips (*24H*) from End Valve (*24F*) and pull the End Connectors (*24G*) from End Valves (*24F*).

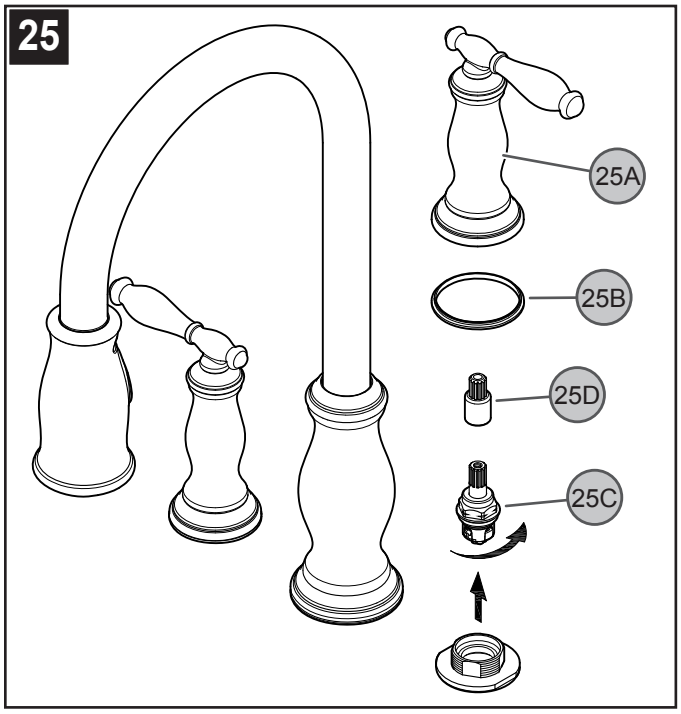

25 VALVE CARTRIDGE REPLACEMENT

Turn off water supplies and relieve pressure before working on your faucet (*see step 2*). Remove Handles (*25A*), Seal Rings (*25B*) (*see step 8*) and Stem Extender (*25D*). Unscrew Cartridge Assembly (*25C*) and inspect. Replace parts as necessary.

CAUTION: Maintenance

DISASSEMBLY

1. Replacement parts may be available at the store where you purchased your faucet.
2. When replacement parts are not available, please write or call Price Pfister Consumer Service.
3. **Always turn off water and relieve pressure before working on your faucet.**

NOTE: Trim Care

Cleaning Instructions:

For all Handles and decorative finishes, use only a soft damp cloth to clean and shine. Use of polish, detergents, abrasive cleaners, organic solvents or acid may cause damage. **Use of other than a soft damp cloth will nullify our warranty!**

Special Trim:

Trim products which contain Porcelain or other similar substance are not acceptable for public areas or Commercial use. Installation of Said Trim is at Users Risk!

1–800–PFAUCET (1–800–732–8238)

For Toll-Free Pfaucet information call
1–800–PFAUCET (1–800–732–8238)
or visit www.pricepfister.com

- Installation Support
- Care and Warranty Information

Gracias por haber comprado este producto Price Pfister. Todos los productos Price Pfister están diseñados cuidadosamente y son sometidos a pruebas en la fábrica para ser utilizados sin problemas bajo condiciones normales. Este producto es fácil de instalar con herramientas básicas y nuestras instrucciones ilustradas fáciles de seguir. Si tiene alguna pregunta sobre este producto, llame al 1-800 Pfaucet (1-800-732-8238).

1 ANTES DE PROCEDER

ADVERTENCIA: Antes de proceder, lea completamente todas las instrucciones. Price Pfister recomienda llamar a un profesional si no se está seguro acerca de cómo instalar este producto.
Este producto debe instalarse de acuerdo a los códigos de plomería y de construcción locales y estatales.

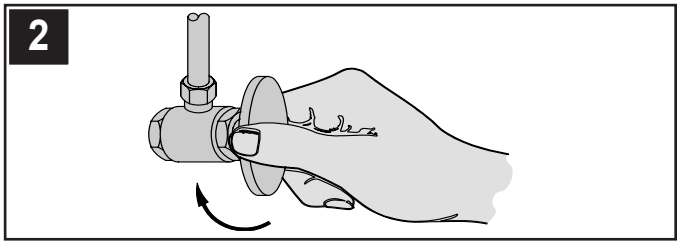

2 CIERRE EL SUMINISTRO DE AGUA

Ubique las entradas del suministro de agua y cierre las válvulas de suministro de agua. Generalmente se encuentran debajo del fregadero o cerca del medidor de agua. Si se trata de un reemplazo de grifo, quite el grifo viejo y limpie completamente la superficie del fregadero.

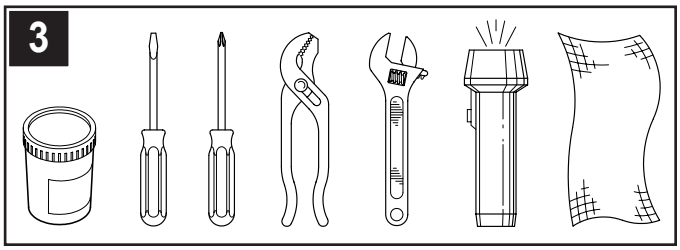

3 HERRAMIENTAS RECOMENDADAS

- Masilla para plomería
- Destornillador recto
- Destornillador en cruz
- Tenazas
- Llave ajustable
- Linterna de mano
- Paño

Para hacer la instalación podría ser necesario contar con nuevas tuberías de suministro, válvulas de cierre o herramientas adicionales.

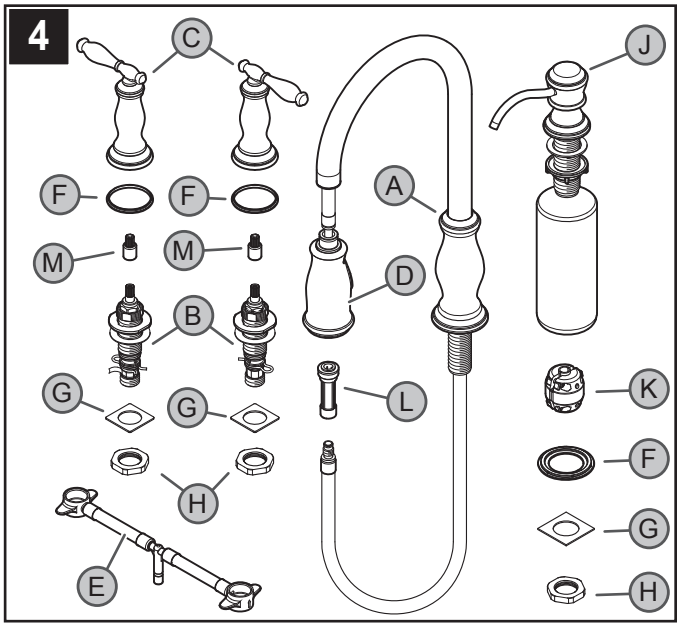

4 VERIFICACIÓN DEL CONTENIDO DE LA CAJA

Después de abrir la caja, verifique que se incluyan todos los artículos siguientes con su grifo:

A Cuerpo del surtidor	**B** Cuerpo de Válvulas (2X)	**C** Manijas (2X)
D Cabesa de rociado	**E** Manguera	**F** Aros para masilla (3X)
G Arandela Cuadrada (3X)	**H** Tuerca de montaje (3X)	**J** Dispensador de jabón
K Pesan	**L** Conectador rápido	**M** Extensión del vástago

Si falta alguno de estos artículos, comuníquese con el departamento de Servicios al Consumidor de Price Pfister al 1-800-Pfaucet (1-800-732-8238).

INSTALACIÓN DEL GRIFO

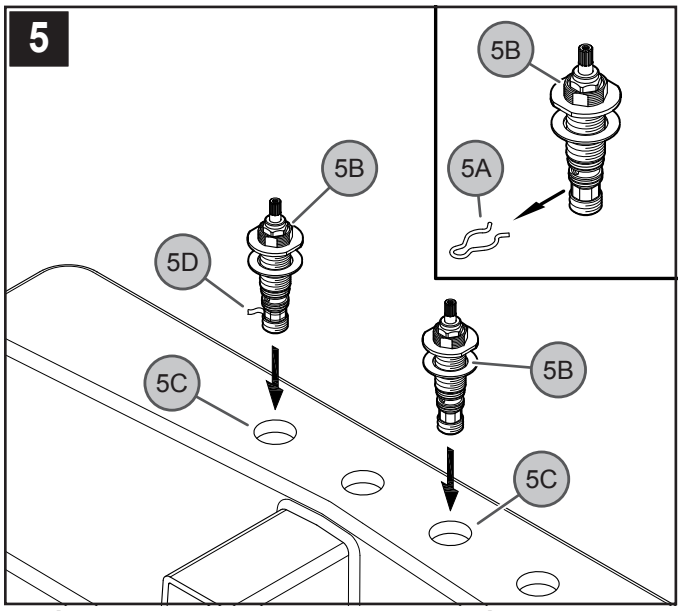

5 CÓMO COLOCAR EL CUERPO DE LA VÁLVULA

Quite el sujetador (*5A*) del cuerpo de la válvula (*5B*) y guárdelo. Desde arriva del fregadero, introduzca el cuerpo de la válvula (*5B*) a través de los agujeros de montaje (*5C*). La válvula del agua caliente (HOT), con la etiqueta roja (*5D*), debe colocarse a la izquierda del conducto.

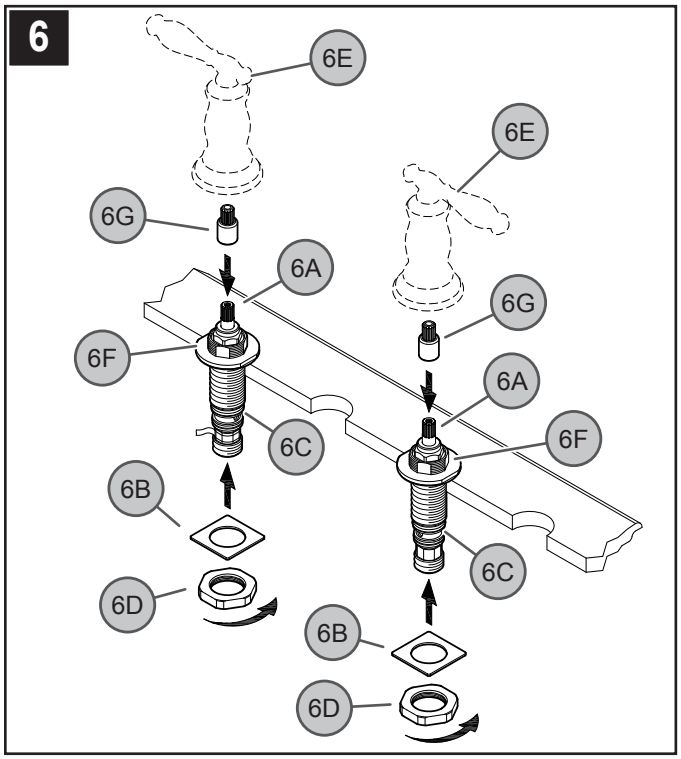

6 CÓMO INSTALAR EL CUERPO DE LA VÁLVULA

Antes de proseguir, los vástagos de las válvulas (*6A*) deben estar en la posición cerrada. Desde abajo del fregadero, coloque la arandela cuadrada (*6B*) en el vástago de la válvula (*6C*) y enrosque en forma floja la tuerca de montaje (*6D*). Coloque la extensión del vástago (*6G*) a los vástagos de las válvulas (*6A*). Coloque temporalmente la manija (*6E*) en el vástago de la válvula (*6A*) para asegurar de que las palancas estén alineadas correctamente con el fregadero. Quite la manija (*6E*) y apriete la tuerca para montaje (*6D*) hasta que el conducto (*6F*) esté firmemente asegurado al fregadero.

¡No utilice las manijas (*6E*) para apretar o rotar los cuerpos de válvula (*6F*)!

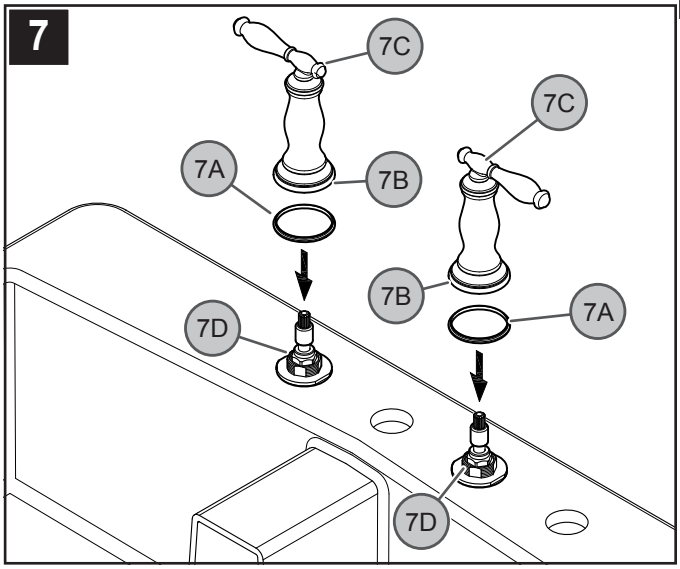

7 CÓMO COLOCAR LAS MANIJAS

Coloque los anillos plástico (*7A*) contra el fondo de los cubos de la manija (*7B*). Conecte las manijas (*7C*) a los adaptadores de las válvulas (*7D*).

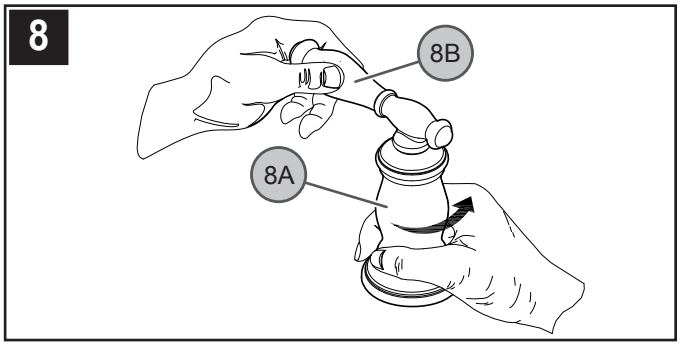

8 CÓMO ASEGURAR LAS MANIJAS

Asegúrese de que las válvulas y las palancas se encuentren en la posición apagada. Asegure las manijas sosteniendo las palancas (*8B*) en su lugar y apretando los núcleos (*8A*) girándolos en el sentido de las agujas del reloj. Para quitar las manijas, gire los núcleos (*8A*) en el sentido contrario a las agujas del reloj.

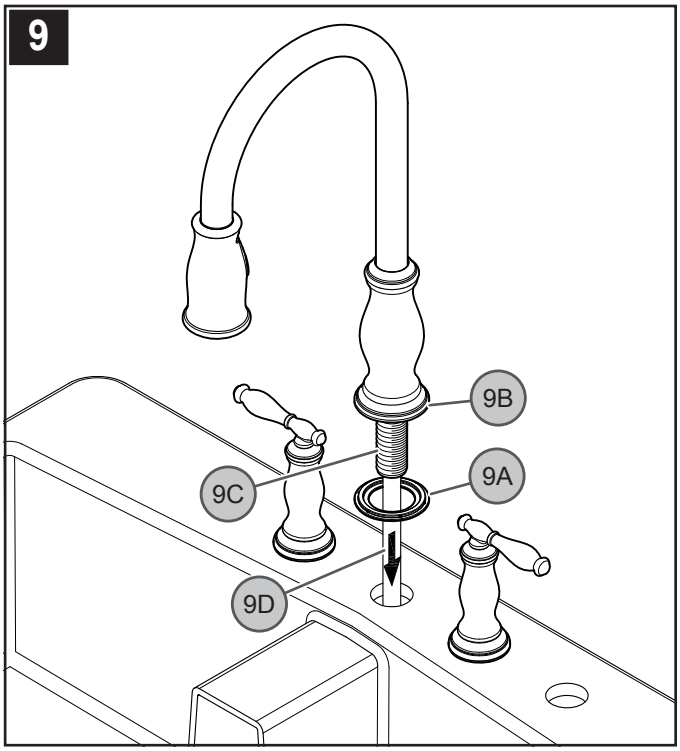

9 INSTALACIÓN DEL CUERPO DEL DEL SURTIDOR

Coloque el aro para masilla (*9A*) debajo del Cuerpo del surtidor (*9B*). Sobre del fregadero, inserte la espiga del fregadero (*9C*) y la manguera (*9D*) a través del agujero central del fregadero.

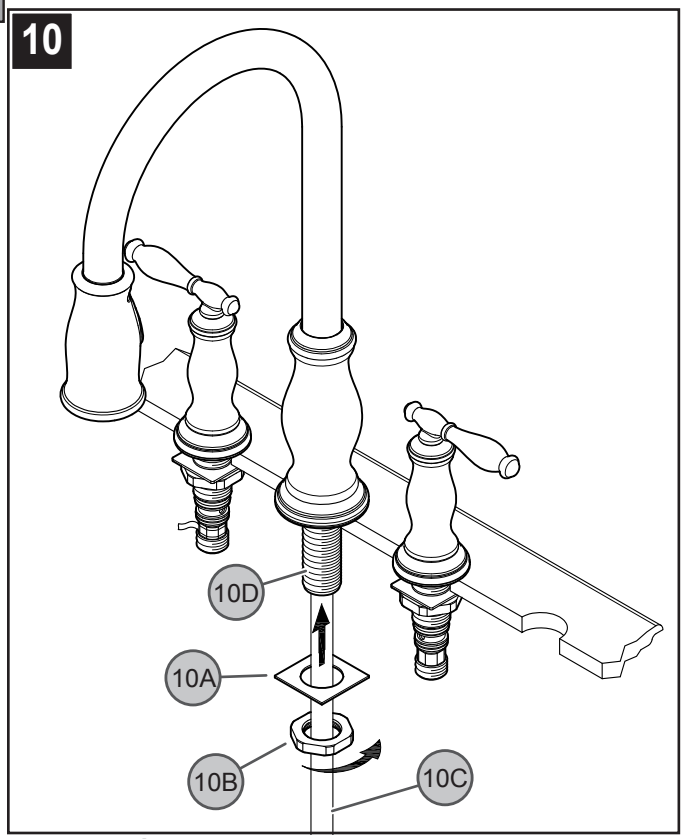

10 SUJECIÓN DEL CUERPO DEL DEL SURTIDOR

Desde abajo del fregadero, coloque la arandela quadrada (*10A*) y la tuerca grande de latón (*10B*) sobre la manguera (*10C*). Enrosque en forma floja sobre la espiga del fregadero (*10D*). Apriete bien el grifo en el fregadero.

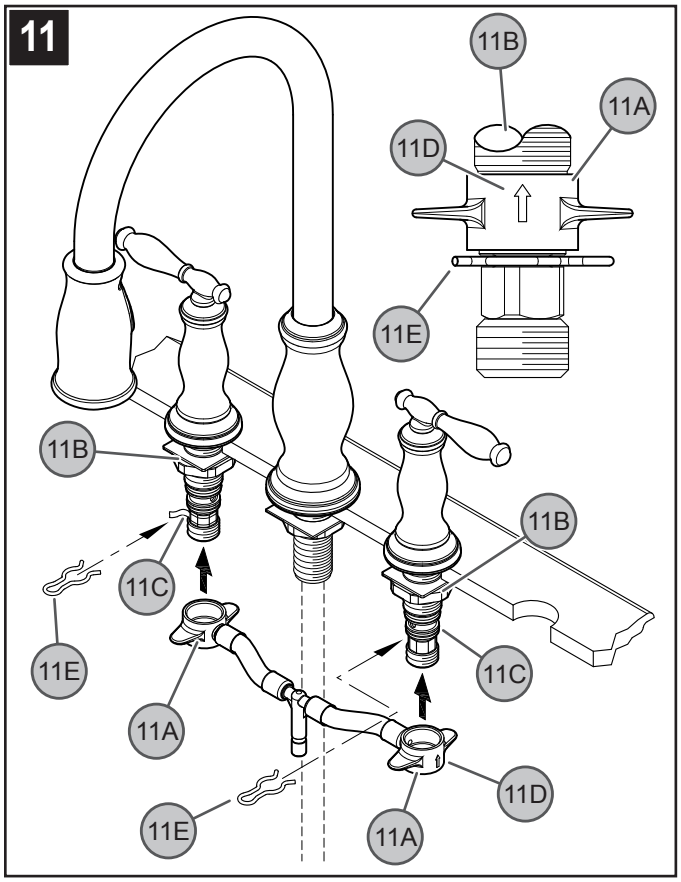

11 CÓMO CONECTAR LA MANGUERA AL CUERPO DE VÁLVULA

Coloque los conectores de extremo (*11A*) con las flechas (*11D*) señalando para arriba en los cuerpos de las válvulas (*11B*). Presione los conectores de extremo (*11A*) completamente hacia arriba hasta que se asienten completamente. Cuide de no dañar los aros tóricos (*11C*). Coloque los sujetadores (*11E*) de los cuerpos de extremo (*11B*) para segurar los conectores de extremo (*11A*).

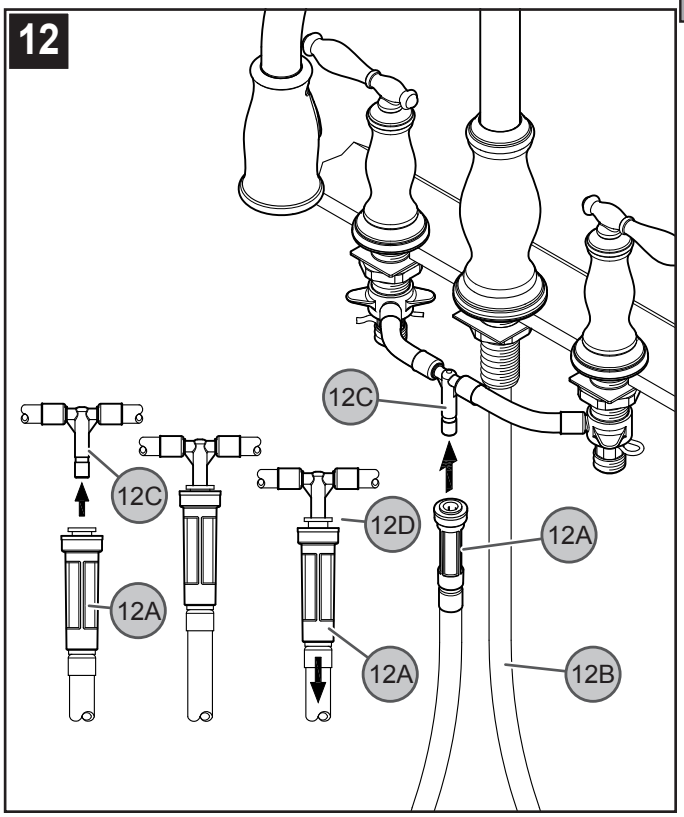

12 CONEXIÓN DE LA MANGUERA DESMONTABLE

Desde abajo del fregadero, empuje el conectador rápido (*12A*) situada en el extremo de la manguera desmontable (*12B*) firmemente hacia arriba sobre el tubo de recibo (*12C*) hasta que ya no se pueda empujar más. Tire hacia abajo el conectador rápido (*12A*). Si la caja y la boquilla interior (*12D*) se separan ligeramente pero no se desprenden del tubo de recibo (*12C*), la conexión rápida está firme.

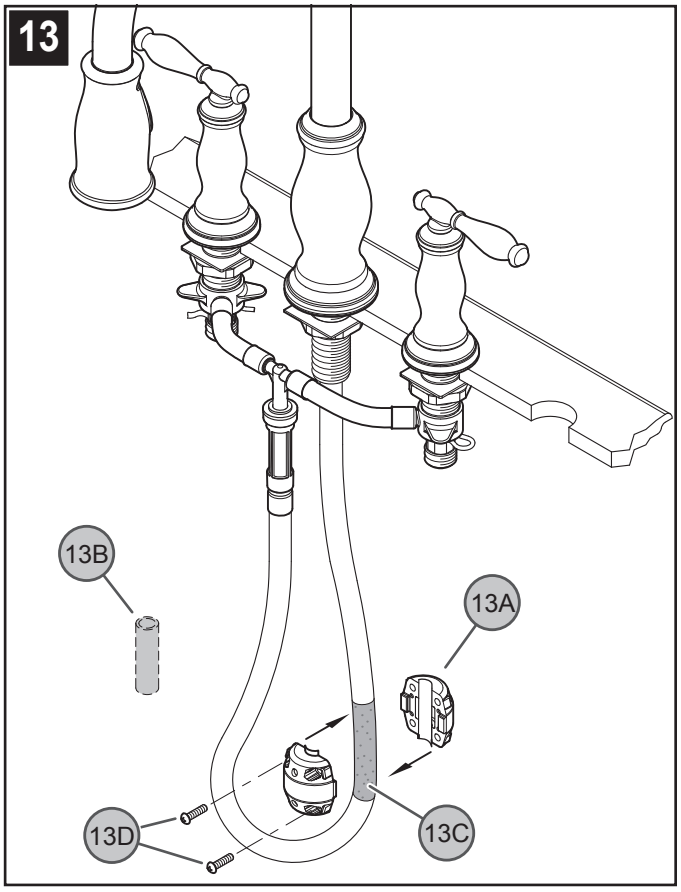

13 CÓMO COLOCAR LA PESA

Retire el inserto de carton (*13B*). Ponga la pesa (*13A*) sobre el principio de la curva de la manguera (*13C*) en el lado del surtidor (según lo demostrado). Asegure la pesa (*13A*) con los tornillos (*13D*).

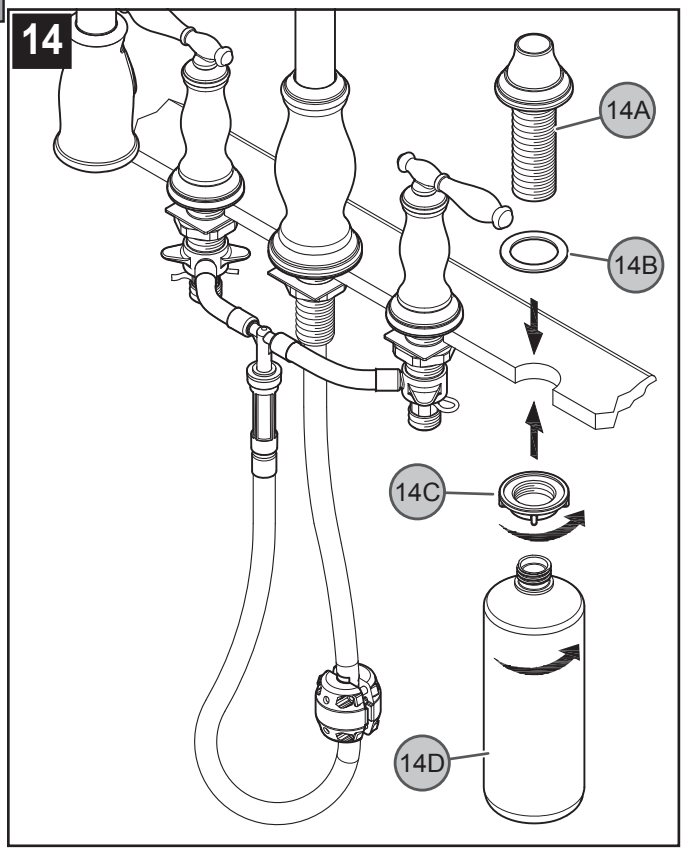

14 CÓMO INSTALAR EL DISPENSADOR DE JABÓN

Introduzca la espiga roscada (*14A*) del dispensador de jabón en el empaque (*14B*) contra espuma y el agujero del fregadero. Apriete la tuerca (*14C*) y enrosque la botella (*14D*) a la espiga (*14A*).

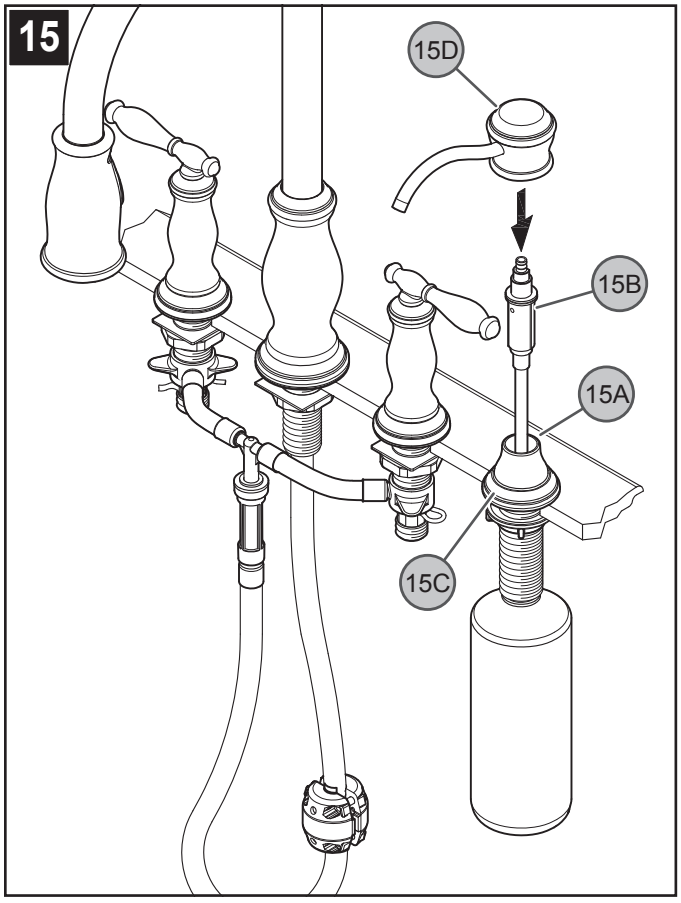

15 CÓMO INSTALAR EL CABEZAL DEL DISPENSADOR DE JABÓN

Vierta jabón líquido (no incluido) en el orificio para la espiga (*15A*). Introduzca el mecanismo de la bomba (*15B*) en el cuerpo del dispensador de jabón (*15C*). Coloque la cabeza del dispensador (*15D*) presionando firmemente el mecanismo del dispensador.

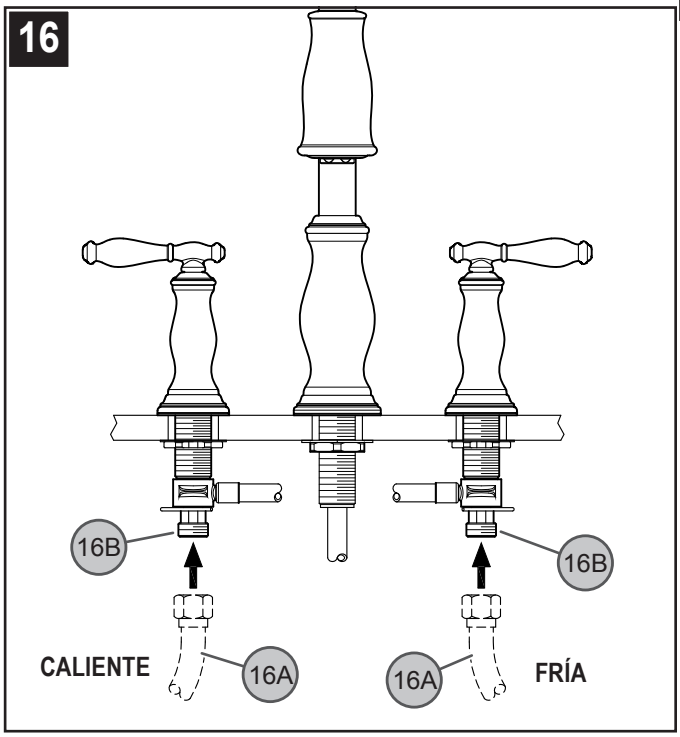

16 CONEXIONES DE SUMINISTRO DE AGUA

Conecte las líneas del suministro de agua (*16A*) a las entradas del grifo (*16B*). Las líneas de suministro de agua caliente se instalan en la entradada izqueierda. Las líneas de suministro de agua fría se instalan en la entrada derecha. (Las líneas de suministro no son incluidas.) Siga por favor las instrucciones del fabricante al instalar las líneas de fuente.

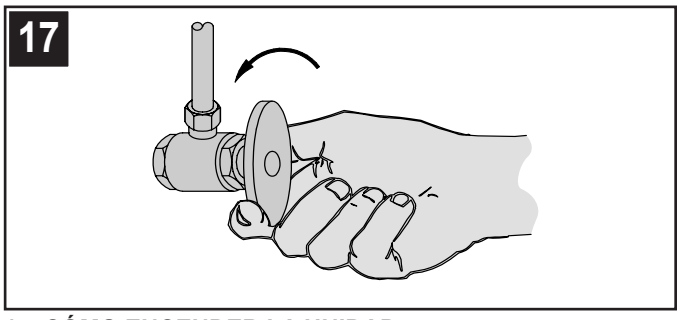

17 CÓMO ENCENDER LA UNIDAD

Active el suministro de agua fría y caliente y verifique que no hay fugas arriba y abajo del fregadero.

FUNCIONES DEL GRIFO

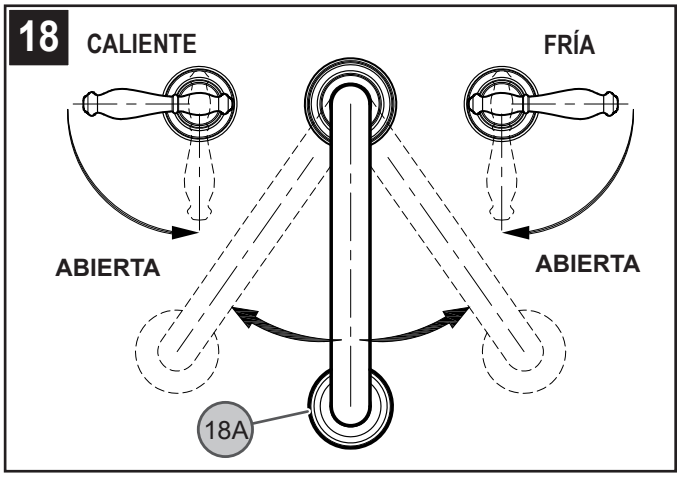

18 FUNCIONES DEL GRIFO

Válvula de agua FRÍA: se cierra en el sentido contrario al de las agujas del reloj, se abre en el sentido de las agujas del reloj; Válvula de agua CALIENTE: se cierra en el sentido de las agujas del reloj, se abre en el sentido contrario al de las agujas del reloj. El surtidor (*18A*) puede girarse alrededor cuerpo del grifo en cualquier dirección.

Nota: Debe purgar el grifo antes de abrir las válvulas (consulte al paso 22).

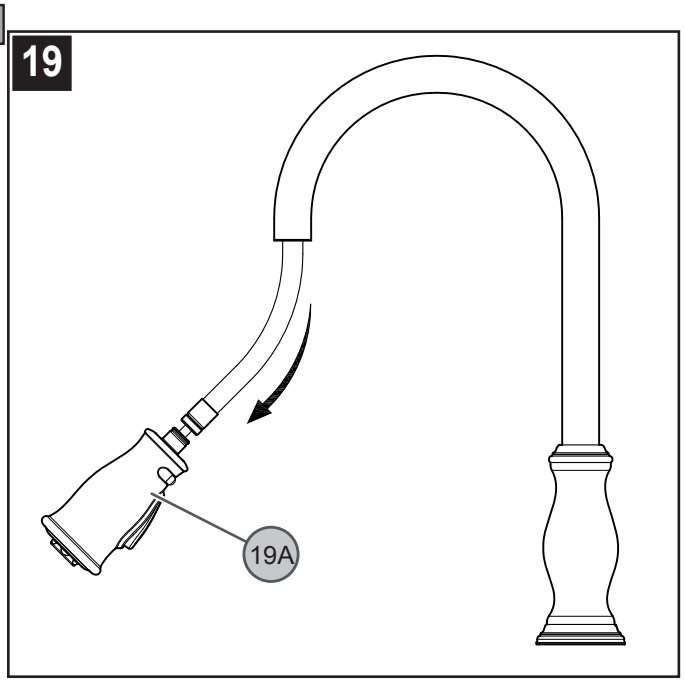

19 FUNCIONAMIENTO DEL ROCIADOR LATERAL

El rociador lateral (*19A*) puede tirarse hacia adelante para rociar agua en cualquier dirección.

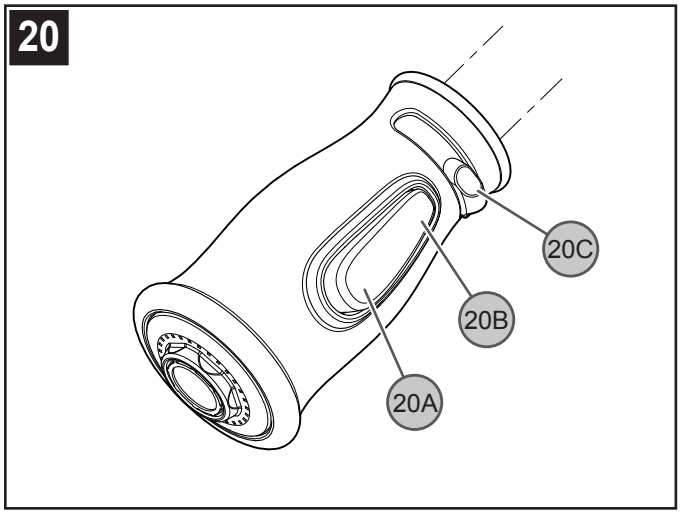

20 ACTIVACIÓN DEL ROCIADO

Para activar el modo de rociado, simplemente oprima el botón basculante (*20A*) situado debajo de la cabeza de rociado. Usted puede alternar entre rociado y flujo continuo oprimiendo los costados opuestos del botón basculante (*20A*/*20B*) mientras el grifo está abierto. El flujo de agua aumentará al deslizar el interruptor de selección (*20C*) (en modo rociado solamente).

Nota: El grifo siempre se abrirá en el modo de flujo continuo.

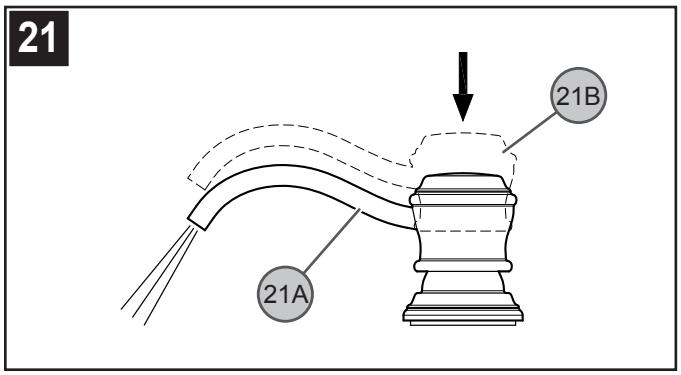

21 FUNCIONAMIENTO DEL DISPENSADOR DE JABÓN

Para activar el dispensador de jabón (*21A*), presione la cabeza del dispensador (*21B*) para rociar un poco de jabón líquido.

MANTENIMIENTO Y CUIDADO

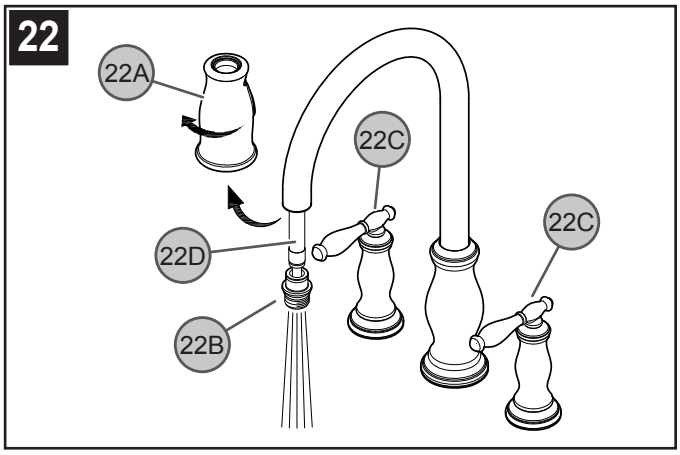

22 ENJUAGUE

Para impedir los daños a los componentes internos del grifo debido a residuos acumulados en las líneas de agua, será necesario purgar el grifo. Para purgar es necesario quitar la cabeza de rociado (*22A*). Para quitar la cabeza de rociado (*22A*), sostenga el conector de metal de la manguera (*22B*) y girar la cabeza de rociado (*22A*) en sentido contrahorario. Abra la manija de la válvula (*22C*) a la posición completamente abierta. Deje correr el agua durante un minuto. Repita en las posiciones caliente y fría. Reinstale la cabeza de rociado (*22A*) en la manguera desmontable (*22D*) girando la cabeza de rociador de la manguera (*22A*) en sentido horario.

Precaución: No apriete demasiado la cabeza de rociado / manguera desmontable.

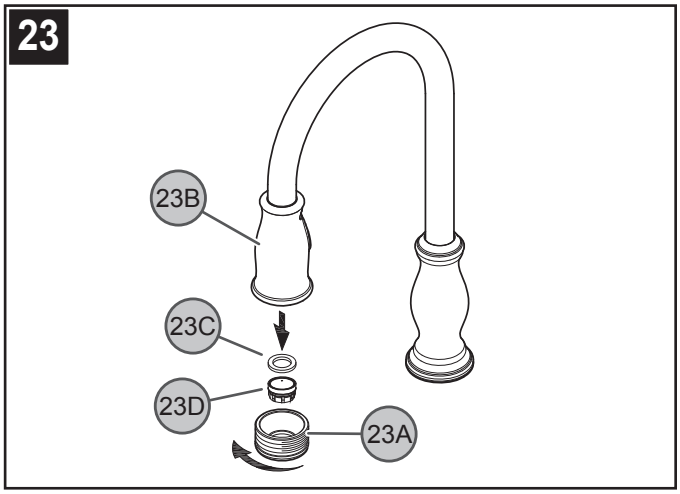

23 LIMPIEZA DEL AIREADOR

Con el tiempo, el aireador en el grifo podría taparse con residuos. Para limpiar el aireador, destornille la caja del mismo (*23A*) de la cabeza de rociado (23B). Quirte el sello del aireador (23C) y el cartucho del aireador (*23D*) de la caja del aireador. Limpie el cartucho del aireador (*23D*) y el anillo de rociado (*23A*).

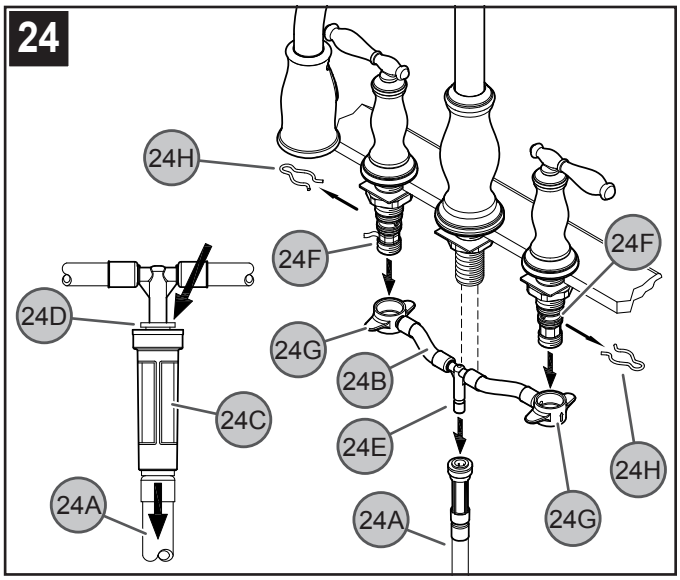

24 RETIRO DE LA MANGUERAS

Antes de efectuar cualquier trabajo en el grifo, cierre los suministros de agua y elimine la presión. Para quitar la manguera para extracción (*24A*), empuje hacia arriba el conectador rápido (*24C*). Manteniendo la boquilla de plástico (*24D*) en posición, empuje hacia abajo el conectador rápido (*24C*) hasta que el tubo (*24E*) se desprenda. Para separar el conjunto de la manguera (*24B*), quite los sujetadores (*24H*) de las válvulas de extremo (*24F*) y tire los conectadores (*24G*) liberandolos de las válvulas de extremo (*24F*).

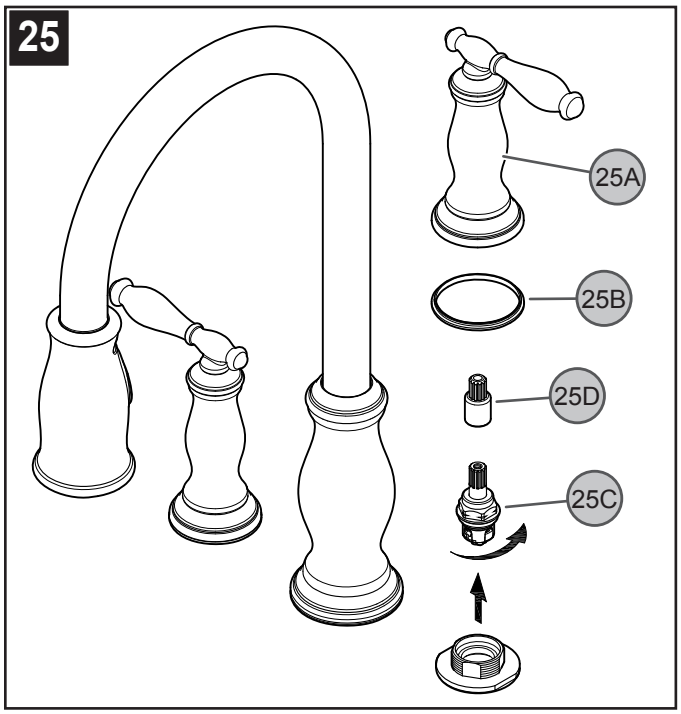

25 REEMPLAZO DEL CARTUCHO DE LAS VÁLVULAS

Antes de efectuar cualquier trabajo en el grifo, cierre los suministros de agua y elimine la presión (*vea el paso 2*). Quite las manijas (*25A*), el reborde de las válvulas (*25B*) (*vea el paso 8*) y la extensión del vástago (*25D*). Desenrosque el conjunto del cartucho (*25C*) e inspecciónelo. Reemplace las piezas según sea necesario.

PRECAUCIÓN: Mantenimiento

CÓMO DESARMAR:

1. El almacén donde compró su grifo podría tener repuestos disponibles.
2. Cuando no hay repuestos disponibles, sírvase escribir o llamar al departamento de servicio al consumidor de Price Pfister.
3. **Siempre antes de efectuar algún trabajo en su grifo, cierre el agua y elimine la presión.**

NOTA: Cuidado del Acabado

Instrucciones para limpieza:

Para limpiar y hacer brillar las manijas y el acabado decorativo use solamente un paño suave y húmedo. El uso de pulidores, detergentes, limpiadores abrasivos, solventes orgánicos o ácidos puede provocar daños. **¡El uso de algo más que un paño suave y húmedo invalida nuestra garantía!**

Acabados especiales:

Los productos con acabados que contienen porcelana u otras substancias similares no son aceptables para áreas públicas ni para usos comerciales. ¡Su instalación bajo tales circunstancias es bajo el riesgo del usuario!

1–800–PFAUCET (1–800–732–8238)

Para obtener información mediante llamadas gratis, llame al 1-800-PFAUCET (1-800-732-8238) o visite www.pricepfister.com

- Apoyo a instaladores
- Información sobre cuidado y garantías

Merci d'avoir acheté ce produit Price Pfister. Tous les produits Price Pfister sont fabriqués avec soin et contrôlés à l'usine pour offrir une longue durée de service sans problème dans des conditions d'utilisation normales. Il est facile de poser ce produit à l'aide d'un outillage de base et de nos illustrations très claires. Pour toute question concernant ce produit, appeler le 1-800-Pfaucet (1-800-732-8238).

1 AVANT DE PROCÉDER À LA POSE

AVERTISSEMENT : lire attentivement toutes les instructions avant de procéder à la pose. Price Pfister recommande de faire appel à un professionnel en cas d'incertitude quant à l'installation de ce produit !
Ce produit doit être installé conformément à l'ensemble de la réglementation locale et provinciale applicable à la plomberie et à la construction.

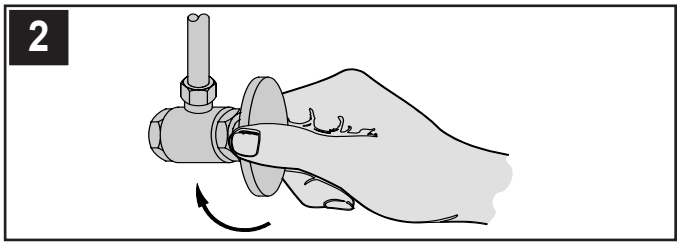

2 COUPURE DE L'ARRIVÉE D'EAU

Repérer les arrivées d'eau et fermer leurs robinets. Ces robinets se trouvent généralement sous le lavabo ou à côté du compteur d'eau. En cas de remplacement d'un robinet existant, le déposer du lavabo et nettoyer soigneusement la surface de ce dernier.

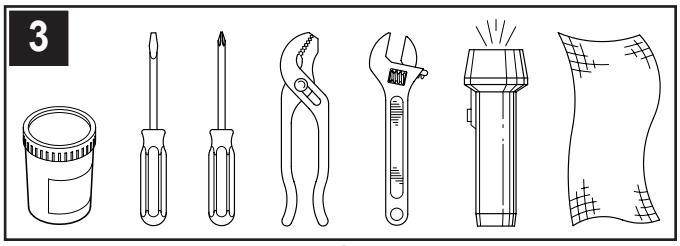

3 OUTILLAGE RECOMMANDÉ

- Mastic de plombier
- Pince
- Chiffon
- Tournevis plat
- Clé à molette
- Tournevis cruciforme
- Lampe de poche

L'installation peut exiger des tuyaux d'arrivée et/ou des vannes d'arrêt neufs ou d'autres outils.

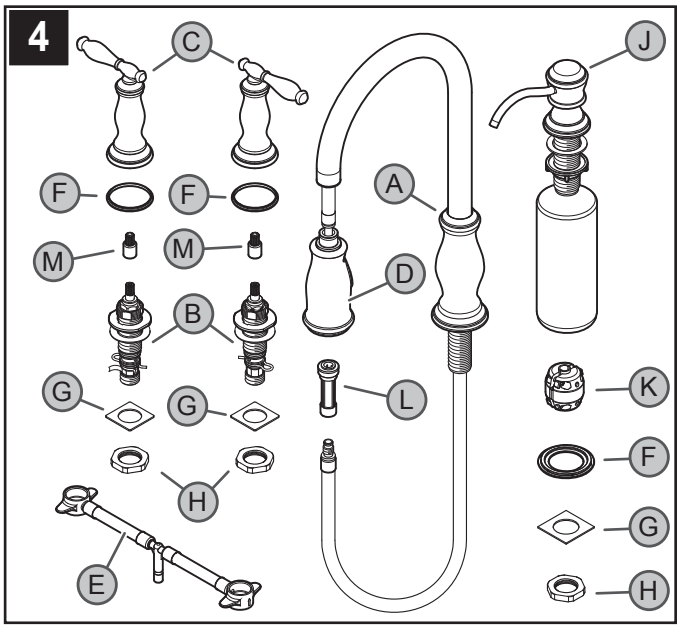

4 VÉRIFICATION DU CONTENU DE LA BOÎTE

Lors de l'ouverture de la boîte, vérifier son contenu pour s'assurer que toutes les pièces suivantes accompagnent le mitigeur :

A Corps du bec	**B** Corps de valves (2X)	**C** Poignées (2X)
D Douchette	**E** Tuyaux	**F** Bague de mastic (3X)
G Carré rondelle (3X)	**H** Écrou de montage (3X)	**J** Distributeur de savon
K Mass	**L** Connector rapide	**M** rallonge de tige

Si l'une quelconque de ces pièces manque, bien vouloir contacter le département du service après-vente de Price Pfister au 1-800-Pfaucet (1-800-732-8238).

INSTALLATION DE ROBINET

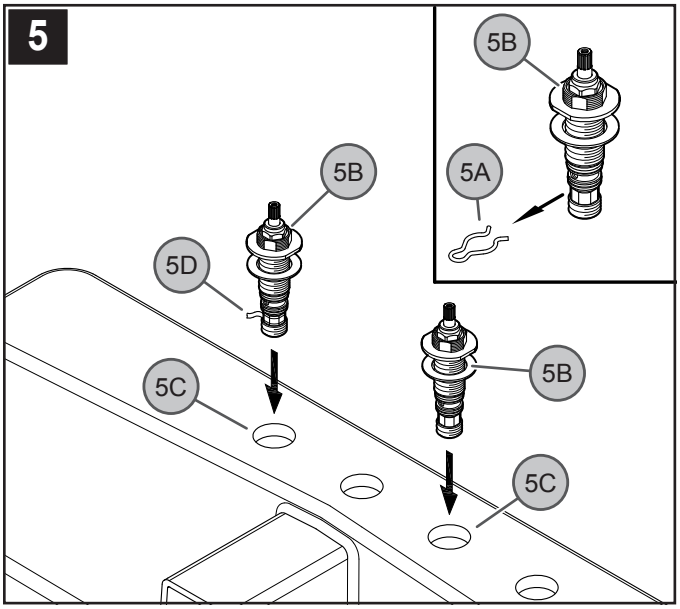

5 FIXATION DES CORPS DE ROBINETS

Retirer l'attache (*5A*) du corps de robinet (*5B*) et la conserver. Depuis le dessus du lavabo, insérer les corps de robinets (*5B*) dans les trous de montage (*5C*). Le robinet d'eau CHAUDE, qui est étiqueté en rouge (*5D*), doit être positionné à gauche du bec.

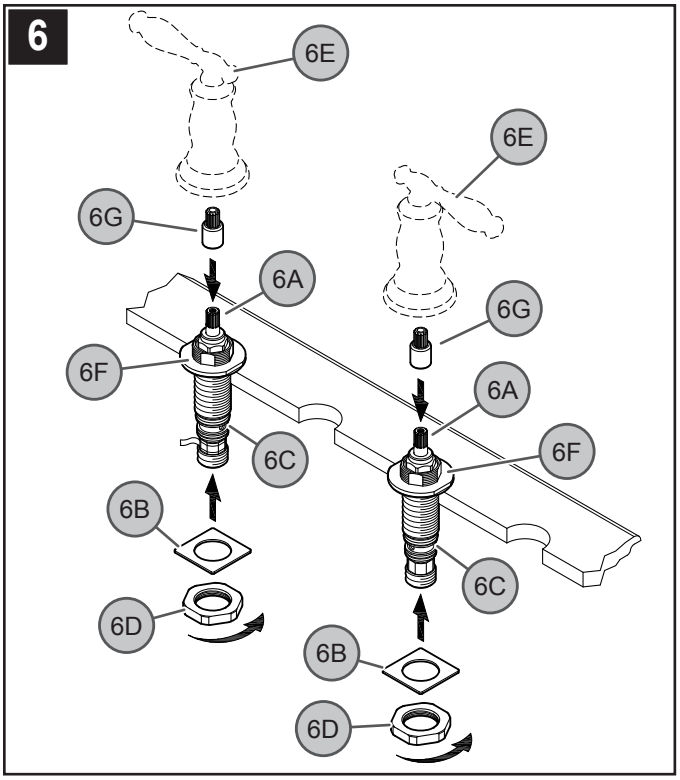

6 POSE DES CORPS DE ROBINETS

Avant de procéder à l'opération, régler les tiges de robinet (*6A*) en position de fermeture. Depuis le dessous du lavabo, placer la rondelle de plastique (*6B*) sur la tige de robinet (*6C*) et serrer partiellement au moyen de l'écrou de fixation (*6D*). Placez le rallonge de tige (*6G*) sur les tiges de robinet (*6A*). Placez temporairement la poignée (*6E*) sur la tige de robinet (*6A*) pour assurer de duquel des leviers sont alignés correctement avec l'évier. Enlevez la poignée (*6E*) et serrer l'écrou de fixation (*6D*) jusqu'à ce que le robinet (*6F*) soit solidement fixé au lavabo.

N'utilisez pas les poignées (*6E*) pour serrer ou rotar les corps de valve (*6F*) !

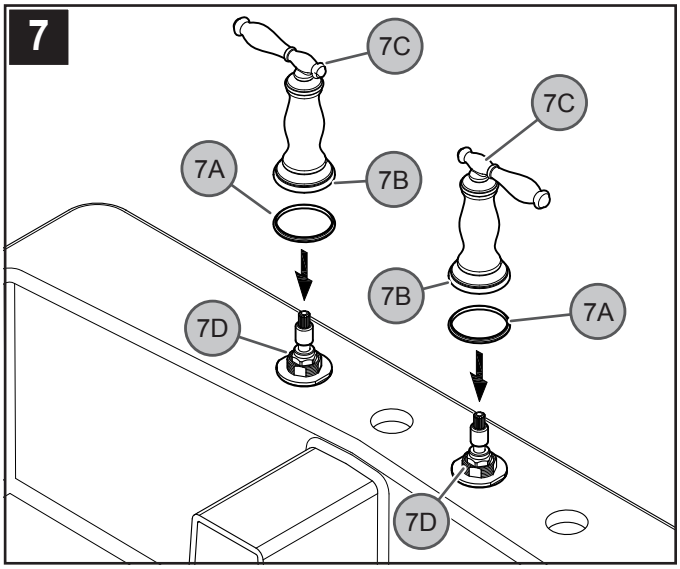

7 FIXATION DES MANETTES

Placez les anneaux du joint en plastique (*7A*) contre le fond des moyeux de poignée (*7B*). Monter les manettes (*7C*) sur les adaptateurs de robinets (*7D*).

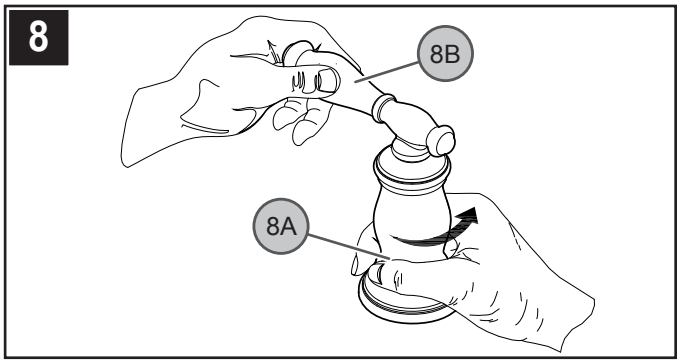

8 FIXATION DES MANETTES

S'assurer que les robinets et les manettes sont en position de FERMETURE. Fixer les manettes (*8B*) en les maintenant en place et serrer leur moyeu (*8A*) en le tournant dans le sens horaire. Pour déposer les manettes, tourner leur moyeu (*8A*) dans le sens antihoraire.

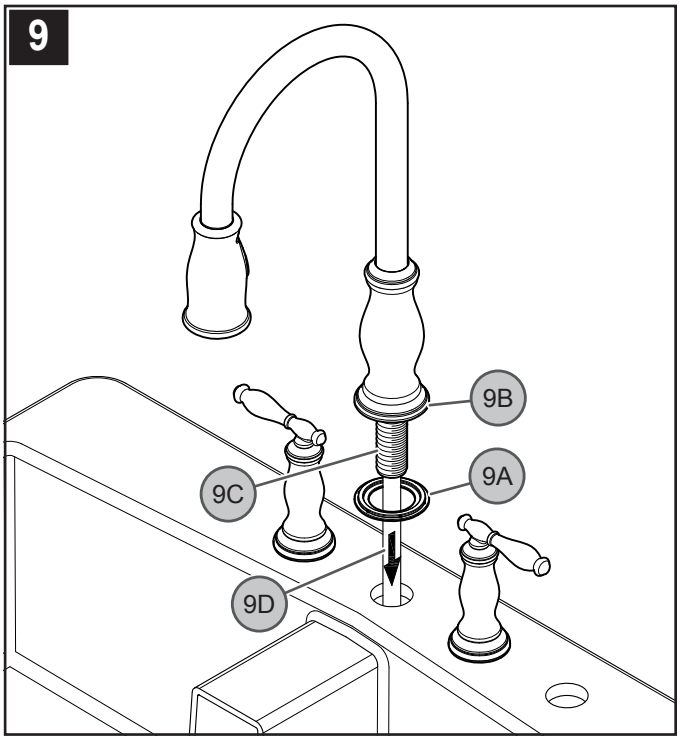

9 INSTALLATION DU CORPS DU BEC

Placez la bague de mastic (*9A*) sous la corps du bec (*9B*). De au-dessus de l'évier, insérer le queue de montage (*9C*) et le flexible (*9D*) par tout trou d'évier.

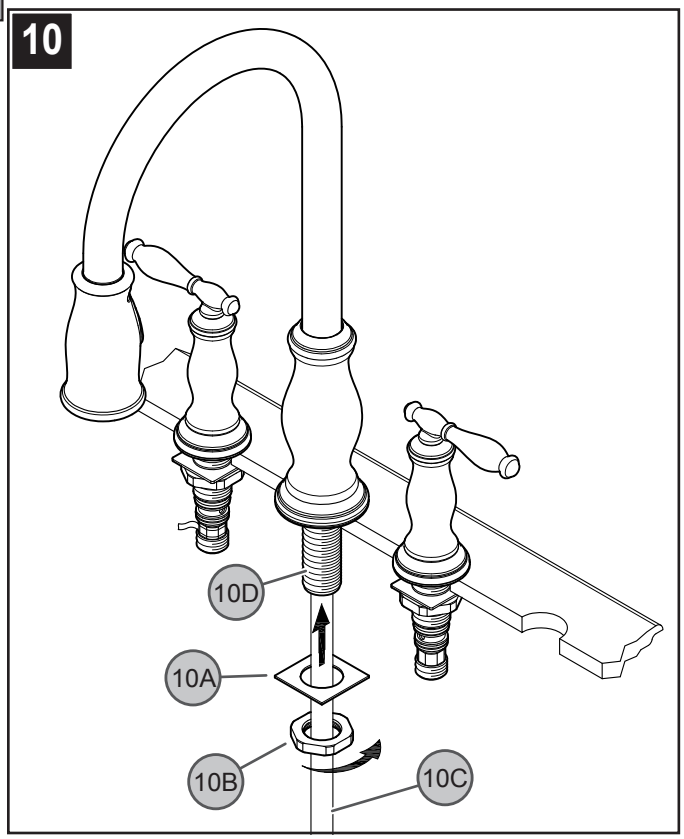

10 FIXATION DU CORPS DU BEC

Depuis le dessous de l'évier, poser la carré rondelle (*10A*) et le gros écrou en laiton (*10B*) par-dessus le tuyau (*10C*). Les serrer partiellement sur la queue de montage (*10D*) du mitigeur. Serrer fermement le mitigeur sur l'évier.

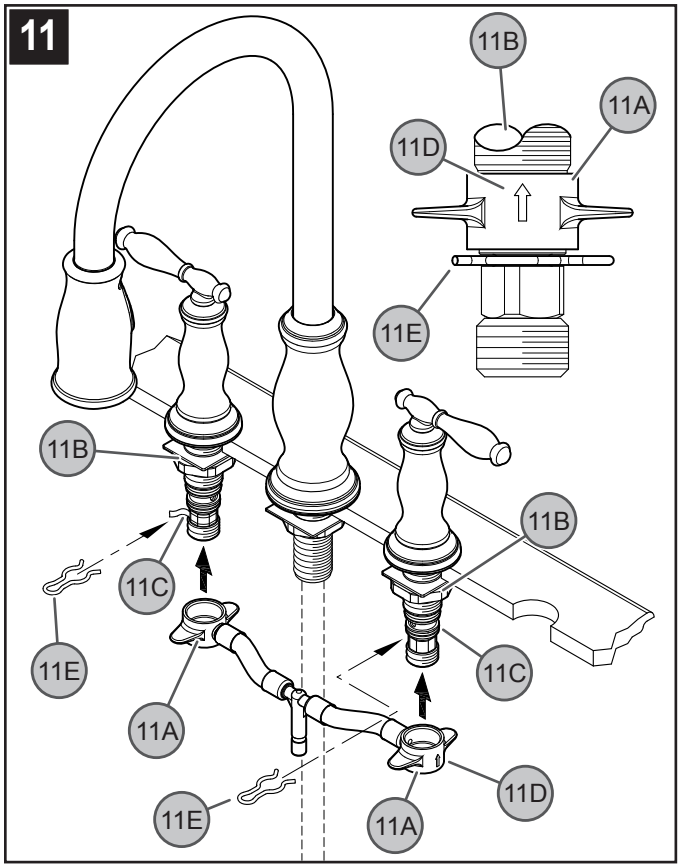

11 RACCORDEMENT DES TUYAUX AUX CORPS DE ROBINETS

Glisser les raccords d'embouts (*11A*) avec des flèches (*11D*) se dirigeant vers le haut sur les corps de robinets (*11B*). Pousser les raccords (*11A*) à fond vers le haut jusqu'à ce qu'ils soient bien en place. Faire attention de ne pas endommager les joints toriques (*11C*). Placez les attaches (*11E*) en place sur les corps de robinets (*11B*) pour fixer es raccords d'embouts (*11A*).

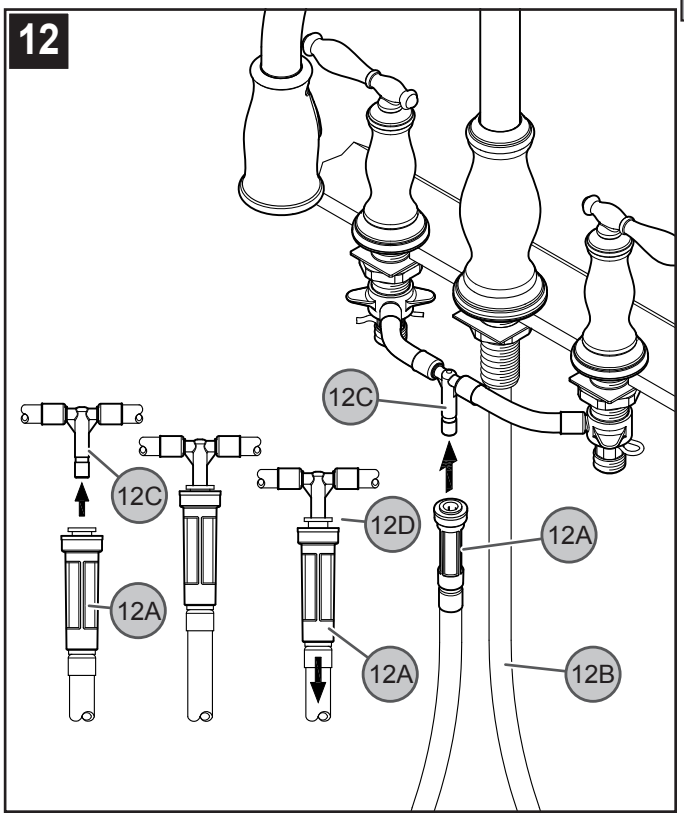

12 RACCORDEMENT DU FLEXIBLE EXTENSIBLE

Depuis le dessous de l'évier, pousser le connecteur rapide (*12A*) qui se trouve à l'extrémité du flexible extensible (*12B*) fermement à fond vers le haut sur le tube récepteur (*12C*). Tirer vers le bas sur le connecteur rapide (*12A*). Si le boîtier et le récepteur intérieur (*12D*) se séparent légèrement sans se désaccoupler, le raccord rapide du tube récepteur (*12C*) est bien assujetti.

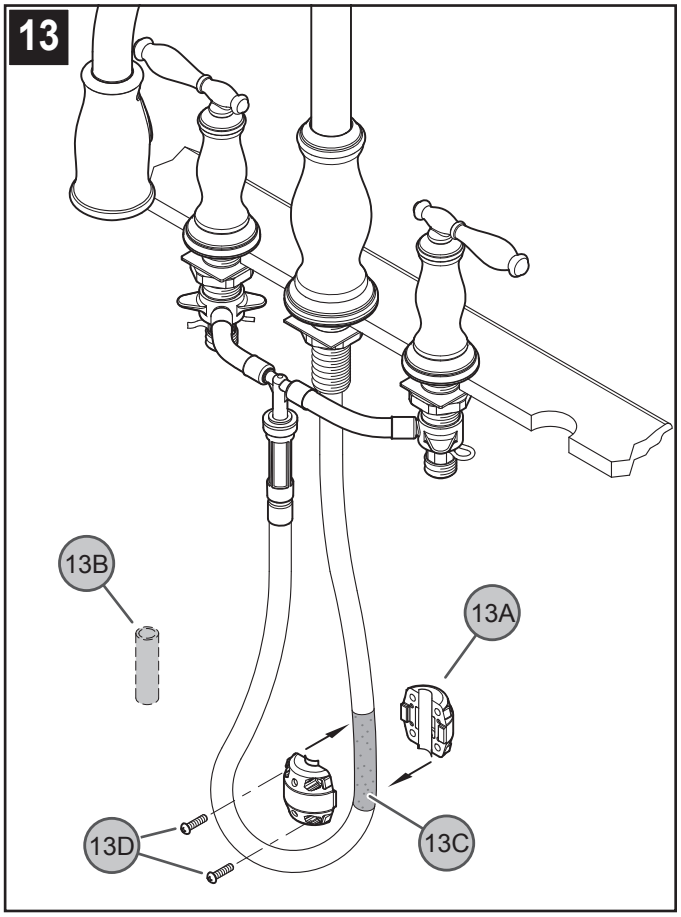

13 FIXATION DE LA MASSE

Retirez l'inséré de carton (*13B*). Placez le mass (*13A*) sur le début de la courbe du tuyau (*13C*) sur le côté de bec (comme montré). Fixez le mass (*13A*) avec les vis (*13D*).

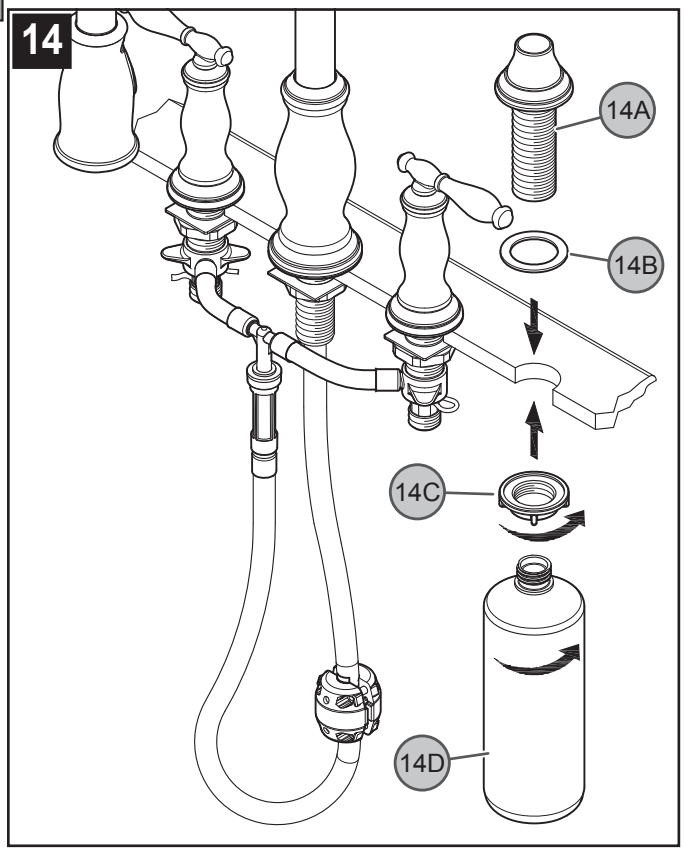

14 POSE DU DISTRIBUTEUR DE SAVON

Introduire la tige filetée (*14A*) du distributeur de savon dans le joint en mousse (*14B*) et le trou de l'évier. Serrer l'écrou (*14C*) et le visser sur le réservoir (*14D*) á la tige (*14A*).

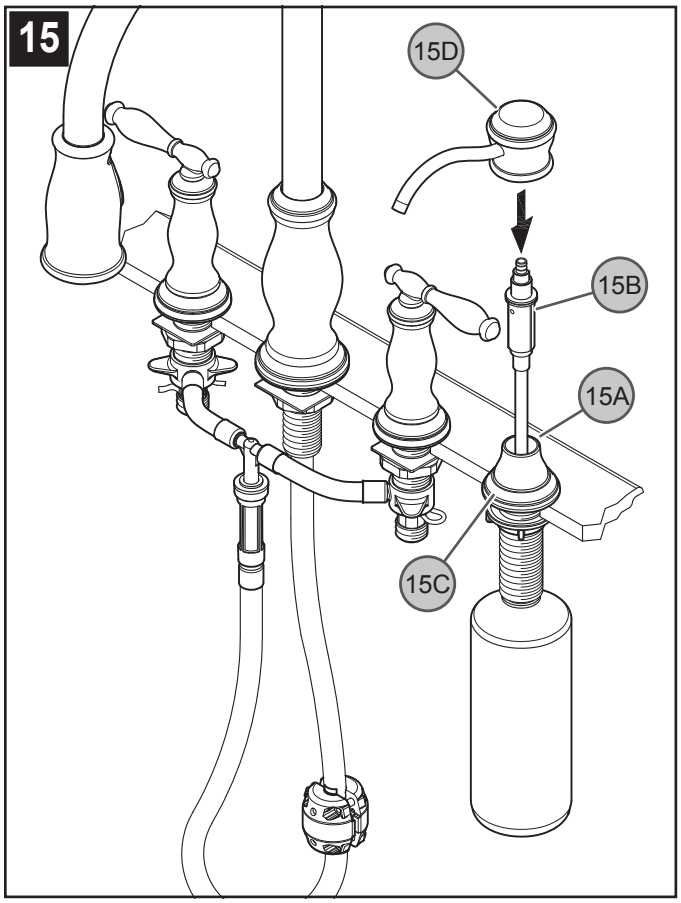

15 POSE DE LA TÊTE DU DISTRIBUTEUR DE SAVON

Verser du savon liquide (non fourni) dans l'orifice de la tige (*15A*). Enfoncer le mécanisme de pompage (*15B*) dans le corps du distributeur (*15C*). Mettre la tête (*15D*) de celui-ci en place en l'enfonçant sur le mécanisme de distribution (*15B*).

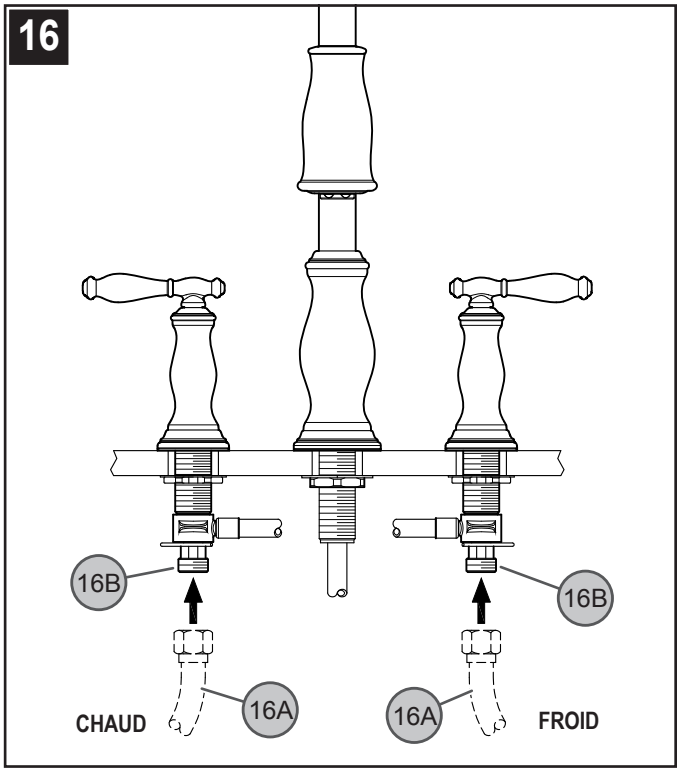

16 RACCORDEMENTS DES ARRIVÉES D'EAU

Reliez l'arrivée d'eau (*16A*) aux entrées du robinet (*16B*). Les canalisations d'alimentation d'eau chavole entrent á l'admission gauche. Les canalisations d'alimentation d'eau froide entrent á l'admission droite. (Tuyaux d'arrivée d'eau ne sont pas incluses.) Veuillez suivre les instructions du fabricant quand installant les robinets d'arrivée.

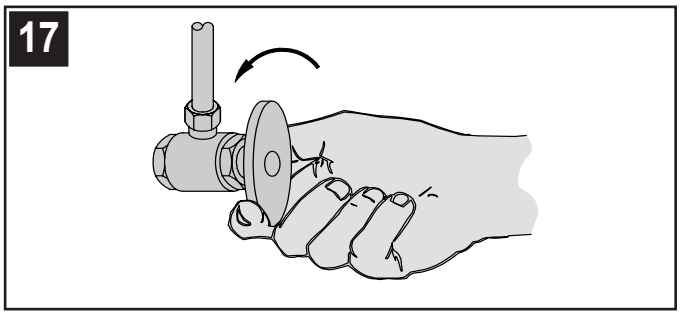

17 MISE EN SERVICE DU MÉLANGEUR

Ouvrir les robinets d'arrivée d'eau chaude et d'eau froide, puis vérifier le dessus et le dessous du lavabo pour voir s'il y a des fuites.

FONCTIONNEMENT DES ROBINETS

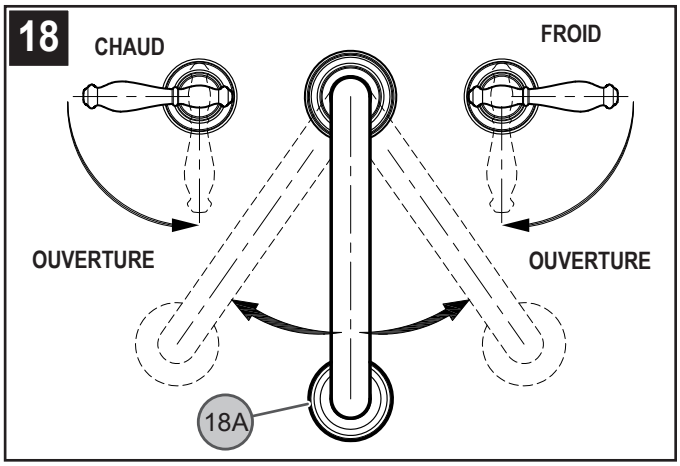

18 FAUCET FUNCTION

Robinet d'EAU FROIDE : fermeture-sens antihoraire, ouverture-sens horaire; Robinet d'EAU CHAUDE : fermeture-sens horaire, ouverture-sens antihoraire. Le bec (*18A*) peut pivoter dans n'importe quel sens autour du corps du mitigeur.

Note: Il doit purger le robinet avant d'ouvrir les valves (consultez au pas 22).

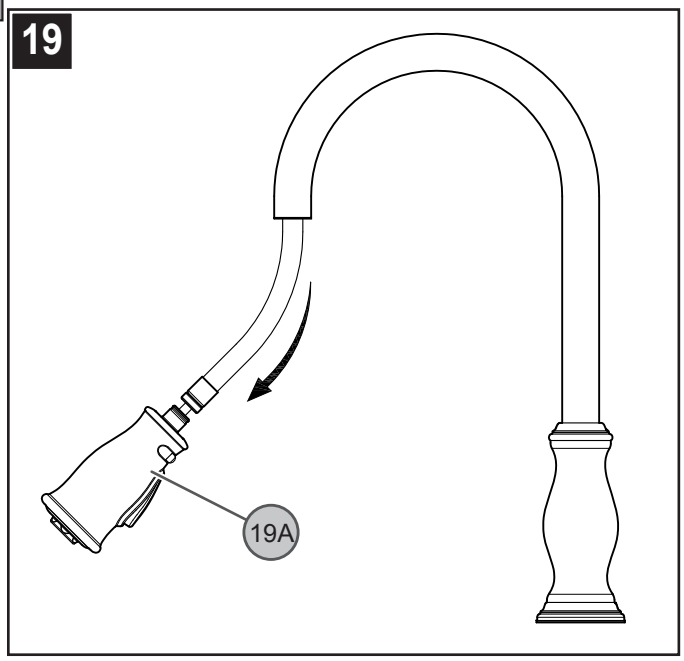

19 FONCTIONNEMENT DE LA DOUCHETTE LATÉRALE

La douchette latérale (*19A*) peut être tirée vers l'avant pour pulvériser de l'eau dans toute direction.

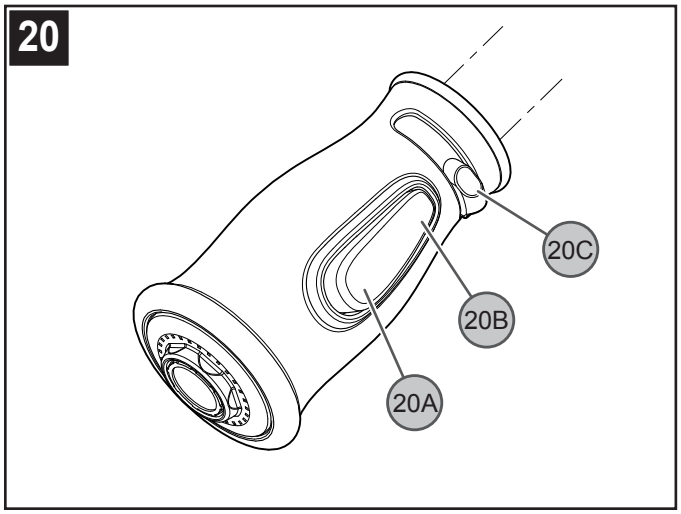

20 ACTIVATION DE LA PULVÉRISATION

Pour activer le mode de pulvérisation, il suffit d'appuyer sur le bouton à bascule (*20A*) qui se trouve sous la douchette. Il est possible d'alterner entre pulvérisation et écoulement en appuyant sur les côtés opposés du bouton à bascule (*20A*/*20B*) alors que le mitigeur est ouvert. Le flux d'eau augmentera au glisser l'interrupteur de sélection (*20C*) (en mode de pulvérisation seulement).

Remarque : le mitigeur s'ouvre toujours en mode d'écoulement normal.

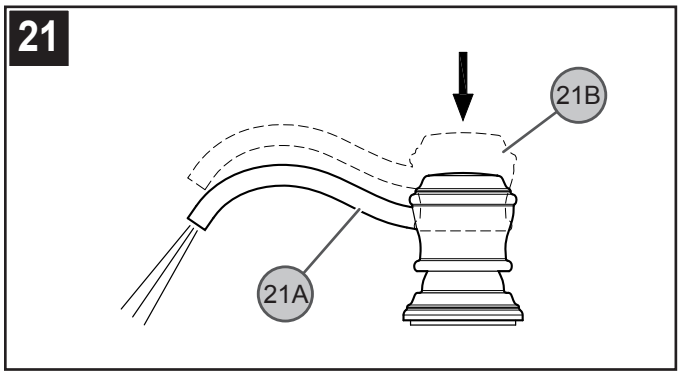

21 FONCTIONNEMENT DU DISTRIBUTEUR DE SAVON

Pour activer le dispensateur de savon (*21A*), pressez la tête du dispensateur (*21B*) pour arroser un peu de savon liquide.

ENTRETIEN ET SOINS

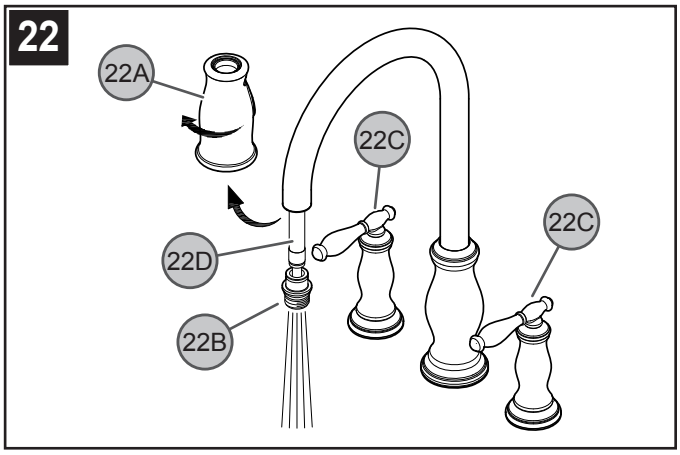

22 RINÇAGE

Pour éviter que les pièces internes du mitigeur ne soient endommagées par des débris pouvant s'être accumulés dans les tuyauteries d'eau, il est nécessaire de rincer le mitigeur. Ce rinçage exige la dépose de la douchette (*22A*). Tenez le raccord métallique (*22B*) pour déposer la douchette (*22A*), tourner le raccord la douchette (*22A*) dans le sens antihoraire. Soulever la manette (*22C*) de la commande au maximum. Faire couler l'eau pendant une minute. Répéter l'opération dans les positions eau chaude et eau froide. Remonter la douchette (*22A*) sur le flexible extensible (*22D*) en tournant le Douchette (*22A*) dans le sens horaire.

Attention : ne pas trop serrer la douchette sur le flexible extensible.

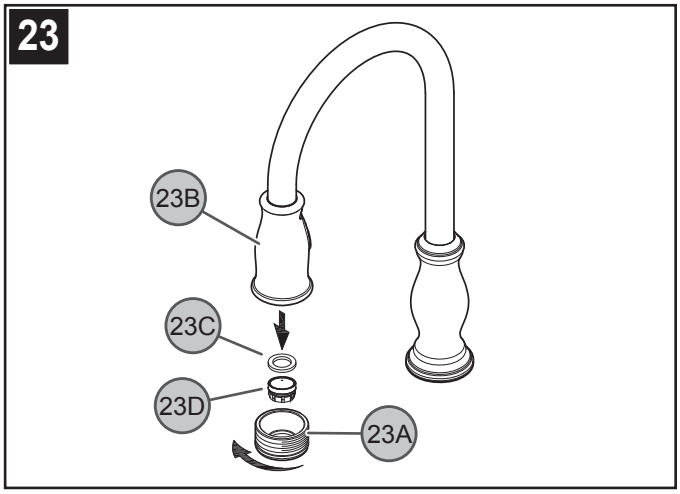

23 NETTOYAGE DE L'AÉRATEUR

Avec le temps, il peut arriver que des débris obstruent l'aérateur du mitigeur. Pour nettoyer l'aérateur, dévisser son boîtier (*23A*) de la douchette (*23B*). Dévisser le logement de l'aérateur / pulvérisateur (*23C*) du bas de la tête de pulvérisation (*23D*). Retirer le joint de l'aérateur (*23A*) et la cartouche de l'aérateur dulogment de l'aérateur / pulvérisanteur. Nettoyer la cartouche de l'aérateur (*23D*) et la bague de pulvérisantion.

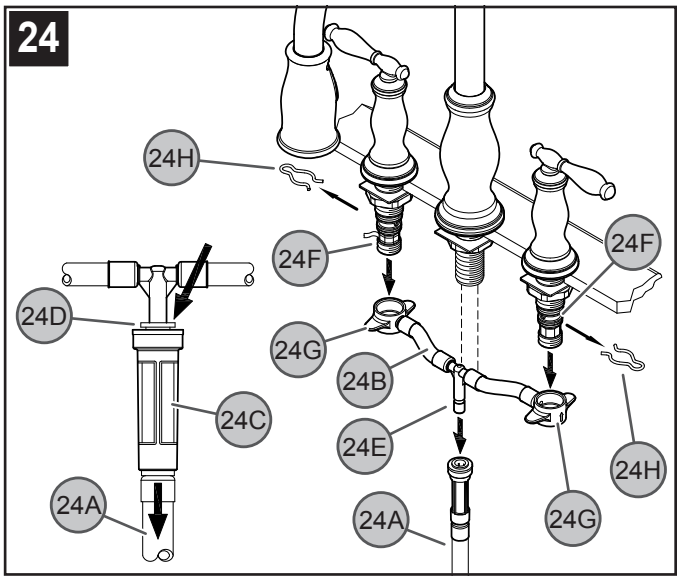

24 RETRAITE DES TUYAUX

Couper les arrivées d'eau et dépressuriser avant de travailler sur le mélangeur. Pour débrancher flexible extensible (*24A*), pousser le connecteur rapide (*24C*) vers le haut. Tout en maintenant le manchon gris en plastique (24D) en place, tirer le connecteur rapide (*24C*) de raccord rapide vers le bas jusqu'à ce que le tube (*24E*) soit libéré. Pour débrancher l'ensemble de tuyaux (*24B*), retirer les attaches (*24H*) des corps de robinets (*24F*) et tirer raccords (*24G*) des corps de robinets (*24F*).

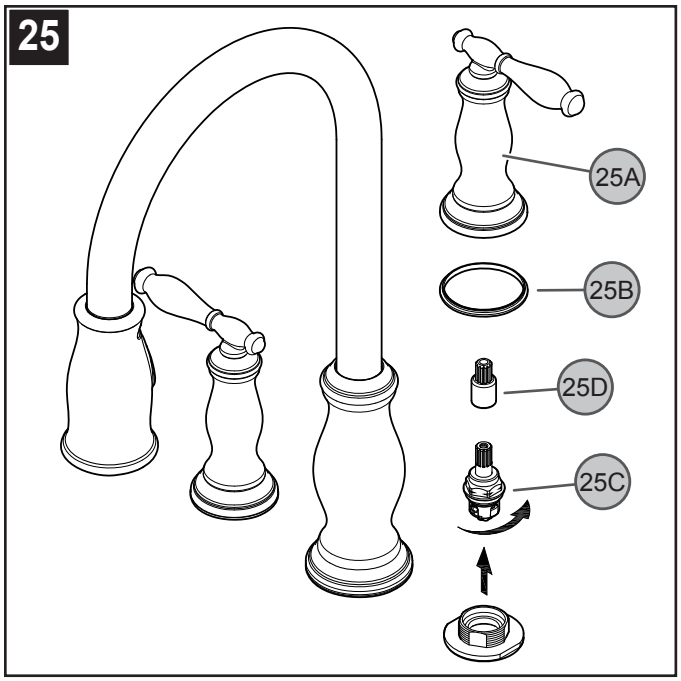

25 REMPLACEMENT DE LA CARTOUCHE

Couper les arrivées d'eau et dépressuriser avant de travailler sur le mélangeur (*voir l'étape 2*). Retirer les manettes (*25A*), la bride de robinet (*25B*) (*voir l'étape 8*) et le rallonge de tige (*25D*). Dévisser l'ensemble cartouche (*25C*) et l'examiner. Remplacer les pièces selon le besoin.

⚠ ATTENTION : entretien

DÉMONTAGE

1. Il se peut que les pièces de rechange soient disponibles dans le magasin dans lequel le mélangeur a été acheté.
2. Lorsque des pièces de rechange ne sont pas disponibles, bien vouloir contacter le département du service après-vente de Price Pfister par courrier ou par téléphone.
3. **Toujours couper les arrivées d'eau et dépressuriser avant de travailler sur le mélangeur.**

⚠ REMARQUE : entretien des garnitures

Instructions de nettoyage :
N'utiliser qu'un chiffon humide pour nettoyer et polir toutes les manettes et ornementations décoratives. L'utilisation de pâte à polir, de détergents, de produits nettoyants abrasifs, de solvants organiques ou d'acide peut endommager ces pièces. **L'utilisation d'autre chose qu'un chiffon humide annulera la garantie !**

Garnitures spéciales : les garnitures contenant de la porcelaine ou une autre substance similaire ne sont pas acceptables dans les lieux publics ou les établissements commerciaux. La pose de telles garnitures se fait aux risques de l'utilisateur.

1–800–PFAUCET (1–800–732–8238)

Pour les renseignement concernant le service san frais de Pfaucet, appelez 1–800–PFAUCET (1–800–732–8238) appel ou visite www.pricepfister.com

- Aide pour le montage
- Rensignements sur l'entretien et la garantie

531-4TM

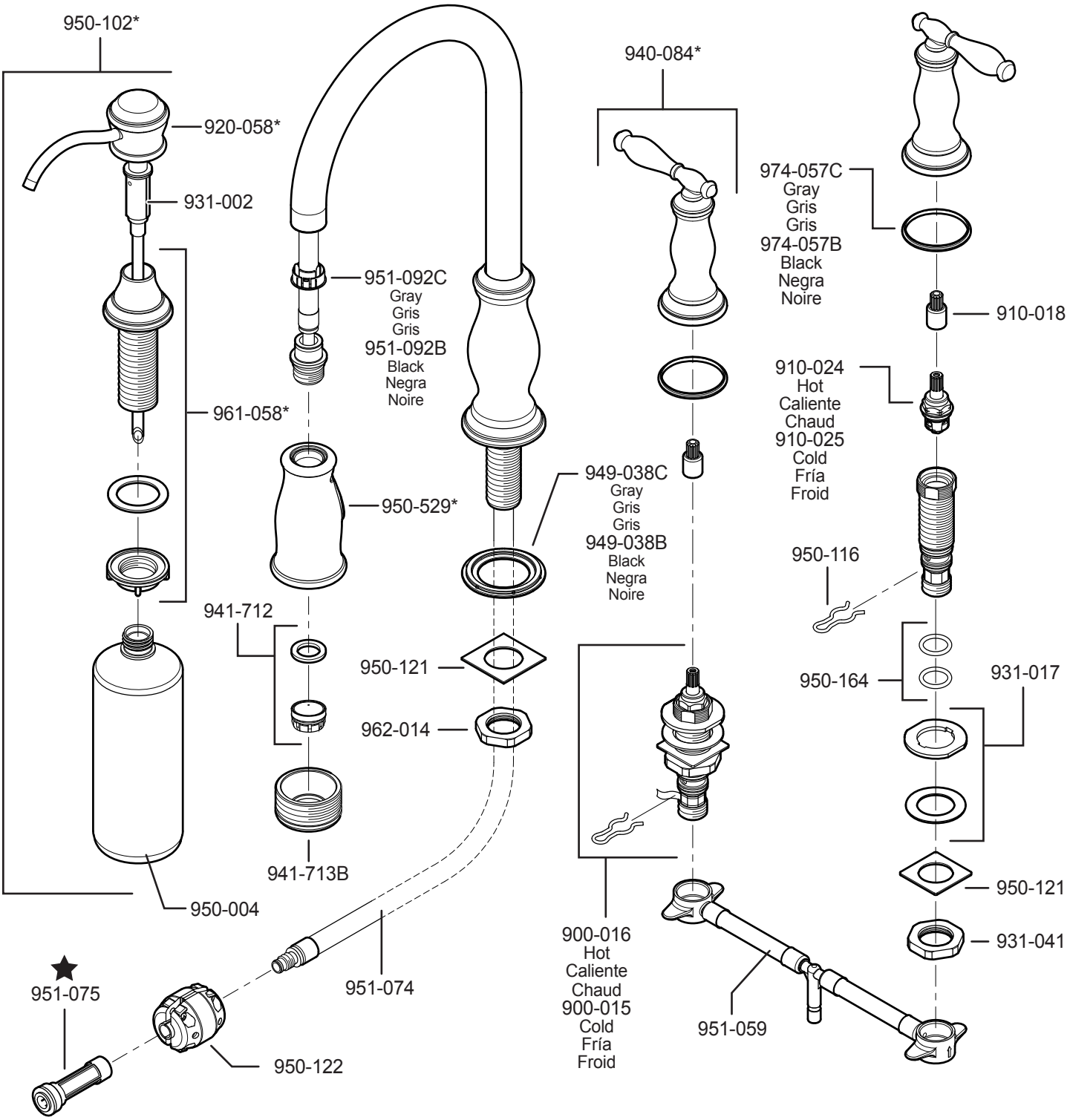

★ Contains ASME A112.18.3-Certified check valves
Contiene válvulas de chequeo certificadas por ASME A112.18.3
Contient des valves de contrôle certifiées par ASME A112.18.3

	English	Español	Français
*	Letter Designates Finish	La Letra Indica el Terminado	La Lettre Designe La Fini
S	Stainless Steel	Acero Inoxidable	Acier Inoxydable
Y	Tuscan Bronze	Bronce Toscano	Bronze Le Toscan

Price Pfister®
19701 DaVinci
Lake Forest, CA 92610
Phone: 1-800-Pfaucet
www.pricepfister.com
A BLACK&DECKER COMPANY